SŽ T100

Předpis pro provozování zabezpečovacích zařízení

Účinnost od 1. června 2019

ve znění změny č. 1, účinnost od 1. února 2022

Nahrazení předchozích vnitřních předpisů

Tímto předpisem se nahrazuje předpis SŽDC (ČSD) T100 – Provoz zabezpečovacích zařízení – účinný od 1. 7. 1980.

Schváleno pod čj. 53217/2018-SŽDC-GŘ-O14

dne 13. listopadu 2018

Bc. Jiří Svoboda, MBA v. r.

generální ředitel

SŽ T100
Předpis pro provozování zabezpečovacích zařízení

Gestorský útvar: Správa železnic, státní organizace
Generální ředitelství
Odbor zabezpečovací a telekomunikační techniky
Praha
spravazeleznic.cz
Rok vydání: 2018
Náklad: 3 500 výtisků

© Správa železnic, státní organizace, 2021
Tento dokument je duševním vlastnictvím státní organizace Správa železnic, na které se vztahuje zákon č. 121/2000 Sb., o právu autorském, o právech souvisejících s právem autorským a o změně některých zákonů (autorský zákon), ve znění pozdějších předpisů. Státní organizace Správa železnic je v uvedené souvislosti rovněž vykonavatelem majetkových práv. Tento dokument smí fyzická osoba použít pouze pro svou osobní potřebu, právnická osoba pro svou vlastní vnitřní potřebu. Poskytování tohoto dokumentu nebo jeho části v jakékoliv formě nebo jakýmkoliv způsobem třetí osobě je bez svolení státní organizace Správa železnic zakázáno.

ZÁZNAMY O OPRAVÁCH A ZMĚNÁCH

Držitel listinné podoby tohoto dokumentu je odpovědný za včasné a správné zapracování účinných oprav a změn a za provedení příslušného záznamu.

Oprava/změna a její pořadové číslo	Číslo jednací	Účinnost od	Opravu/změnu zapracoval
1	182420/2021-SŽ-GŘ-O14	1. února 2022	Mrhálek

OBSAH

Strana

ROZSAH ZNALOSTÍ **7**
ZNAČKY A ZKRATKY **9**
1 Základní ustanovení **11**
1.1 Úvodní ustanovení 11
1.2 Rozšíření základních pojmů 13
1.3 Všeobecné zásady 18
1.4 Dokumentace o zabezpečovacím zařízení 21
1.5 Rozhraní mezi zabezpečovacím zařízením a ostatními zařízeními 28
2 Venkovní prvky **29**
2.1 Výhybky a jejich zabezpečení 29
2.1.1 Způsoby zabezpečení výhybek 29
2.1.2 Západková zkouška 33
2.1.3 Výhybky při poruchách a mimořádnostech 39
2.2 Návěstidla 45
2.2.1 Základní podmínky 45
2.2.2 Značení návěstidel 45
2.2.3 Kontroly viditelnosti návěstidel 45
3 Provozní podmínky **47**
3.1 Všeobecná ustanovení 47
3.2 Zásady činnosti na zabezpečovacím zařízení 49
3.3 Prohlídky a revize zabezpečovacího zařízení 57
3.4 Bezpečnostní závěry 60
4 Poruchy a závady **62**
4.1 Všeobecná ustanovení 62
4.2 Evidence, hlášení a odstraňování závad a poruch 64
4.3 Přehled a analýza poruch 69
5 Výluky závislostí zabezpečovacího zařízení **70**
5.1 Všeobecná ustanovení 70
5.2 Opatření při výlukách závislostí ZZ 72
5.3 Provedení výluk závislostí ZZ 73
5.4 Změny závislostí ZZ dvoukolejných a vícekolejných tratí pro umožnění dočasného obousměrného provozu po jedné traťové koleji 79
6 Zabezpečovací zařízení při výlukách **82**
6.1 Všeobecná ustanovení 82
6.2 Vymezení pravomocí při výlukách s vlivem na ZZ 84
6.3 Další související omezení ZZ v důsledku výlukových prací 85
7 Zmocňovací, přechodná a závěrečná ustanovení **86**

SOUVISEJÍCÍ PŘEDPISY A NORMY 88

Přílohy

Příloha A Plán údržby 93
Příloha B Dočasné úpravy zabezpečovacího zařízení 96
Příloha C Protokol o přezkoušení viditelnosti návěstidel a činnosti vlakového zabezpečovače – závazné požadavky 101
Příloha D Plombovací kleště a pečetidla 103
Příloha E Principy osazení výhybek zámky 105
Příloha F Situační schéma zabezpečovacího zařízení 145
Příloha G Tabulka současně vyloučených jízdních cest 147
Příloha H Tabulky uzamčení výhybek 149
Příloha I Návěstidla v údržbě OUZZ 154
Příloha J Záznamník poruch na sdělovacím a zabezpečovacím zařízení – závazné požadavky 156
Příloha K Příklady zápisů do Záznamníku poruch 160
Příloha L Osobní zápisník zaměstnance OUZZ – závazné požadavky 196

ROZSAH ZNALOSTÍ

Níže uvedená tabulka stanovuje rozsah znalosti tohoto dokumentu pro pracovní zařazení (funkci) nebo činnost, přičemž:

- informativní znalostí se rozumí taková znalost, při které příslušný zaměstnanec má povědomí o tomto dokumentu, zná předmět jeho úpravy a při náhledu do příslušného ustanovení je schopen se podle takového ustanovení samostatně řídit nebo podle něj samostatně konat;
- úplnou znalostí se rozumí taková znalost, při které příslušný zaměstnanec má povědomí o tomto dokumentu, zná předmět jeho úpravy a bez náhledu do příslušného ustanovení je schopen se podle takového ustanovení samostatně řídit nebo podle něj samostatně konat;
- doslovnou znalostí se rozumí taková znalost, při které příslušný zaměstnanec zná text, který je v příslušném ustanovení napsán v uvozovkách kurzivou, přesně a je schopen jej bez náhledu do příslušného ustanovení samostatně reprodukovat.

Není-li rozsah znalosti pro pracovní zařazení (funkci) nebo činnost stanoven, stanoví rozsah znalosti, pokud je tak třeba učinit, příslušný vedoucí zaměstnanec.

Pracovní činnost nebo pracovní zařazení (funkce)	Znalost ustanovení
- zaměstnanci zabývající se předpisovou a normotvornou činností (gestoři, zpracovatelé) nebo jinou činností, která se přímo týká činností při správě, provozu nebo údržbě zabezpečovacích zařízení - zaměstnanci OUZZ a OSPD, kteří organizují, provádějí nebo kontrolují činnosti při správě, provozu a údržbě zabezpečovacího zařízení nebo ověřují znalosti nebo dovednosti jiných zaměstnanců při prokazování odborné způsobilosti k činnostem podle tohoto předpisu - zaměstnanci OUZZ a OSPD pověření organizováním údržby nebo údržbou zabezpečovacích zařízení	**úplná**
- zaměstnanci OUT, kteří organizují, provádějí nebo kontrolují činnosti při správě a údržbě železničního svršku	**úplná:** čl. 1.5 a 2.1.2 **informativní:** příloha K – čl. K.6
- OZOV	**úplná:** čl. 1 a 6 **informativní:** příloha K – čl. K.4

Pracovní činnost nebo pracovní zařazení (funkce)	Znalost ustanovení
- projektant ZZ	**úplná:** čl. 1, 2, 5, 6, příloha B, E, F, G, H, K
- vedoucí prací na ZZ	**úplná:** čl. 1, 2.1, 3.4, 5, 6, příloha D, E, F, G, H, K
- zaměstnanci obsluhující ZZ s odbornou zkouškou D-07	**úplná:** čl. 2.1.2.11, 2.1.3.4.1 až 2.1.3.4.6, 3.2, 3.4, 4.1, 4.2, 5, 6.2, příloha K **informativní:** čl. 1.1 až 1.4, 2.1.1, 2.1.2, příloha E, F, G, H a L – čl. L.1, L.2.4
- zaměstnanci s odbornou zkouškou ND-01 a D-01	**úplná:** čl. 4.1, 4.2, 5.2, 5.3.3, příloha K **informativní:** čl. 1.2, 1.3, příloha L – čl. L.1, L.2.4
- zaměstnanci obsluhující ZZ s odbornou zkouškou D-02/hl, D-02/hr	**úplná:** čl. 3.2, 3.4, 4.1, 4.2, 5.2, 5.3.2, 5.3.3, příloha K **informativní:** čl. 1.2, 1.3, příloha L – čl. L.1, L.2.4
- zaměstnanci obsluhující ZZ s odbornou zkouškou D-03, D-03/sp	**úplná:** čl. 3.2, 3.4, 4.1, 4.2, 5.2, 5.3.1, 5.3.3, příloha K **informativní:** čl. 1.2, 1.3, 2.1.2, příloha E, F, G, H a L – čl. L.1, L.2.4
- zaměstnanci obsluhující ZZ s odbornou zkouškou D-04	**úplná:** čl. 3.2, 3.4, 4.1, 4.2, příloha K **informativní:** čl. 1.2 a 1.3
- zaměstnanci SŽ, kteří se zabývají přípravou smluv s cizími právními subjekty, které se přímo týkají technických věcí při správě, provozu nebo údržbě zabezpečovacích zařízení	**úplná:** čl. 1 **informativní:** čl. 2 až 6 a přílohy

ZNAČKY A ZKRATKY

Níže uvedený seznam obsahuje zkratky a značky použité v tomto dokumentu. V seznamu se neuvádějí legislativní zkratky, zkratky a značky obecně známé, zavedené právními předpisy, uvedené v obrázcích, příkladech nebo tabulkách.

AB..... automatický blok

AH ..... automatické hradlo

CDP..... centrální dispečerské pracoviště

CTD..... Centrum telematiky a diagnostiky (organizační jednotka SŽ)

DAP..... dokumenty a předpisy vnitropodnikové legislativy SŽ (řídící akty, strategické dokumenty, technicko-normalizační dokumenty a vnitřní předpisy)

DLZT ..... Diagnostická laboratoř zabezpečovací techniky

DOZ ..... dálkové ovládání zabezpečovacího zařízení

DPU..... Dílčí plán údržby

DÚZZ ..... dočasná úprava zabezpečovacího zařízení

DŽDC ..... Dispečer železniční dopravní cesty

EP 600..... typová řada elektrických přestavníků (vyráběny po r. 1980)

ETCS ..... evropské vlakové zabezpečovací zařízení (European Train Control System)

JOP ..... jednotné obslužné pracoviště

KSUaTP ..... koordinační schéma ukolejnění a trakčního propojení

OSPD ..... organizační složka provozovatele dráhy odpovídající za provozuschopnost dráhy[1]

OSŘP..... organizační složka provozovatele dráhy odpovídající za řízení provozu[2]

OUT ..... organizace udržující tratě (správce trati)[3]

OUZZ ..... organizace udržující zabezpečovací zařízení[4]

OŘ ..... oblastní ředitelství

OZOV ..... odpovědný zástupce objednavatele výluky

PHS..... pohyblivý hrot (pohyblivé hroty) srdcovky

PO..... provozní obvod

PSt..... pomocné stavědlo

PZ..... přejezdové zařízení

PZS ..... přejezdové zabezpečovací zařízení světelné

PZZ ..... přejezdové zabezpečovací zařízení

---

[1] V době schválení změny č. 1 předpisu je to úsek provozuschopnosti infrastruktury OŘ SŽ, respektive pro činnosti OUZZ přímo SSZT OŘ SŽ. Ředitelem OŘ mohou být jednotlivé kompetence a související zodpovědnosti v rámci OŘ upřesněny.

[2] V době schválení změny č. 1 předpisu je to úsek řízení provozu OŘ SŽ.

[3] V době schválení změny č. 1 předpisu je to příslušná odborná složka OŘ SŽ – správa tratí.

[4] V době schválení změny č. 1 předpisu je to příslušná odborná složka OŘ SŽ – správa sdělovací a zabezpečovací techniky.

SEE ..... správa elektrotechniky a energetiky
SSZT ..... správa sdělovací a zabezpečovací techniky
SW ..... software (programové vybavení)
SZZ ..... staniční zabezpečovací zařízení
SŽDC..... Správa železniční dopravní cesty, státní organizace – od 1. 1. 2020
Správa železnic, státní organizace
SŽ ..... Správa železnic, státní organizace
TSÚ ..... technologická skupina údržby
TZZ ..... traťové zabezpečovací zařízení
UTZ ..... určené technické zařízení (podle vyhlášky č. 100/1995 Sb.)
VD..... výměnný díl
VR..... výlukový rozkaz (společný název pro výlukové rozkazy podle předpisu SŽDC D7/2)
VZ ..... vlakový zabezpečovač
ZDD ..... základní dopravní dokumentace
ZED ..... závorník s elektrickým dohledem ZED (konkrétní výrobek)
ZSED ..... závorník s elektrickým dohledem (obecně)
ZZ ..... (železniční) zabezpečovací zařízení
ŽST ..... železniční stanice

1 Základní ustanovení

1.1 Úvodní ustanovení

1.1.1 Tento předpis stanoví v souladu s ustanovením právního předpisu[5] základní pravidla pro provozování, obsluhu[6], provozní ošetřování, provádění kontrol, údržby, opravy a rekonstrukce zabezpečovacích zařízení používaných na dráhách, včetně vleček, jež provozuje Správa železnic, státní organizace, [dále jen „SŽ"], k zajištění jejich provozuschopnosti. Tento předpis dále stanoví vztahy mezi organizacemi zúčastněnými na provozování dráhy se zaměřením na zabezpečovací zařízení.

1.1.2 Předpis je závazný pro všechny organizační složky SŽ a jejich zaměstnance, jež se jakýmkoli způsobem podílejí na činnostech uvedených v článku 1.1.1. Podrobnosti a znalosti jednotlivých ustanovení předpisu jsou uvedeny v Rozsahu znalostí.

1.1.3 Závaznost předpisu pro cizí právní subjekty a jejich zaměstnance musí být zajištěna smluvně. V případě výkonu činností, na něž se vztahují ustanovení tohoto předpisu, externím zhotovitelem, mohou být některé povinnosti či odpovědnosti předepsané tímto předpisem organizaci udržující zabezpečovací zařízení [dále jen „OUZZ"] nebo organizační složce provozovatele dráhy odpovídající za provozuschopnost dráhy [dále jen „OSPD"] na základě smluvního ujednání stanoveny odchylně (tzn. přeneseny z OUZZ na OSPD a naopak), a to při zachování minimálně stejné úrovně provozuschopnosti a bezpečnosti železniční dopravy, jako by tyto činnosti byly prováděny SŽ. Smluvně musí být ošetřena i odpovědnost vůči třetím osobám. Údržbu a opravy traťové části evropského vlakového zabezpečovače zajišťuje SŽ.

1.1.4 Předpis spolu s návaznými předpisy (zejména SŽ řady T) a dokumenty stanovuje způsob, rozsah a podmínky preventivní údržby železničních zabezpečovacích zařízení [dále také jen „ZZ"].

1.1.5 Pro ZZ ve vlastnictví SŽ nacházející se na dráze provozované jiným provozovatelem dráhy musí být závaznost předpisu SŽ T100 stanovena smluvně. S ohledem na místní specifika plynoucí z pravidel u jiného provozovatele dráhy mohou být jednotlivé části předpisu SŽ T100 upřesněny a doplněny, a to za podmínky, že tím nedojde ke snížení úrovně bezpečnosti oproti platným požadavkům předpisu SŽ T100.

---

[5] Zákon č. 266/1994 Sb., o dráhách, ve znění pozdějších předpisů.
[6] Podrobnější podmínky obsluhy z hlediska obsluhujících zaměstnanců stanovují předpisy pro obsluhu zabezpečovacího zařízení (např. SŽDC (ČD) Z1, SŽDC (ČD) Z2).

1.1.6 Vedoucí zaměstnanec odpovídá za to, že zaměstnanec pověřený k provádění činností podle tohoto předpisu je odborně způsobilý pro vykonávání těchto pracovních činností.

1.2 Rozšíření základních pojmů

1.2.1 Pojmy použité pro potřeby tohoto předpisu:

- **Činnost na zabezpečovacím zařízení** je provádění jeho prohlídky, měření, opravy, údržby, montáže, rekonstrukce nebo zkoušení, a v rámci těchto činností i jeho nezbytná obsluha.

- **Dispečer železniční dopravní cesty** [dále jen „DŽDC"] je zaměstnanec, který vykonává činnosti související s provozováním železniční dopravní cesty (vlastní drážní dopravu však neřídí) a také zajištěním provozuschopnosti. Spolupodílí se zejména na organizaci provádění údržby a odstraňování poruch. Pro činnosti stanovené pro DŽDC tímto předpisem musí mít tento zaměstnanec také odbornou způsobilost k pracím při zajišťování technického provozu a údržby ZZ.

- **Dopravní opatření k zajištění bezpečnosti železničního provozu** [dále jen „dopravní opatření"] je provedení administrativních úkonů nařízených vnitřními předpisy provozovatele dráhy[7] v případech, kdy bezpečnost železničního provozu nemůže být zajištěna jen zabezpečovacím zařízením, respektive jeho pouhou obsluhou (při poruchách ZZ, při mimořádnostech, při výlukové činnosti apod.). Za dopravní opatření ve smyslu tohoto předpisu se považuje i omezení rychlosti přes místo poruchy.

- **Dodavatel** je fyzická nebo právnická osoba, včetně jejího případného subdodavatele, která realizuje pro SŽ dodávky, služby nebo stavební práce na dráhách provozovaných SŽ.

- **Dvojitá výhybka** je výhybka, která má vedle přímé větve dvě větve odbočné, buď na jednu stranu (jednostranné), nebo na obě (oboustranné).
  Pozn.: Bližší informace k této výhybce uvádí předpis SŽDC S3 díl IX.

- **Evidenční list dočasných úprav zabezpečovacího zařízení** [dále jen „Evidenční list"] je tiskopis do kterého se zapisují základní informace o provedených dočasných úpravách na konkrétním zabezpečovacím zařízení.

- **Kniha prohlídek kolejí, výhybek, sdělovacího a zabezpečovacího zařízení a pevných trakčních zařízení** [dále jen „Kniha K3"] je kniha sloužící k provádění záznamů o výsledcích prohlídek a měření, přijatých opatřeních a odstranění

[7] Například SŽDC D1, SŽDC D3, SŽDC (ČD) Z1.

nedostatků s vlivem na provozuschopnost, a to v konkrétních případech stanovených v DAP SŽ.

- **Obsluhující zaměstnanec** je zaměstnanec ve službě, který je k obsluze ZZ odborně způsobilý a je k této činnosti určený.

- **Ohlášení** je způsob předávání a dokumentace informací o vzniklé mimořádnosti (např. závada, porucha).

- **Organizační složka provozovatele dráhy** (OSPD) je organizační složka SŽ, která vykonává správu a nezadatelné činnosti pro zajištění provozuschopnosti dráhy v případech, kdy jsou činnosti OUZZ zadány externímu zhotoviteli. Pokud činnosti OUZZ zajišťuje SŽ vlastními silami, je OSPD a OUZZ tatáž organizační složka.

- **Organizace udržující zabezpečovací zařízení** (OUZZ) je organizace zajišťující v přiděleném obvodu údržbu a opravy sdělovacího a zabezpečovacího zařízení, bez ohledu zda jde o organizační složku SŽ nebo externího zhotovitele.

- **Osobní zápisník zaměstnance OUZZ** [dále také jen „Osobní zápisník"] je tiskopis určený pro konkrétního oprávněného zaměstnance OUZZ, do kterého se provádí konkrétní zápisy stanovené tímto předpisem.

- **Oprávněný zaměstnanec organizace udržující tratě** [dále jen „Oprávněný zaměstnanec OUT"] je zaměstnanec OUT splňující podmínky odborné způsobilosti, provádějící údržbu tratě ve svěřeném obvodu údržby na základě pověření vedoucího OUT.

- **Oprávněný zaměstnanec organizace udržující zabezpečovací zařízení** [dále jen „Oprávněný zaměstnanec OUZZ"] je zaměstnanec OUZZ splňující podmínky odborné způsobilosti, provádějící údržbu ZZ ve svěřeném obvodu údržby na základě pověření vedoucího OUZZ.

- **Oprava zabezpečovacího zařízení** je činnost, při které se ZZ uvádí do původního technického stavu.

- **Plán údržby** je rozpis plánovaných termínů pro provedení preventivní údržby podle předpisů pro údržbu nebo podle dokumentací výrobců (dodavatelů) zabezpečovacích zařízení.

- **Porucha** je odchylka od správné funkce zabezpečovacího zařízení, kterou nelze odstranit předepsaným obslužným úkonem.

- **Provozní přestávka** je doba, po kterou není ZZ využíváno pro zabezpečení jízd drážních vozidel, a to i s přihlédnutím k případným mimořádnostem a nepravidelnostem v provozu.

- **Provozní ošetřování zabezpečovacího zařízení** je činnost, kterou se zajišťuje čistota a funkčnost ZZ a prostor, ve kterých se toto zařízení nachází.

- **Provozování zabezpečovacího zařízení je** část provozování dráhy, která souvisí se zabezpečovacími zařízeními.

- **Předávková kniha OUZZ** je kniha (sešit) určená pro zaměstnance OUZZ k zapisování závažných sdělení pro pokračování činnosti jiné pracovní směny (i jednoho zaměstnance) spolu s údaji o zahájení a ukončení, případně předání a převzetí služby.

- **Rekonstrukce zabezpečovacího zařízení** je činnost na neprovozovaném ZZ nebo jeho neprovozované části (viz čl. 1.3.7 b)), při níž dochází ke změnám v závislostech nebo v použitém konstrukčním typu u daného ZZ, a to v rámci jeho technické úpravy nebo rozšíření, vyvolaných např. změnami kolejiště, druhu ZZ, návěstní soustavy apod.

- **Rozřez výhybky** je stav zabezpečení výhybky po najetí drážního vozidla (po hrotu) do pohyblivých částí výhybky ze směru, do kterého výhybka není přestavena, kromě najetí vozidel za stanovených podmínek do výhybky se systémem přestavitelným jízdou vozidla.

- **Technologický rozřez výhybky** je stav zabezpečení výhybky, kdy je zabezpečovacím zařízením indikován rozřez výhybky, ale ve skutečnosti k tomuto stavu nedošlo.

- **Telefonní zápisník** je tiskopis, do kterého zaměstnanci zapisují údaje o vedených telefonních hovorech a jejich obsah, popř. i jiné zápisy, nařízené tímto nebo jiným předpisem SŽ.

- **Určený zaměstnanec organizace udržující zabezpečovací zařízení** [dále jen „Určený zaměstnanec OUZZ"] je oprávněný zaměstnanec OUZZ ve svěřeném obvodu údržby nebo v mimopracovní době jiný oprávněný zaměstnanec OUZZ, stanovený podle rozvrhu pohotovostí.

- **Vedoucí organizace udržující zabezpečovací zařízení** [dále jen „Vedoucí OUZZ"] je vedoucí organizace odpovědné za provozuschopnost ZZ (ředitel, přednosta, …). Může delegovat své pravomoci, stanovené tímto předpisem na podřízené

zaměstnance, přičemž takové delegování musí být vždy realizováno písemně (volnou formou).

- **Vedoucí zaměstnanec organizace udržující zabezpečovací zařízení** [dále jen „Vedoucí zaměstnanec OUZZ"] je zaměstnanec podílející se na zajišťování provozuschopnosti ZZ (např. vedoucí provozního střediska, vrchní mistr sdělovací a zabezpečovací techniky) ve svěřeném obvodu v rámci OUZZ.

- **Výhybka** je kolejové zařízení, které umožňuje přechod železničních kolejových vozidel z jedné koleje na druhou bez přerušení jízdy.

- **Výhybkový závěr** je pro účely tohoto předpisu závěr jazyků (čelisťový, hákový, rybinový, …) na výměně nebo závěr PHS na přestavitelné srdcovce. Za první výhybkový závěr na výměně nebo PHS se považuje závěr, který je nejblíže hrotu jazyka a u PHS hrotu PHS.

- **Výkolejka** je zařízení přímé boční ochrany jízdních cest, které při nežádoucím pohybu vozidel způsobí jejich vykolejení.

- **Výměnový závěr s postupným chodem jazyků** je takový výměnový závěr, u kterého se jazyky při přestavování nepohybují vždy současně. Vlastní přestavení výhybky se skládá ze tří na sebe navazujících fází, a to: odzávorování (vyklesnutí) závěru u prvního (dosud přilehlého) jazyka a část chodu druhého (dosud odlehlého) jazyka; současný chod jazyků; uzávorování (zaklesnutí) závěru u druhého (nyní přilehlého) jazyka a část chodu prvního (nyní odlehlého) jazyka.

  Pozn.: Výměnový závěr s postupným chodem jazyků může být rozřezný nebo nerozřezný.

- **Výměnový závěr se současným chodem jazyků** je takový výměnový závěr, u kterého se oba jazyky pohybují vždy současně. Vlastní přestavení výhybky se skládá ze tří na sebe navazujících fází, a to: odzávorování (vyklesnutí) závěru; současný chod jazyků; uzávorování (zaklesnutí) závěru.

  Pozn.: Výměnový závěr se současným chodem jazyků je vždy nerozřezný.

- **Vypnutí zabezpečovacího zařízení** je zásah do ZZ, při němž se zruší, vyloučí, změní, případně částečně nebo úplně zruší jeho závislosti. Za vypnutí ZZ se také považuje vyloučení závislostí ZZ ve smyslu čl. 5.1.1.

- **Zabezpečovací zařízení neprovozované (vypnuté)** je zařízení, jehož zabezpečovací závislosti se neuplatňují. Neprovozovaná (vypnutá) může být i jen část ZZ.

- **Zabezpečovací zařízení provozované (zapnuté)** je zařízení, jehož zabezpečovací závislosti jsou využívány k zajištění bezpečnosti železniční dopravy.

- **Zapnutí zabezpečovacího zařízení** [dále jen „Zapnutí ZZ"] je obnovení původních zabezpečovacích závislostí nebo současná aktivace nově zřízených závislostí, případně nového ZZ.

- **Závada zabezpečovacího zařízení** [dále jen „Závada"] je odchylka od správné funkce ZZ, kterou lze odstranit předepsaným obslužným úkonem.

  Pozn.: Pokud se závada vyskytne opakovaně považuje se za poruchu.

- **Závislost zabezpečovacího zařízení** [dále jen „Závislost ZZ"] je bezpečná závislost poskytovaná ZZ k zajištění bezpečného provozování dráhy.

- **Závěrový zámek** je mechanický zámek, který slouží ke kontrole polohy závěru a jeho zajištění v příslušné poloze.

  Pozn.: Závěrové zámky jsou zařízení nerozřezná, tj. osazením závěrového zámku se výhybka stává nerozřeznou. Mezi závěrové zámky patří např. přenosný zámek čelisťového závěru.

- **Závislostní zámek** je zámek (mechanický, elektromagnetický), který slouží k definovanému zajištění vzájemného stavu závislých prvků prostřednictvím klíče.

- **Záznamník poruch na sdělovacím a zabezpečovacím zařízení** [dále jen „Záznamník poruch"] je tiskopis, který slouží k zaznamenávání stavu zabezpečovacích (včetně provozních aplikací s vazbou na ZZ) a sdělovacích zařízení a činností prováděných na těchto zařízeních a k potvrzování jejich provozuschopnosti ve vazbě na okolnosti, které ji mohou ovlivňovat.

  Zápis do Záznamníku poruch nelze nahradit zápisem do jiné dokumentace (např. Zkušební deník pro ověřovací provoz podle směrnice SŽDC č. 34).

  Způsob použití Záznamníku poruch pro sdělovací zařízení je upřesněn v předpise SŽDC T1.

1.2.2 Předpis SŽ T100 obsahuje i další základní pojmy, které jsou definovány v k němu návazných předpisech SŽDC D1, SŽDC (ČD) Z1 a SŽDC D3.

1.3 Všeobecné zásady

1.3.1 ZZ smí obsluhovat pouze zaměstnanec ve službě určený vnitřním předpisem provozovatele dráhy[8].

Za podmínek stanovených provozovatelem dráhy (základní dopravní dokumentace [dále jen „ZDD"], předpisy apod.) však mohou být některé části ZZ obsluhovány zaměstnancem provozovatele drážní dopravy (dopravce); povinnosti obsluhujícího zaměstnance stanovené tímto předpisem však vždy plní výpravčí nebo výhybkář (nejedná se o odpovědnost za povinnosti dopravce ve vztahu k obsluze podle dopravních předpisů), který dává zaměstnancům dopravce v příslušném obvodu svolení k posunu, na tratích se zjednodušeným řízením drážní dopravy provozovaných podle předpisu SŽDC D3 [dále jen „trať D3"] nebo vybavených radioblokem provozovaných podle předpisu SŽDC D4 [dále jen „radioblok"] plní povinnosti obsluhujícího zaměstnance stanovené tímto předpisem dirigující dispečer, resp. dispečer radiobloku, není-li tímto předpisem stanoveno jinak.

1.3.2 Zaměstnanci OUZZ (případně OSPD při kontrolách) smějí při činnostech stanovených tímto předpisem na provozovaném ZZ provádět obsluhovací úkony jen v rozsahu a časovém období, které stanoví místně příslušný obsluhující zaměstnanec pro každý případ zvlášť nebo pro určité časové období (např. obsluha ústředně stavěných výhybek při provádění údržby nebo odstraňování poruchy).

1.3.3 Provozní ošetřování ZZ ve smyslu předpisu SŽDC (ČD) Z1 provádějí a osvětlení nepřenosných návěstidel zajišťují obsluhující zaměstnanci určení ZDD. Podrobnosti jsou uvedeny v předpisech pro obsluhu ZZ a jejich doplňujících ustanoveních.

1.3.4 Nadřízení zaměstnanců obsluhujících ZZ či jimi určení zaměstnanci dohlížejí na správnou obsluhu, činnost a provádění provozního ošetřování ZZ. Ověřují, že jsou zjištěné poruchy i závady v činnosti a stavu ZZ správně evidovány v Záznamníku poruch a oznamovány OUZZ. Případné nedostatky na straně zaměstnance OUZZ projednávají s vedoucím OUZZ.

1.3.5 Na správnou obsluhu, provozní ošetřování ZZ, osvětlování nepřenosných návěstidel a provádění zápisů v Záznamníku poruch dohlížejí na základě tohoto předpisu rovněž oprávnění zaměstnanci OUZZ. Tutéž možnost mají také oprávnění zaměstnanci OSPD a organizační složka provozovatele dráhy odpovídající za řízení provozu [dále jen „OSŘP"].

---

[8] Viz §12 odst. 3 vyhlášky č. 173/1995 Sb.

Zjistí-li tito zaměstnanci nedostatky ve výše uvedených činnostech, upozorní na ně obsluhujícího zaměstnance. Bude-li u obsluhujícího zaměstnance zjištěn opakovaný nedostatek v obsluze ZZ nebo závažná skutečnost ohrožující bezpečnost provozování dráhy, upozorní tito zaměstnanci nadřízeného zaměstnance obsluhujícího ZZ a svého bezprostředně nadřízeného zaměstnance, a to pokud možno neodkladně. Nadřízení zaměstnanci obsluhujícího zaměstnance jsou povinni zajistit odstranění zjištěných nedostatků. O skutečnostech s vlivem na bezpečnost a nebo o opakovaných nedostatcích v činnostech obsluhujících zaměstnanců informuje OUZZ příslušnou OSPD, není-li to tatáž organizace.

1.3.6 Činnosti na provozovaném i neprovozovaném ZZ smí vykonávat pouze oprávněný zaměstnanec OUZZ. Případné prohlídky, měření a zkoušení také oprávněný zaměstnanec OSPD.

Činnosti na neprovozovaném ZZ a dále z rozhodnutí či se souhlasem vedoucího OSPD také činnosti, při kterých nemůže dojít k ovlivnění správné funkce ZZ, na provozovaném ZZ (např. nátěry a mazání příslušných částí) smí vykonávat mimo oprávněné zaměstnance OUZZ a OSPD také odborně způsobilí zaměstnanci dodavatelů na základě uzavřené smlouvy, ve které musí být mimo jiné vymezeny i podmínky a obvod jejich působnosti.

1.3.7 Činnosti na ZZ:

a) **činnosti na provozovaném ZZ**, při kterých může dojít k ovlivnění správné funkce ZZ, smí být konány pouze v rámci provozní přestávky nebo po zavedení odpovídajícího dopravního opatření, a to vždy se svolením obsluhujícího zaměstnance.

Případná nutná měření na provozovaném zařízení se smí provádět pouze takovými měřicími přístroji nebo postupy, které nemohou ovlivnit činnost ZZ.

b) **činnosti na neprovozovaném ZZ** - činnost prováděná na zařízení podle výlukového rozkazu[9] [dále jen „VR"] nebo při nepředpokládané výluce (bez VR) nebo na zařízení ve výstavbě.

1.3.8 **Zaměstnanec OUZZ při výcviku** pro činnost na ZZ smí tuto činnost provádět jen za přímého dozoru a odpovědnosti zaměstnance oprávněného k příslušným činnostem na ZZ, kterému byl přidělen vedoucím zaměstnancem.

Za činnost na ZZ zaměstnance OUZZ při výcviku nese odpovědnost dohlížející zaměstnanec, kterému byl zaměstnanec ve výcviku přidělen.

---

[9] Viz Předpis SŽDC D7/2.

Zaměstnanec OUZZ v zácviku pro činnost na ZZ smí tuto činnost vykonávat jen pod dohledem zaměstnance oprávněného k příslušným činnostem na ZZ. Zaměstnanec vykonávající dohled vydá pro práci na ZZ zacvičovanému pokyny odpovídající znalostem, dovednosti a schopnostem zacvičovaného. Podle potřeby kontroluje způsob a výsledky prováděné činnosti. Zacvičovaný je povinen oznámit dohlížejícímu ukončení své činnosti.

Zaměstnanec OUZZ v zácviku odpovídá za svou činnost na ZZ v rozsahu, pro který má vykonané příslušné odborné zkoušky. Vykoná-li však zaměstnanec v zácviku úkon, který je v rozporu s pokyny vydaný dohlížejícím zaměstnancem, kterému byl přidělen, dohlížející zaměstnanec za takový úkon neodpovídá v případě, že nemohl zabránit, aby zaměstnanec v zácviku tento úkon vykonal.

1.3.9 Vedoucí OUZZ a jím určení zaměstnanci OUZZ dohlížejí na údržbu ZZ a kontrolují správnou činnost a stav těchto zařízení. Současně kontrolují i včasnost odstraňování poruch na ZZ a namátkově také volbu a uplatnění dopravních opatření; stejné pravomoci mají vůči OUZZ i oprávnění zaměstnanci OSPD. Vedoucí OUZZ a jím určení zaměstnanci OUZZ dále kontrolují dodržování podmínek bezpečnosti práce.

1.3.10 V mezistaničních úsecích, kde údržbu ZZ zajišťují dvě odlišné OUZZ, předají vedoucí OSPD přednostům příslušným provozních obvodů [dále jen „PO"] a řediteli dotčeného centrálního dispečerského pracoviště [dále také jen „CDP"] plánek s příslušným vyznačením hranic udržovacích obvodů těchto OUZZ. Tito zajistí distribuci na dotčená obslužná pracoviště. Plánek bude součástí ZDD na těchto pracovištích.

1.4 Dokumentace o zabezpečovacím zařízení

1.4.1 Pro každé ZZ musí být vedena technická dokumentace ve dvou soupravách, přičemž jedna musí být uložena u zařízení. Každá souprava obsahuje v závislosti na druhu zařízení následující části:

a) provozovatelem dráhy schválenou závěrovou tabulku včetně jejích příloh,

b) čelní pohledy na ovládací stoly (včetně desky nouzových obsluh), indikační desky, pohled na monitor(y) jednotného obslužného pracoviště [dále jen „JOP"] se zobrazením kolejiště (podle ZTP JOP), panely pomocného stavědla [dále jen „PSt"] a kontrolní skříňky přejezdových zařízení,

c) soubor schémat přehledových, obvodových a zapojovacích,

d) dokumentace použitého programového vybavení u elektronických ZZ[10],

e) jiné dokumenty stanovené DAP, výrobcem zařízení a dokumenty vyplývající z právních předpisů.

K dokumentaci ZZ na tratích s elektrickou trakcí musí být připojeno koordinační schéma ukolejnění a trakčního propojení [dále jen „KSUaTP"].

Dokumentace uvedená v tomto článku musí být předána OSPD nejpozději při předání a převzetí stavby v tištěné podobě ve dvou soupravách a v elektronické podobě v dohodnutém formátu (zpravidla v uzavřeném i otevřeném tj. editovatelném formátu – např.: *.DWG). U zařízení s decentralizovanou výstrojí musí být tištěná podoba v takovém počtu, aby byla k dispozici i v místech s vnitřními výstrojemi decentralizovaných části zařízení.

Za stav technické dokumentace dle tohoto článku uložené u zařízení odpovídá vedoucí zaměstnanec dotčeného udržovacího okrsku[11]. Vztažná pravidla pro zajištění aktuálnosti veškeré dotčené dokumentace a zodpovědnost případně dalších zaměstnanců OUZZ stanoví vedoucí OUZZ.

1.4.2 Pro všechna elektronická ZZ musí být:

a) OSPD předán dodavatelem v rámci aktivace nového ZZ veškerý[12] v něm použitý software [dále jen „SW"], respektive příslušná datová a instalační paměťová média,

b) v rámci provádění změn SW na provozovaném ZZ provedena aktualizace veškerých dotčených paměťových medií, a to ze

---

[10] Jde o ZZ, ve kterých jsou funkční algoritmy realizovány zčásti nebo úplně softwarově

[11] V době schválení změny č. 1 předpisu je to mistr sdělovací a zabezpečovací techniky dotčeného okrsku SSZT, který je zpravidla bezprostředně nadřízeným oprávněného zaměstnance OUZZ.

[12] Pro zajištění možnosti obnovy funkce ZZ.

strany dodavatele, který je za provedení změn odpovědný (např. smluvní servis dotčených částí ZZ) tak, aby byla zajištěna shodnost SW v ZZ a na těchto paměťových médiích,

c) OSPD předány dodavatelem doklady pro veškerý SW použitý v ZZ dokazující jeho oprávněné užívání (licence apod.),

d) předaný SW (systémový a adresný)[13] podle bodu a) a b) autentizován, tj. musí být prokázána jeho shodnost se SW v provozovaném zařízení, a to zpravidla v rámci nasazení SW do ZZ (vlastní způsob autentizace musí být stanoven výrobcem s ohledem na konkrétní technické řešení dotčeného ZZ),

e) veškerá SW paměťová média musí být jednoznačně označena, aby nemohlo dojít k jejich záměně (identifikace lokality ZZ, nasazená verze SW, termín nasazení, atd.) a v takovém provedení, které znemožní změnu dat na nich uložených (read only),

f) použité paměťové nosiče musí zajistit stálost a neměnnost dat po dobu minimálně 6 let[14] od předání.

Veškerá paměťová média s použitým SW se předávají ve dvou vyhotoveních.

1.4.3 Opisy dokumentace ZZ musí být ve shodě se schválenou dokumentací a shodnost potvrzena vedoucím zaměstnancem (pověřeným zástupcem) té organizační složky OUZZ nebo OSPD která opis zhotovuje. V případě závěrových tabulek a jejich příloh může být shodnost potvrzena vedoucím jiné organizační složky SŽ, která v rámci své činnosti opisy zhotovuje (opisy musí být opatřeny i informacemi o původním schváleném originálu závěrové tabulky, resp. jejich příloh).

Zjistí-li zaměstnanec OUZZ v dokumentaci nesrovnalosti, upozorní na ně vedoucího OUZZ, který dále informuje OSPD.

1.4.4 Povinností vedoucího zaměstnance OUZZ a jím určených zaměstnanců je kontrolovat stav technické dokumentace ZZ a jejich aktuálnost. Totéž jsou oprávněni kontrolovat i určení zaměstnanci OSPD. V případě zjištění nedostatků zajistí jejich odstranění.

1.4.5 Dokumentace pro údržbu ZZ obsahuje:

a) předpis SŽ T100, další dotčené DAP a jejich doplňující ustanovení, dokumentaci výrobců (příp. dodavatelů) pro obsluhu, kontrolu provozní způsobilosti, údržbu a provoz ZZ, dosud platné místní předpisy pro obsluhu ZZ a další dokumenty stanovené provozovatelem dráhy,

---

[13] Systémový SW ZZ zajišťuje obecné systémové bezpečné logické závislosti. Adresný (aplikační) SW vyjadřuje konkrétní (adresnou) konfiguraci zařízení, přičemž při jeho nesprávné implementaci může dojít k narušení bezpečnosti zařízení, resp. jeho nesprávné funkci.

[14] Stanoveno s ohledem na nutnost zajištění prohlídek uvedených v čl. 3.3.2.

b) technickou dokumentaci skutečného provedení,

c) KSUaTP[15],

d) dokumentaci jiných zařízení, která ovlivňují funkci ZZ,

e) dokumentaci technologických postupů pro provádění dočasných úprav a jejich Evidenční list (viz příloha B),

f) dokumenty podle předpisu SŽ Bp1, SŽ Bp2, SŽ Bp3 a případně další místní pracovní a bezpečnostní předpisy.

1.4.6 Vedoucí zaměstnanec OUZZ odpovídá za to, že u konkrétního provozovaného ZZ je k dispozici následující dokumentace dodaná OSPD:

a) dokumentace pro údržbu podle čl. 1.4.5 s tím, že u zařízení nemusí být předpisy vydané přímo provozovatelem dráhy (zejména předpisy řad D, T, Z a případná související doplňující ustanovení), jsou-li dostupné na stanovišti údržby pro daný úsek,

b) protokol o nastavení KO[16] a počítačů náprav,

c) zpráva o výchozí a poslední pravidelné revizi elektrického zařízení nebo její kopie,

d) Plán údržby a k němu příslušný Výpis činností pro plán údržby a obsah zařízení technologické skupiny údržby [dále jen „TSÚ"],

e) Záznamník poruch,

f) tiskopisy se záznamy o měřeních a zkouškách, případně jejich ekvivalenty pořizované pomocí výpočetní techniky a diagnostických zařízení.

Při používání a ukládání dokumentace u zařízení musí být dbáno zásad požární bezpečnosti podle TNŽ 34 2612 v návaznosti na ustanovení zákona č. 133/1985 Sb., o požární ochraně, ve znění pozdějších předpisů a předpisů vydaných na jeho základě zejména vyhlášky 246/2001 Sb., ve znění pozdějších předpisů a řádu SŽ R14.

1.4.7 Vedoucí OUZZ i OSPD odpovídá za příděl DAP do osobního užívání zaměstnancům, kteří mají předepsanou jejich úplnou znalost. Podle provozních potřeb osobní příděl rozšiřuje, např. o výpisy ze vztažných DAP, o návody výrobců apod.

Přidělení může být v písemné nebo elektronické podobě.

---

15 KSUaTP pouze na elektrizované trati. Na neelektrizované trati s KO pouze schéma izolace.

16 Protokol musí být vydaný oprávněnou složkou SŽ. V době schválení změny č. 1 předpisu je to SŽ CTD.

1.4.8 Oprávnění zaměstnanci OUZZ jsou při předávce služby (včetně turnusové služby i pracovní pohotovosti) povinni se navzájem informovat o stavu ZZ.

Na pracovištích určených vedoucím OUZZ k tomu slouží „Předávková kniha OUZZ". Zápis o předání a převzetí pracoviště (služby) si zaměstnanci (vedoucí směny) potvrdí podpisy. Formu Předávkové knihy a další pravidla pro předávku služby stanovuje vedoucí OUZZ.

1.4.9 U vedoucího zaměstnance OUZZ musí být dostupné v aktuální podobě:

a) denní přehled poruch a mimořádných událostí při provozu zařízení ve svěřeném obvodu,

b) informace o pracovní činnosti svých podřízených zaměstnanců,

c) celkový přehled o plnění Plánů údržby ve svěřeném obvodu[17],

d) přehled o plnění plánu prohlídek a kontrol zařízení souvisejících s povinnostmi OUZZ,

e) rozvrhy pohotovostí a obsazení pracovišť s nepřetržitou službou,

f) dokumenty určené k uložení (případné jiné místo uložení určí vedoucí OUZZ).

Podklady uvedené v bodech a), d), e) a f) vedoucí zaměstnanec OUZZ poskytuje OSPD (pravidla musí být stanovena smluvně).

1.4.10 Záznamníky poruch se vždy zřizují a ukládají na pracovištích obsluhy ZZ nebo přímo u zařízení (v reléové skříni, domku apod.). Na tratích D3 a na trati vybavené radioblokem jsou Záznamníky poruch zřízeny a uloženy také na pracovišti dirigujícího dispečera (viz předpis SŽDC D3) resp. na pracovišti dispečera radiobloku (viz předpis SŽDC D4). Záznamníky poruch dodává vedoucí zaměstnanec OUZZ, který po dohodě s vedoucím OSPD[18] a OSŘP stanoví přesná místa uložení Záznamníku poruch u zařízení a tato místa uložení volnou formou písemně eviduje s jednoznačným přiřazením Záznamníku poruch konkrétnímu místu, respektive zařízení.

Pro každý Záznamník poruch musí být při začátku používání na čelní straně doplněno jednoznačné označení konkrétního obslužného pracoviště, respektive zařízení, pro něž je Záznamník poruch určen (např. DOZ Přerov – Břeclav, PZS km 0,624 tratě Otrokovice – Vizovice), umístění záznamníku poruch (např. CDP Přerov sál Přerov – Břeclav, Reléový domek PZS km 0,624) a dále datum začátku používání Záznamníku poruch.

Závazná pravidla pro vlastní vzhled Záznamníku poruch a vzor dotčených listů jsou uvedeny v příloze J.

---

[17] Vedoucí zaměstnanec OUZZ může pověřit oprávněného zaměstnance OUZZ sledováním plnění Plánů údržby svěřeného obvodu.

[18] V případě, že OUZZ není organizační jednotkou provozovatele dráhy.

Pro konkrétní pracoviště může vedoucí OSPD po dohodě s vedoucím OUZZ rozhodnout, že budou do Záznamníku poruch zaznamenávány také stavy nikoli jen ZZ, ale konkrétních sdělovacích, případně dalších určených zařízení. Při rozhodování o rozšíření působnosti Záznamníku poruch o tato zařízení se zejména zohledňuje způsob provádění údržby těchto zařízení a předpokládaný rozsah prováděných zápisů oproti zápisům k ZZ. Rozsah působnosti Záznamníku poruch pro dotčená zařízení musí jednoznačně plynout z popisu zařízení a lokality na čelní straně Záznamníku poruch. V případě potřeby bude působnost Záznamníku poruch upřesněna na rubu titulní strany uvedením seznamu všech zařízení, pro které je Záznamník poruch zřízen. Pro tato zařízení se již samostatný záznamník poruch nezřizuje.

1.4.11 Všechny popsané Záznamníky poruch se ponechají u provozovaného zařízení spolu s novými, nejméně 6 měsíců od posledního zápisu, ale nejdéle do konce kalendářního roku, v němž skončila uvedená šestiměsíční lhůta. Následně se uloží u vedoucího OUZZ po dobu minimálně 5 let, přičemž takto uložený Záznamník poruch musí být vždy k dispozici pro následující prohlídku ZZ s nejdelší časovou lhůtou.

Pokud při odebírání Záznamníku poruch nejsou některé poruchy v něm zapsané odstraněny, musí být tyto neodstraněné poruchy přepsány (doslovný opis včetně původního čísla poruchy, za které v lomítku uvede rok původního zápisu) zaměstnancem OUZZ, který Záznamník poruch odebírá k uložení, do nového Záznamníku poruch.

Pokud je při odebírání Záznamníku poruch na zařízení provedena dočasná úprava zabezpečovacího zařízení [dále jen „DÚZZ"][19], zaměstnanec OUZZ, který Záznamník poruch odebírá k uložení, zapíše do nového Záznamníku poruch informaci o provedené DÚZZ s uvedením čísla dotčeného evidenčního listu DÚZZ.

Dokumentace z provedených diagnostických měření výměnných dílů [dále jen „VD"] (sešit cyklických měření nebo vytisknutá sestava pro VD) se zakládá u vedoucího zaměstnance OUZZ po dobu minimálně 10 let.

Měřicí protokoly z měření provedených v uplynulých letech zůstávají uloženy po dobu jednoho roku u zařízení a dalších 5 let se ukládají u vedoucího zaměstnance OUZZ.

Po uplynutí výše uvedených lhůt předá OUZZ uvedené dokumentace OSPD, který rozhodne o jejich dalším uložení nebo skartaci.

1.4.12 Plán údržby zpracovává OSPD podle organizace údržby OUZZ (OUZZ k tomu poskytne OSPD potřebné podklady) pro všechna zařízení, zpravidla pro období jednoho roku. Po naplnění Plánu údržby se

[19] Problematika DÚZZ je řešena v čl. 5.1 a příloze B.

tento ukládá na pracovišti oprávněného zaměstnance OUZZ shodně jako měřící protokoly.

1.4.13 Plán údržby je sestaven a veden pomocí speciálních programů. Součástí programového vybavení je Výpis činností a obsah zařízení TSÚ, obsahující položky podle přílohy A.

Pro případ zařízení, která nejsou vedena speciálními programy (ojedinělé aplikace zařízení, zařízení v ověřovacím provozu apod.), se využije pro sestavení Plánu údržby vzor tiskopisu uvedený v příloze A. Podkladem pro seznam činností k Plánu údržby je v tomto případě schválená technická dokumentace výrobce či dodavatele zařízení.

V Plánu údržby se současně eviduje jeho plnění.

Při plánování údržby na zařízeních je třeba přihlížet k obvodům působnosti dotčených výpravčích, aby nedocházelo k nežádoucí kumulaci údržby. Požadovaný rozsah spolupráce výpravčího při údržbě nesmí znemožnit nebo příliš omezit ostatní činnosti, které výpravčí vykonává. Přitom je rovněž nutné zohlednit provádění pravidelných prohlídek.

1.4.14 Plán údržby schvaluje vedoucí OSPD nebo jím pověřený zaměstnanec, splňující podmínky odborné způsobilosti podle vnitřních předpisů provozovatele dráhy.

1.4.15 Dokladem o provozuschopnosti ZZ a o provedené preventivní údržbě je zápis v Záznamníku poruch. V případě ověřovacího provozu ZZ musí být jeho preventivní údržba a způsob jejího dokumentování sjednáno s dodavatelem zařízení. Dokumentace z preventivní údržby zařízení v ověřovacím provozu se archivuje po celou dobu trvání ověřovacího provozu a dále stejně jako Záznamník poruch. Výstup (vytištěný) ze speciálních programů pro údržbu nebo diagnostických zařízení lze považovat za ekvivalent Záznamníku poruch.

1.4.16 Dokumentace skutečného provedení ZZ smí dočasně obsahovat vyjádření změn oproti předchozímu stavu zaznamenané žlutou (zrušené části) a červenou (nové, změněné části) barvou. V odůvodněných případech (postupné změny, více současných změn apod.) lze pro rušené nebo nové části použít barvy další, přitom je nutno formou poznámky vysvětlit význam jednotlivých barev. Každá provedená změna musí být na opraveném výkrese doprovázena červeně perem (propisovací tužkou) psanými údaji o tom, kdo, kdy a z jakého důvodu (např. oprava kresličské chyby, odstranění chyby zapojení) změnu provedl, zakreslil, jeho příjmení (psané čitelně tiskacím písmem) a vlastnoruční podpis. Při vícenásobných změnách musí údaje obsahovat i specifikaci obvodů, jichž se provedená změna týká.

Dokumentace obsahující změny vyjádřené barevně (vyjma dokumentace dočasných úprav podle přílohy B) nebo dokumentace opotřebovaná či poškozená, musí být co nejdříve, nejpozději do jednoho roku od ukončení úprav (provedení změny ZZ), nahrazena dokumentací neopotřebovanou a bez barevných oprav (tj. se zakreslením změn a oprav definitivním způsobem). Je-li dokumentace nečitelná nebo neúplná, musí být vyměněna (doplněna) neprodleně. Za včasnou výměnu dokumentace odpovídá vedoucí OUZZ.

Lhůta smluvně sjednaná s dodavatelem k dodání definitivní dokumentace (tj. bez barevných změn a oprav) po uvedení nových nebo rekonstruovaných zařízení do provozu nesmí být delší než půl roku.

1.4.17 Veškerá dokumentace uložená přímo u zařízení (dokumentace podle čl. 1.4.1, protokoly, Plán údržby, Záznamník poruch, …), se ukládá do pro ni určených samostatných plechových (ne hliníkových) skříní, krabic nebo jiných vhodných nehořlavých obalů[20]. Pro operativnější zásah při odstraňování poruch mohou být na příslušném místě přímo u zařízení uloženy kopie dotčených částí dokumentace/zapojení – o způsobu a uložení rozhodne vedoucí OUZZ. Uvedená povinnost pro ukládání dokumentace se nevztahuje pro dokumentaci určenou pro zaměstnance obsluhující ZZ.

Za správné ukládání dokumentace odpovídá každý oprávněný zaměstnanec OUZZ po každém jejím použití (provedení odpovídající údržby, opravy, atd.). Vedoucí OUZZ odpovídá za stanovení a zajištění podmínek pro správné uložení dokumentace u zařízení.

1.4.18 Součástí komplexní prohlídky sdělovacího a zabezpečovacího zařízení je také kontrola stavu:

a) dokumentace pro obsluhu zařízení v částech, které dodává OUZZ nebo OSPD do ZDD,

b) dokumentace o provozu zařízení,

c) dokumentace o údržbě zařízení,

d) dokumentace u zařízení.

1.4.19 Po snesení ZZ musí být jeho technická dokumentace vedená dle čl. 1.4.1 předána OSPD, která zajistí uložení jedné kompletní soupravy po dobu minimálně 1 rok od snesení ZZ.

[20] Dotčené obaly (bedna, skříň, …) musí zajistit řádné podmínky pro skladování dokumentace (přiměřenou ochranu proti poškození a ohni).

1.5 Rozhraní mezi zabezpečovacím zařízením a ostatními zařízeními

1.5.1 Článek 1.5 upřesňuje rozhraní mezi zařízeními v údržbě OUZZ a zařízeními udržovanými ostatními organizacemi. Uvedená rozhraní nejsou rozhodující pro stanovení, zda konkrétní část ZZ je či není určeným technickým zařízením podle vyhlášky č. 100/1995 Sb. [dále jen „UTZ"].

1.5.2 Rozhraní mezi ZZ a jeho napájením upravuje předpis SŽDC E8.

1.5.3 Rozhraní mezi ZZ výhybek a stavěcím zařízením výhybky je u čelisťových závěrů v místě připojení stavěcích tyčí k závorovacím tyčím. U hákových závěrů tvoří rozhraní čep, pomocí kterého je připojena přestavná spojnice ke spojovací tyči hákového závěru. Rozhraní u kontrolních tyčí je v místě připojení k jazykům.

1.5.4 Rozhraní mezi výstrojí kolejových obvodů a kolejnicemi je v místě připojení lanových propojení ke kolejnici s následujícím upřesněním. Za místo připojení lanových propojení (zpravidla otvor v kolejnici), jeho zřízení a jeho odpovídající stav do doby první instalace lanového propojení odpovídá OUT. V rámci první instalace přechází toto místo do správy OUZZ. Pokud není místo připojení způsobilé provozu (např. poškozením od trakčního proudu) nebo je případně nutné zřídit dalšího místo připojení, je toto v kompetenci OUT.

1.5.5 Rozhraní mezi součástmi sdělovacích a zabezpečovacích zařízení, které jsou spravovány nebo udržovány různými organizacemi, musí být stanoveno písemnou formou (smluvně).

2 Venkovní prvky

2.1 Výhybky a jejich zabezpečení

2.1.1 Způsoby zabezpečení výhybek

2.1.1.1 Výhybky, které nemají vzájemnou vazbu na hlavní nebo seřaďovací návěstidla (rozsvícení návěsti dovolující jízdu), jsou výhybky nezabezpečené a smějí se pojíždět proti hrotu rychlostí v ≤ 40 km/h a po hrotu rychlostí v ≤ 60 km/h, u výhybek se samovratným přestavníkem a křižovatkových výhybek rychlostí v ≤ 40 km/h. Poloviční křižovatkové výhybky se posuzují jako dvě samostatné výhybky.

2.1.1.2 Výhybky, které mají vzájemnou vazbu na hlavní nebo seřaďovací návěstidla (rozsvícení návěsti dovolující jízdu), jsou výhybky zabezpečené. Podrobnosti o provedení závislostí mezi výhybkami, výkolejkami a návěstidly stanovuje TNŽ 34 2620. Stupně zabezpečení výhybek a z něho vyplývající rychlost pojíždění výhybek jsou uvedeny v tabulce 1.

2.1.1.3 Ústředně přestavovaná výhybka s mechanickým přestavníkem, která je pojížděna vlaky proti hrotu nebo je pro jízdy vlaků výhybkou odvratnou, musí být opatřena též závislostí prostřednictvím mechanického závorníku i pro rychlost proti hrotu nejvýše 60 km/h v těchto případech:

a) jde-li o poměrovou výhybku s úhlem odbočení vyjádřeným poměrem 1 : X, kde X ≥ 12,

b) jde-li o výhybku s úhlem odbočení 5° a menším,

c) jde-li o výhybku křižovatkovou s pérovými jazyky a drátová táhla k přestavníku jsou delší než 100 m,

d) jsou-li drátová táhla k přestavníku delší než 250 m,

e) má-li trojpolohový přestavník.

Seznam těchto výhybek, který dodá vedoucí OSPD, musí být uveden v ZDD.

2.1.1.4 Jednoduché a křižovatkové výhybky (případně kolejové křižovatky) s pohyblivým hrotem (pohyblivé hroty) srdcovky [dále jen „PHS"] musí mít jazyky výměn a hroty pohyblivých srdcovek opatřeny elektrickými přestavníky s kontrolou polohy jazyků (hrotů). Ruční přestavování a zabezpečení závislostními zámky (výměnovými, odtlačnými, závěrovými) je u nich přípustné jen jako přechodné, např. při výlukách (ve smyslu ustanovení předpisu SŽDC D7/2) a přestavbách.

Výhybky s PHS a kolejové křižovatky s PHS se opatřují trvale osazenými mechanickými zámky (výměnovými, odtlačnými,

závěrovými) se závislostmi podle přílohy E, čl. E.3.4, E.3.6 a E.3.7 za účelem kontroly polohy výhybky (kolejové křižovatky) při poruchách a mimořádnostech. Příklady tabulek uzamčení výhybek jsou v příloze H.

2.1.1.5 Ručně přestavované zabezpečené výhybky, které nelze považovat v souladu s předpisem SŽDC (ČD) Z1 za střežené, nebo stanoviště není obsazeno, musí mít ZZ, které znemožní nežádoucí otevření výhybkového závěru[21].

2.1.1.6 Výhybky s nerozřeznými přestavníky a výhybky bez výměníku, či jen bez výměníkového závaží, musí být uvedeny v ZDD.

[21] Možné způsoby znemožnění nežádoucího otevření výhybkového závěru jsou:
- odtlačný zámek jen v kombinaci s výměnovým závěrem s postupným chodem jazyků,
- stojanový zámek,
- závěrový zámek,
- uzamykatelný závorník s elektrickým dohledem.

2.1.1.7 Technické prostředky zabezpečení výhybek jsou uvedeny v Tabulce 1.

Tabulka 1 - Technické prostředky zabezpečení výhybek

Stupeň zabezpe-čení	Rychlost proti hrotu nejvýše (km/h)	Rychlost po hrotu nejvýše (km/h)	Odpovídající technický prostředek zabezpečení výhybky [1)]
1	**60**	**120**	- výměnový zámek - odtlačný zámek - elektrický výměnový zámek - elektrický odtlačný zámek - závěrový zámek - mechanický přestavník [2) 3)] - elektrický přestavník bez kontroly polohy jazyků
2	**80**	**120**	- mechanický závorník - uzamykatelný závorník - elektrický přestavník [4)] s kontrolou polohy jazyků
3	**120**	**120**	- výměnový zámek a odtlačný zámek [6)] - mechanický nebo uzamykatelný závorník a stojanový zámek - mechanický nebo uzamykatelný závorník a odtlačný zámek [6)] - mechanický přestavník [2) 3)] a mechanický závorník [6)] - elektrický přestavník [4)] jednofázový s kontrolou polohy jazyků a elektromagnetickým závorníkem - elektrický přestavník [5)] s kontrolou polohy jazyků - rozřezný závorník s elektrickou kontrolou polohy jazyků
4	**200**	**200**	- elektrický přestavník [5)] s kontrolou polohy jazyků a snímači polohy jazyků [7)] - hydraulický přestavník s kontrolou polohy jazyků a snímači polohy jazyků [7)]

1) Obvyklé druhy venkovních zabezpečovacích zařízení nebo jejich kombinace k dosažení potřebného stupně zabezpečení.
2) Netýká se samovratného přestavníku.
3) Vyjma případů, kdy se mechanický přestavník za technický prostředek zabezpečení výhybky nepovažuje (viz čl. 2.1.1.3).

4) Přestavníky s jmenovitou přídržnou silou nižší než 7 kN, např. konstrukce předcházející typové řadě EP 600.
5) Přestavníky s jmenovitou přídržnou sílou větší nebo rovnou 7 kN, např. přestavníky typové řady EP 600.
6) Jen v kombinaci s výměnovým závěrem s postupným chodem jazyků.
7) Ke kontrole polohy jazyka v dalších místech (bodech) od hrotu jazyka, stanovených v technické dokumentaci pro zabezpečení použité výhybky.

2.1.2 Západková zkouška

2.1.2.1 Západkovou zkouškou se pomocí zkušební měrky kontroluje správnost základní funkce ZZ pro vyhodnocení informace o koncové poloze:

a) výhybkového závěru, na kterém, resp. u kterého je prvek zabezpečovacího zařízení kontrolující jeho koncovou polohu (uzavření)[22],

b) hrotů jazyků výměn při přiléhání k opornicím ve stanovených případech (např. výměnový zámek, závorník),

c) pohyblivých hrotů jednoduchých srdcovek při přiléhání ke křídlovým kolejnicím,

d) pohyblivých hrotů dvojitých srdcovek při přiléhání ke kolenovým kolejnicím.

Západková zkouška se provádí a vyhodnocuje podle čl. 2.1.2.3, 2.1.2.4 a 2.1.2.5. Západkovou zkoušku provádějí k tomu oprávnění zaměstnanci OUZZ a organizace udržující tratě [dále jen „OUT"], při kontrolách i OSPD. Technický prostředek zabezpečení výhybky podle svého druhu kontroluje koncovou polohu výhybkového závěru i přiléhání hrotů nebo jen jednu z těchto skutečností[23].

---

[22] Jestliže je druhý a/nebo další výhybkový závěr spojen spřáhlem s jiným závěrem, na kterém, resp. u kterého je prvek zabezpečovacího zařízení kontrolující jeho koncovou polohu (uzavření), západková zkouška se na druhém, resp. dalším výhybkovém závěru neprovádí.
Jestliže je u, resp. na druhém a/nebo dalším výhybkovém závěru prvek zabezpečovacího zařízení kontrolující jeho koncovou polohu (uzavření), západková zkouška se na druhém, resp. dalším výhybkovém závěru provádí.

[23] V případě postupného účinkování kontrolních funkcí, např. elektrický přestavník EP 600 s kontrolou polohy jazyků nebo tento ještě doplněný snímači polohy jazyků, se při západkové zkoušce přezkušuje jen základní (první účinkující) funkce ve smyslu čl. 2.1.2.1, 2.1.2.3, 2.1.2.4 g); kontrola ostatních detekčních mechanizmů se provádí odděleně podle předpisů a návodů pro údržbu (např. při pravidelné údržbě).

- Koncovou polohu výhybkového závěru nekontroluje: výměnový zámek ani závorník (mechanický ani uzamykatelný).
- Přiléhání hrotu jazyka k opornici nekontroluje: mechanický přestavník, samovratný přestavník, elektrický přestavník bez kontroly polohy jazyků, závěrový zámek, odtlačný výměnový zámek (mechanický ani elektrický).
- Stojanový zámek, popř. spojovací zámek, nekontroluje přiléhání hrotů ani koncovou polohu výhybkového závěru; uzamyká pouze výměník (stojanový zámek páku výměníku se závažím, spojovací zámek převodovou páku výměníku).
- V případě skutečnosti, kterou technický prostředek podle předchozích odrážek této poznámky nekontroluje, je kontrola závislá na správné funkci výhybkového závěru a stavěcího zařízení. Předpisy SŽ stanovují povinnosti určených zaměstnanců, kteří na výhybku dohlížejí, přestavují ji a před jízdou její správnou polohu přezkušují. Podrobněji viz TNŽ 34 2620.

2.1.2.2 Pravidelná západková zkouška se u prvního závěru ve směru jízdy proti hrotu provádí zkušební měrkou u výhybek pojížděných:

a) rychlostí větší než 60 km/h jednou za 14 dnů zkušební měrkou 4 mm,

b) rychlostí 60 km/h jednou měsíčně zkušební měrkou 4 mm,

c) rychlostí menší než 60 km/h jednou měsíčně zkušební měrkou 6 mm.

U každého dalšího závěru, jehož součástí je prvek zabezpečovacího zařízení zajišťující přestavení a kontrolující koncovou polohu (uzavření) závěru, se provádí západková zkouška jednou za tři měsíce zkušební měrkou 6 mm.

2.1.2.3 Zkušební měrka se vkládá v místě závěru mezi jazyk výměny a opornici nebo mezi pohyblivý hrot srdcovky a kolenovou nebo křídlovou kolejnici v místě osy stěžejky připevněné na hrotu jazyka nebo pohyblivém hrotu srdcovky.

V těch případech, kde není stěžejka, se vkládá zkušební měrka v místech připojení stavěcího soutyčí na jazyk výměny nebo pohyblivý hrot srdcovky.

Západková zkouška se na výhybce se samovratným přestavníkem provádí v režimu ručního přestavování, přičemž se po vložení zkušební měrky provede přestavení páky výměníku silou proti pružině přestavníku do koncové přednostní polohy a spojovací zámek se zkušebně uzamkne, aby kontakt tohoto zámku nerozpojoval dohlédací elektrický obvod. Zkouška se také může provést v režimu samovratného přestavování, je-li k dispozici prostředek, který umožní potřebný pohyb dotčených jazyků. Podrobný technologický postup této zkoušky ve vztahu k samovratnému přestavníku a k němu příslušnému detekčnímu zařízení stanoví návody výrobce samovratného mechanizmu. Jsou-li na výhybce se samovratným přestavníkem také technické prostředky zabezpečení pro režim ručního stavění (např. zámky), provádí se u nich západková zkouška i v tomto režimu.

2.1.2.4 Při dolehnutí jazyka (PHS) na zkušební měrku nesmí dojít k vyhodnocení informace o koncové poloze výhybky, tzn.:

a) u výhybky opatřené výměnovým zámkem nelze otočit jeho závěrný hák u přilehlého jazyka (PHS) ze sklopené (vodorovné) do naklopené (svislé) polohy (závěrný hák musí narazit na jazyk či pohyblivý hrot srdcovky) a ani zámek uzamknout; je-li výhybka současně opatřena snímačem polohy na hrotu jazyka (PHS), nesmí dojít k vyhodnocení informace o koncové poloze výhybky,

b) u výhybky opatřené odtlačným zámkem nelze otočit závěrný hák odtlačného zámku u odlehlého jazyka (PHS) ze sklopené

do naklopené polohy (závěrný hák musí narazit na nedokonale odléhající jazyk či pohyblivý hrot dvojité srdcovky) a ani zámek uzamknout; je-li výhybka současně opatřena snímačem polohy na hrotu jazyka (PHS), nesmí dojít k vyhodnocení informace o koncové poloze výhybky,

c) u závěrového zámku nelze přestavit mechanismus zámku do polohy pro zapevnění závěru a ani zámek uzamknout,

d) u elektrických výměnových zámků nelze přeložit ovládací kličku do koncové polohy a ani nesmí dojít k vyhodnocení informace o uzamčení výhybky ve stanovené koncové poloze,

e) u výhybky opatřené mechanickým závorníkem nelze zaklesnout stavěcí páku nebo otočit a ani uzamknout kladku uzamykatelného závorníku,

f) u výhybky opatřené mechanickým přestavníkem nelze zaklesnout stavěcí páku v poloze odpovídající koncové poloze výhybky,

g) u výhybky opatřené elektrickým přestavníkem nesmí dojít k vyhodnocení informace o koncové poloze výhybky,

h) u výhybky se samovratným přestavníkem a snímačem koncové polohy výměnového závěru (příp. snímači koncové polohy jednotlivých jazyků) nesmí dojít k vyhodnocení informace o přednostní poloze,

i) u výhybky opatřené závorníkem s elektrickým dohledem (např. závorník ZED) nelze závorník uzávorovat a ani nesmí dojít k vyhodnocení informace o koncové poloze.

Západková zkouška se provádí zásadně jen na výhybce se správně účinkujícím výhybkovým závěrem (vyhovující výsledek kontroly funkce závěru zkušebními měrkami podle předpisu SŽDC S3 – díl IX). Zjistí-li zaměstnanec provádějící západkovou zkoušku, že lze závěr částečně nebo zcela uzavřít při vložené zkušební měrce, musí západkovou zkoušku vyhodnotit jako nevyhovující. Současně však musí posoudit, zda ZZ podmínkám zkoušky vyhoví (zda nedojde k vyhodnocení informace o koncové poloze podle tohoto článku). Po opravě závěru se musí vykonat západková zkouška znovu.

2.1.2.5 Při západkové zkoušce se dále zkouší:

a) zda je u výhybky opatřené výměnovým zámkem znemožněno otočení závěrného háku ze sklopené do naklopené polohy (závěrný hák musí narazit na jazyk či pohyblivý hrot srdcovky) a jeho uzamčení, je-li jazyk v odlehlé koncové poloze,

b) zda je u výhybky opatřené odtlačným zámkem znemožněno otočení jeho závěrného háku ze sklopené do naklopené polohy (závěrný hák musí narazit na jazyk či pohyblivý hrot srdcovky) a jeho uzamčení, přiléhá-li jazyk k opornici,

c) zda je u výhybky uzamčené stojanovým zámkem znemožněno pákou výměníku výhybku ručně přestavit ze stanovené koncové polohy,

d) zda je u výhybky se samovratným přestavníkem uzamčené v samovratném režimu znemožněno vyklesnout závoru a výhybku ručně přestavit z přednostní koncové polohy,

e) zda je u výhybky opatřené mechanickým závorníkem nebo uzamykatelným závorníkem znemožněno přestavovat páku závorníku nebo rukojeť závorníku do polohy uzávorováno, je-li výhybka v opačné koncové poloze,

f) zda se u výhybky s postupným chodem jazyků uzávorované mechanickým závorníkem nebo uzamčené závislostním výměnovým zámkem nebo uzamčené elektrickým výměnovým zámkem s kontrolou polohy pouze přilehlého jazyka při pokusu o přestavení výměny (zkouška odtrhem) po otevření závěru přilehlého jazyka nepřiblíží odlehlý jazyk k opornici na vzdálenost menší než 90 mm; pro křižovatkové výhybky s pérovými jazyky 85 mm; pro výhybky na spádovišti 65 mm,

g) zda se u výhybky uzamčené závěrovým zámkem při pokusu o přestavení výměny neotevře závěr přilehlého jazyka,

h) zda se u výhybky uzávorované rozřezným závorníkem (např. závorník ZED) při pokusu o přestavení výměny neotevře výhybkový závěr,

i) zda u výhybky s postupným chodem jazyků nebo PHS uzamčených odtlačným zámkem a pokusu o přestavení nedojde u přilehlého jazyka (PHS) k otevření závěrového háku hákového závěru nebo ztrátě uzávorování závěrového háku čelisťového závěru. Hodnota záklesu háku hákového závěru nebo délka uzávorování háku čelisťového závěru u přilehlého jazyka (PHS) nesmí být menší než 15 mm.

2.1.2.6 Nevyhoví-li první výhybkový závěr zkoušce 4 mm zkušební měrkou a vyhoví zkoušce 6 mm měrkou, musí se rychlost přes výhybku omezit na v ≤ 50 km/h proti hrotu a v ≤ 120 km/h po hrotu.

2.1.2.7 Nevyhoví-li při zkoušce 6 mm měrkou první výhybkový závěr, musí být pro jízdu proti hrotu přilehlá část zajištěna přenosným výměnovým zámkem. Rychlost jízdy přes výhybku proti hrotu se musí omezit podle čl. 2.1.3.2.2, po hrotu podle čl. 2.1.3.2.6.

Nevyhoví-li při zkoušce druhý a/nebo další výhybkový závěr na pohyblivé části, musí být pro jízdu proti hrotu přilehlá část zajištěna přenosným výměnovým zámkem. Rychlost jízdy přes výhybku se musí omezit podle čl. 2.1.3.2.8.

2.1.2.8 Vyhoví-li při zkoušce 6 mm měrkou výhybkový závěr, ale nevyhoví technický prostředek zabezpečení výhybky, jedná se o snížení stupně zabezpečení[24], případně o výhybku nezabezpečenou.

2.1.2.9 Nevyhoví-li u výhybek podle čl. 2.1.1.3 závorník západkové zkoušce, považuje se taková výhybka za nezabezpečenou a pro jízdy drážních vozidel se postupuje podle čl. 2.1.3.3.1 a).

2.1.2.10 Oprávnění zaměstnanci OUZZ vykonávají západkovou zkoušku:

a) při údržbě ZZ,

b) při prohlídkách ZZ (odst. a), b), d) čl. 3.3.2),

c) při zapínání výhybky do ZZ po montáži, vypnutí nebo rozříznutí.

Oprávnění zaměstnanci OSPD mohou vykonat západkovou zkoušku sami při své kontrolní činnosti.

Výsledek západkové zkoušky zapíší oprávnění zaměstnanci OUZZ, resp. OSPD do Záznamníku poruch.

2.1.2.11 Udržovací práce na výhybce, které mohou ovlivnit výsledek západkové zkoušky, smí provádět zaměstnanci OUT, resp. zaměstnanci dodavatelských firem ve smluvním vztahu s OUT (pro tyto práce na zařízení musí mít odbornou způsobilost). Tyto práce mohou být prováděny pouze po vzájemné dohodě se zaměstnanci OUZZ. Odpojení výhybky od technického prostředku jejího zabezpečení, za účelem udržovacích prací OUT, smí provést pouze oprávněný zaměstnanec OUZZ. Vedoucím udržovacích prací na výhybce prováděných v součinnosti OUT a OUZZ je zaměstnanec OUT.

Po skončení udržovacích prací prováděných v součinnosti OUT a OUZZ vykoná západkovou zkoušku oprávněný zaměstnanec OUZZ a její výsledek zapíše do Záznamníku poruch.

2.1.2.12 Při předepsaných prohlídkách výhybky a při konečném přezkoušení při jejím zapínání do ZZ (např. po montáži, vypnutí nebo rozříznutí) se výhybka kontroluje se zapojeným přestavníkem. Kontrolu funkce výhybky a měr na výhybce, např. zdvihu spojovací tyče, rozevření jazyků a záklesů závěrových háků, uzávorování (překrytí) závěrového háku (západky) závorovací (posuvnou) tyčí apod., vykonává zaměstnanec složky organizace, která udržuje pohyblivé části výhybky (zpravidla OUT); západkovou zkoušku provádí oprávněný zaměstnanec OUZZ.

---

[24] Např. výhybka je opatřena přestavníkem a závorníkem a přestavník nevyhoví zkoušce měrkou 6 mm, ale závorník vyhoví, rychlost jízdy se sníží podle výsledku západkové zkoušky závorníku (4 mm ⇔ 80 km/h; 6 mm ⇔ 50 km/h) a výhybku není nutné zajistit přenosným výměnovým zámkem.

2.1.2.13 Jsou-li pochybnosti o příčině nevyhovujícího stavu výhybky, provede se kontrolní měření výhybky s odpojeným přestavníkem. Kontrolní měření výhybky při odpojeném přestavníku je pro posouzení jejího stavu rozhodující.

2.1.2.14 Při prohlídkách podle čl. 3.3.2 a při zapínání výhybky do ZZ po montáži musí západkovou zkoušku na ústředně přestavovaných výhybkách vykonávat dva zaměstnanci OUZZ. U mechanických přestavníků jeden přestavuje výměnovou páku a druhý vkládá zkušební měrku. U elektrických přestavníků jeden kontroluje indikace o poloze výhybky přestavované obsluhujícím zaměstnancem nebo po dohodě s obsluhujícím zaměstnancem výhybku přestavuje sám a druhý vkládá zkušební měrku. V případě výhybek přestavovaných z pracoviště DOZ může činnost zaměstnance OUZZ na pracovišti DOZ nahradit DŽDC.

Při západkové zkoušce v ostatních případech (údržba, po rozřezu apod.) přestavuje výhybky výměnovou pákou nebo obsluhou ovládacího prvku obsluhující zaměstnanec nebo po dohodě s obsluhujícím zaměstnancem zaměstnanec OUZZ a informuje zaměstnance OUZZ nebo OUT provádějícího západkovou zkoušku o stavu (poloze) zařízení.

2.1.2.15 Po vykolejení vozidla na výhybce, popřípadě v její blízkosti nebo po rozříznutí výhybky, nelze výsledek západkové zkoušky považovat za zásadní kritérium pro rozhodnutí o příčině tohoto vykolejení.

2.1.2.16 Západková zkouška po instalaci ZZ na výhybku a pravidelná západková zkouška u závislostních zámků nebo závislostních závěrových zámků nezapojených do závislostí ZZ, které se používají při kontrole správného přestavení výhybky podle předpisu SŽDC D1 při poruchách a mimořádnostech nebo k zajištění výhybky proti nežádoucímu přestavení z odvratné polohy při krytí vozidel, nebezpečných míst apod., se provádí v měsíční lhůtě měrkou 6 mm.

2.1.2.17 Ustanovení čl. 2.1.2.16 platí také pro zámky konstrukčně shodné se zámky závislostními, u nichž je zámkové ústrojí se závislostním klíčem nahrazeno pružinovou aretací závěrného háku (obsluha spočívá jen v naklopení či sklopení závěrného háku). Pro používání těchto zámků platí ustanovení předpisů SŽ řady D a Z.

2.1.3 Výhybky při poruchách a mimořádnostech

2.1.3.1 Výhybka v koncové poloze musí být zajištěna:

a) předepsaným působením výhybkového závěru na přilehlý i odlehlý jazyk výměny nebo pohyblivý hrot srdcovky,

b) předepsanou přídržnou silou stavěcího zařízení na výhybkový závěr.

2.1.3.2 Vady výhybkového závěru

2.1.3.2.1 Při zjištění nebo oznámení vad smí být jízda přes výhybku dovolena až po provedení:

a) vizuální kontroly výhybky, závěru, výměníku, jeho závaží a ZZ dotčeným udržujícím zaměstnancem (OUT, OUZZ),

b) případného zajištění koncové polohy výhybky,

c) případného snížení rychlosti jízdy přes výhybku.

2.1.3.2.2 Nastane-li nesprávná činnost výhybkového závěru vůči přilehlé přestavitelné části výhybky (selhání přídržné funkce výhybkového závěru), musí se tato část zajistit přenosným výměnovým zámkem. Rychlost jízdy proti hrotu takto zajištěné části smí být nejvýše 30 km/h. Zámek je třeba namontovat do mezipražcového pole co nejbližšího k hrotu. Není-li možné namontovat zámek do prvního případně druhého pole, lze ho osadit až do třetího pole[25], za podmínky snížení rychlosti jízdy proti hrotu na nejvýše 10 km/h. Nelze-li PHS zajistit přenosným výměnovým zámkem, ani přenosným odtlačným zámkem, ani zámkem čelisťového závěru, je výhybka pro jízdu proti tomuto hrotu nesjízdná.

2.1.3.2.3 Nastane-li nesprávná činnost výhybkového závěru vůči odlehlé přestavitelné části výhybky a je nebezpečí, že by se mohl odlehlý hrot nebezpečně přiblížit k pevné části (např. při rozpojení soutyčí výměnového závěru), musí se tato odlehlá část zajistit přenosným odtlačným zámkem.

2.1.3.2.4 Je-li nutné zajistit u vícezávěrových výhybek druhý a další závěr přenosným zámkem, příslušný závěr se zajistí závěrovým zámkem, případně se dle konkrétní vady použije přenosný výměnový, respektive přenosný odtlačný zámek, který se umístí bezprostředně u dotčeného závěru, nejdále však do třetího mezipražcového pole od tohoto závěru.

---

[25] Za první mezipražcové pole se pro účely tohoto předpisu považuje pole, ve kterém je první výhybkový závěr na výměně, resp. PHS při jízdě proti hrotu (i když se nachází uvnitř žlabového pražce).

2.1.3.2.5 Neúčinkuje-li stavěcí zařízení správně na výhybkový závěr (jde o selhání přídržné funkce stavěcího zařízení, přitom vlastní výhybkový závěr je v pořádku), musí se výměna, respektive PHS zajistit:

a) přenosným výměnovým zámkem, nebo

b) přenosným odtlačným zámkem, nebo

c) přenosným závěrovým zámkem, resp. zámkem čelisťového závěru.

V případě podle bodu a) se rychlost jízdy přes výhybku musí snížit podle zásad uvedených v čl. 2.1.3.2.2, 2.1.3.2.6 a 2.1.3.2.8.

Při zajištění prvního výhybkového závěru podle bodu b) nebo c) smí být rychlost jízdy proti hrotu nejvýše 40 km/h, v ostatních případech se rychlost jízdy přes výhybku musí snížit podle zásad uvedených v čl. 2.1.3.2.6 a 2.1.3.2.8.

V případě křižovatkové výhybky s PHS se musí hroty dvojitých srdcovek zajistit také trvale namontovanými odtlačnými (závěrovými) zámky na jazycích kontrolními a na dvojité srdcovce jednoduchými.

2.1.3.2.6 Rychlost jízdy přes výhybku po hrotu v případech podle čl. 2.1.3.2.2 až 2.1.3.2.5 smí být nejvíce 60 km/h.

2.1.3.2.7 Přenosné zámky (výměn i závěrů) mohou být provedeny jako uzamykatelné. Podrobnosti o povinnostech obsluhujících zaměstnanců vůči přenosným zámkům a vůči výhybkám zajištěným s využitím přenosného zámku stanoví předpisy SŽ řady D a Z.

2.1.3.2.8 Jde-li o výměnu (pohyblivou část) s více závěry, která je přestavována jedním přestavníkem, platí zásady uvedené v čl. 2.1.3.2.2 až 2.1.3.2.6 jen pro první závěr u hrotů. Při přestavování takové výměny (pohyblivé části) více přestavníky se současným chodem platí tyto zásady rovněž pro první závěr s tím, že v případě nedostatku u závěru v místě dalšího přestavníku musí být u něho osazen přenosný výměnový zámek nebo přenosný odtlačný zámek, popř. závěrový zámek a rychlost po i proti hrotu smí být nejvýše 60 km/h.

2.1.3.2.9 Zahájení (ukončení) prací na ZZ výhybky a na částech výhybky, které jsou ve správě OUZZ, a také zavedení (ukončení) potřebných dopravních opatření, musí oprávněný zaměstnanec OUZZ sdělit příslušným obsluhujícím zaměstnancům (výpravčímu, výhybkáři) a zapsat do Záznamníku poruch. V případě nebezpečí z prodlení, při zavádění opatření nebo v případě zpřísnění zavedených opatření, se musí požadavek sdělit neodkladně přímo a dodatečným zápisem potvrdit.

2.1.3.3 Postupy při poruchách zabezpečovacího zařízení výhybek

2.1.3.3.1 Při poruchách ZZ výhybky platí následující zásady:

a) **při poruše mechanického závorníku osazeného z důvodů uvedených v čl. 2.1.1.3 na výhybce ústředně přestavované mechanickým přestavníkem**, kdy nelze z polohy závorníkové páky a zaklesnutí její západky odvodit správnou polohu výhybky, musí se správná poloha výhybky přezkoušet na místě; je-li výhybka pojížděná proti hrotu nebo je odvratná, musí se výhybka v koncové poloze zajistit podle zásad uvedených v čl. 2.1.3.2, které se uplatní podle stavu výhybky a zabezpečovacího zařízení zjištěného na místě,

b) **při poruše mechanického přestavníku nebo drátovodu**, kdy nelze z polohy stavěcí páky a zaklesnutí její západky odvodit správnou polohu výhybky a přídržnou funkci stavěcího zařízení, musí se správná poloha výhybky přezkoušet na místě; je-li výhybkou pojížděnou proti hrotu nebo výhybkou odvratnou, musí se výhybka v koncové poloze zajistit přenosným zámkem. Platí zásady uvedené v čl. 2.1.3.2 jako při selhání přídržné funkce stavěcího zařízení,

c) **při poruše elektrického přestavníku**, kdy nelze předepsanou obsluhou staničního zabezpečovacího zařízení [dále jen „SZZ"] (např. ze souladu indikace a polohy obsluhovacího prvku) odvodit správnou polohu výhybky a přídržnou funkci stavěcího zařízení, musí se správná poloha výhybky přezkoušet na místě a bez ohledu na směr jízdy vždy zajistit podle zásad uvedených v čl. 2.1.3.2 jako při selhání přídržné funkce stavěcího zařízení,

d) **při nedosažení vícebodové kontroly polohy výhybky z důvodu chyby oznamované funkcí snímače polohy, který není určen k indikaci najetí do výhybky z nesprávného směru**, smí být závislost kontroly polohy výhybky na předmětném snímači dočasně zrušena za podmínky, že výhybka bude pojížděna rychlostí nejvýše 120 km/h,

e) **při nedosažení vícebodové kontroly polohy výhybky z důvodu chyby oznamované funkcí snímače polohy nebo jiného prostředku určeného k indikaci najetí do výhybky z nesprávného směru**, smí být výhybka pojížděna rychlostí nejvýše 40 km/h ve všech směrech a to jen v případě, když bylo zjištěno, že k najetí do výhybky z nesprávného směru před zamýšlenou jízdou skutečně nedošlo.

V případech podle odstavců a), b), c), e) se musí obsluhující zaměstnanec při přezkoušení správné polohy výhybky přesvědčit

také o tom, že výhybka není rozříznutá, a na místě o tom, že výhybka je v koncové poloze podle předpisu SŽDC (ČD) Z1 přílohy 1 a není zjevně poškozena.

Pokud se v případech podle odstavců a) až c) lze spolehnout na správnou funkci výhybkového závěru, může se (při dodržení zásad uvedených v čl. 2.1.3.2) k zajištění pohyblivé části výhybky v koncové poloze místo přenosného výměnového zámku použít přenosný odtlačný zámek či přenosný zámek čelisťového závěru nebo (jsou-li zřízeny) mechanický zámek (výměnový či odtlačný) a v případech podle odstavce b) i mechanický či uzamykatelný závorník a v případech podle odstavce c) i uzamykatelný závorník. Výměnový či odtlačný zámek nebo uzamykatelný závorník se pro jízdu drážního vozidla ve vlakové cestě uzamkne. Stavěcí zařízení přitom musí být způsobilé přidržovat výhybkový závěr v koncové poloze nebo tato jeho funkce může být nahrazena podle zásad uvedených v čl. 2.1.3.2.

2.1.3.3.2 Při poruše doplňujícího technického prostředku zabezpečení výhybky ve 3. a 4. stupni zabezpečení se sníží zabezpečení podle základního technického prostředku zabezpečení na 1., 2. nebo 3. stupeň, viz Tabulka 1.

2.1.3.4 Rozříznutí výhybky

2.1.3.4.1 Činnost a povinnosti dopravních zaměstnanců po zjištění rozřezu výhybky stanovuje předpis SŽDC (ČD) Z1.

2.1.3.4.2 Dojde-li při rozřezu výhybky k jejímu poškození, nesmí být povoleno její další pojíždění až do rozhodnutí oprávněných zaměstnanců OUT a OUZZ (případně určený zaměstnanec OUZZ), kteří oznámí podmínky provozu (způsob zajištění a rychlost pojíždění) výpravčímu zápisem do Knihy K3. Výpravčí potvrdí převzetí informací v Knize K3 svým podpisem. V neobsazené dopravně (nebo DOZ) oznámí podmínky provozu (způsob zajištění a rychlost pojíždění) výpravčímu telefonicky. Výpravčí toto oznámení dokumentuje v telefonním zápisníku vždy v plném rozsahu.

2.1.3.4.3 Technickou kontrolu stavu rozříznuté výhybky, včetně výhybkových závěrů a výměníku, provádí oprávněný zaměstnanec OUT. V případě, že výměnové čelisťové závěry udržuje OUZZ, provede kontrolu jejich stavu určený zaměstnanec OUZZ.

Při kontrole stavu ZZ rozříznuté výhybky postupuje určený zaměstnanec OUZZ podle předpisů pro údržbu ZZ a návodu výrobce technického prostředku zabezpečení výhybky.

2.1.3.4.4 Po připojení (obnovení ovládání) výhybky do ZZ určeným zaměstnancem OUZZ, zaměstnanec OUZZ a OUT společně provedou západkovou zkoušku v obou polohách. Přezkoušení a připojení výhybky do ZZ zapíše určený zaměstnanec OUZZ do Záznamníku poruch. Oprávněný zaměstnanec OUT a určený zaměstnanec OUZZ provedou zápis o provozuschopnosti výhybky, včetně jejího zabezpečení, do Knihy K3. V dopravně obsazené výpravčím potvrdí příslušný výpravčí převzetí informace o provozuschopnosti výhybky v Knize K3 svým podpisem. V neobsazené dopravně (nebo DOZ) bude podána informace o provozuschopnosti výhybky výpravčímu telefonicky. Výpravčí toto oznámení dokumentuje v telefonním zápisníku vždy v plném nezměněném rozsahu.

Příklad zápisů prováděných po rozříznutí výhybky obsluhujícími a oprávněnými zaměstnanci OUT a OUZZ (případně určený zaměstnanec OUZZ) v Záznamníku poruch a Knize K3 je uveden v příloze K čl. K.6.

2.1.3.4.5 V případě, kdy zaměstnanec OUZZ zjistí (posouzením stavu samotného zařízení na místě nebo prostřednictvím jeho diagnostiky), že k rozřezu výhybky nedošlo a jedná se o technologický rozřez výhybky, uvede zabezpečovací zařízení do základního stavu a zapíše tuto skutečnost včetně příčiny vyhodnocení rozřezu výhybky do Záznamníku poruch.

2.1.3.4.6 Pro výhybku se zjištěným technologickým rozřezem a případnou jízdu přes tuto výhybku, do odstranění poruchy zaměstnancem OUZZ, platí následující:

a) na výhybce již není funkční další vyhodnocení rozřezu,

b) pro každou jízdu přes výhybku musí být funkční technické prostředky zabezpečení výhybky (Tabulka 1) potřebné pro povolovanou rychlost,

c) výhybku lze pojíždět proti hrotu rychlostí v ≤ 40 km/h a po hrotu rychlostí v ≤ 60 km/h,

d) pokud není konfigurací[26] zabezpečení kolejiště znemožněn rozřez výhybky, musí být před povolením každé jízdy přes výhybku zkontrolováno, zda nedošlo k rozřezu výhybky.

[26] Za konfiguraci znemožňující rozřez výhybky patří například případ výhybkové spojky přestavená do polohy znemožňující jízdu drážního vozidla (po hrotu) do pohyblivých částí výhybky ze směru, do kterého výhybka není přestavena.

2.1.3.5 Nejvyšší dovolené rychlosti přes výhybku při poruchách jsou uvedeny v Tabulce 2.

Tabulka 2 - Nejvyšší dovolené rychlosti přes výhybku při poruchách

Poř. číslo	Stav výhybky a jejího zabezpečovacího zařízení	Nejvyšší dovolená rychlost přes výhybku v km/h	
		Proti hrotu	Po hrotu
1a	výhybka je zajištěna přenosným výměnovým zámkem z důvodu nesprávného účinkování prvního výhybkového závěru výměny nebo PHS nebo nelze-li zajistit jeho trvalé uzavření (viz čl. 2.1.2.7, 2.1.3.2.2, 2.1.3.2.3, 2.1.3.2.5, 2.1.3.2.6, 2.1.3.3.1 a), b) a c)); • zámek je v 1. nebo 2. mezipražcovém poli • zámek je ve 3. mezipražcovém poli	 **30** **10**	 **60** **60**
1b	výhybka je zajištěna přenosnými zámky při správné činnosti prvního výhybkového závěru výměny nebo PHS takovým způsobem, že je zaručeno jeho trvalé uzavření (viz čl. 2.1.3.2.1, 2.1.3.2.5, 2.1.3.2.6 a čl. 2.1.3.3.1 a), b) a c))	**40**	**60**
1c	výhybka je zajištěna přenosnými zámky při správné činnosti druhého a dalšího výhybkového závěru takovým způsobem, že je zaručeno jeho trvalé uzavření (viz čl. 2.1.3.2.1, 2.1.3.2.8 a čl. 2.1.3.3.1 c))	**60**	**60**
2a	rozříznutí výhybky při jízdě hlavním směrem	**30**	**30**
2b	rozříznutí výhybky při jízdě vedlejším směrem	**10**	**10**
3	výhybka nevyhovuje při západkové zkoušce prováděné zkušební měrkou 4 mm, ale vyhovuje při západkové zkoušce prováděné zkušební měrkou 6 mm (viz čl. 2.1.2.6)	**50**	**120**
4	porucha snímače polohy jazyků, který nezjišťuje najetí do výhybky z nesprávného směru (viz čl. 2.1.3.3.1 d))	**120**	**120**
5	porucha snímače polohy jazyků nebo jiného prostředku pro zjišťování najetí do výhybky z nesprávného směru (viz čl. 2.1.3.3.1 e))	**40**	**40**

2.2 Návěstidla

2.2.1 Základní podmínky

2.2.1.1 Návěstidla, která jsou součástí nebo nezbytným doplňkem železničního ZZ nebo zařízení pro mechanizaci a automatizaci spádovišť jsou uvedena v příloze I. Návěstidla musí vyhovovat schváleným vzorům a typům. Za správný technický stav a kontrolu viditelnosti návěstidel odpovídá OUZZ.

2.2.1.2 Určená návěstidla[27] se umisťují podle projektu a protokolu o jejich situování zpracovaného komisí pro situování návěstidel. Složení komise a její činnost určuje samostatné opatření provozovatele dráhy.

2.2.2 Značení návěstidel

2.2.2.1 Pravidla pro značení návěstidel jsou uvedena v předpise SŽDC D1. Podrobnosti o provedení nátěrů, označovacích pásů a označovacích štítků jsou v TNŽ 34 2605.

2.2.3 Kontroly viditelnosti návěstidel

2.2.3.1 Kontrolu viditelnosti návěstidel z kolejiště provádí v rámci údržby oprávněný zaměstnanec OUZZ jednou měsíčně.

2.2.3.2 Kontrola viditelnosti návěstí hlavních návěstidel z hnacího vozidla se vykonává dvakrát ročně za denního světla v měsících dubnu až květnu a říjnu až listopadu. Určený zaměstnanec OUZZ vykonává kontrolu z hnacího vozidla v každém směru jízdy, na vícekolejných tratích jen v jedné (libovolné) koleji, v opačném směru rovněž v jedné (libovolné) koleji (viz příloha C).

Kontroly, zda návěsti nejsou rušeny cizími světelnými zdroji, provádějí z jedoucího hnacího vozidla oprávnění zaměstnanci OUZZ v rámci kontrolní činnosti namátkově a vždy při rušení oznámeném strojvedoucím.

Ze strany strojvedoucích jsou zjištěné nedostatky návěstidel, nedostatky ve viditelnosti návěstí, jejich rušení cizími zdroji a poruchy vlakového zabezpečovače [dále jen „VZ"] hlášeny jako mimořádnosti[28].

Kontrolu viditelnosti návěstidel jsou oprávnění provést rovněž zaměstnanci OSPD v rámci své kontrolní činnosti.

---

[27] Podle přílohy I, písm. a) až h), m), n); vyjma přenosných přejezdníků umisťovaných podle čl. 3552 předpisu SŽDC D1 před přejezd s poruchou PZZ.

[28] Povinnost nahlášení a další podrobnosti stanovuje předpis SŽDC D1.

2.2.3.3 V rámci komplexních prohlídek sdělovacího a zabezpečovacího zařízení (podle čl. 3.3.2) překontroluje zaměstnanec určený podle čl. 3.3.4 viditelnost všech návěstidel v údržbě OUZZ v kontrolou dotčeném obvodu z kolejiště nebo z hnacího vozidla. Výsledky kontroly viditelnosti se uvedou v zápise z komplexní prohlídky sdělovacího a zabezpečovacího zařízení.

2.2.3.4 Odstranění nedostatků ve viditelnosti návěstidel provede oprávněný zaměstnanec OUZZ sám nebo zjištěné nedostatky oznámí vedoucímu zaměstnanci OUZZ a ten zajistí jejich neodkladné odstranění.

Odstranění cizích rušících světelných zdrojů projedná přímo s vlastníkem těchto rušících zdrojů vedoucí OUZZ nebo projedná další postup s OSPD.

V případech nedostatků ve viditelnosti návěstidel v důsledku vzrostlé zeleně zaměstnanec OUZZ informuje organizační složku provozovatele dráhy (přímo nebo cestou svého nadřízeného), která je pro odstranění zeleně určena vedoucím organizační složky pověřené údržbou železniční infrastruktury[29] a tato zajistí nápravu tak, aby viditelnost návěstidel nebyla dále zelení omezována.

[29] V době schválení změny č. 1 předpisu jde o ředitele OŘ SŽ.

3 Provozní podmínky

3.1 Všeobecná ustanovení

3.1.1 ZZ musí být provozováno v takovém stavu, aby byla zajištěna jeho správná činnost podle obecně platných právních předpisů, stanovených technických norem a DAP.

3.1.2 Zjistí-li se, že ZZ nevykazuje stav, funkci nebo provozní parametry v souladu s DAP a technickou dokumentací pro jeho provozování, musí se tento stav považovat za poruchu nebo závadu a musí se ihned učinit taková opatření, aby nebyla dotčena bezpečnost provozu[30]. Pro konkrétní provozní a bezpečnostní situaci se provedou tato opatření:

a) zavedení dopravních opatření ve smyslu předpisů SŽ řad D a Z,

b) obnovení správné činnosti zařízení,

c) zajištění úpravy zařízení (případně zřízení náhradní závislosti) tak, aby byla zajištěna bezpečnost provozu.

3.1.3 Dopravní opatření zajišťující bezpečnost při běžně předpokládaných poruchách, závadách nebo nesplnění vnějších podmínek pro činnost ZZ se stanovují v předpisech SŽ řady D, Z, popř. v ZDD nebo VR.

3.1.4 Preventivní údržbu ZZ provádějí oprávnění zaměstnanci OUZZ podle příslušných předpisů SŽ (řady T), dalších dokumentů soustavy DAP a návodů, pokynů či směrnic výrobce ve lhůtách stanovených pro konkrétní zařízení Plánem údržby. Provedení udržovacích úkonů i výsledky stanovených zkoušek a měření zapisují tito zaměstnanci do Záznamníku poruch uloženého u zařízení a předepsaných tiskopisů. V určeném rozsahu a za stanovených podmínek mohou být tyto činnosti nahrazeny funkcí schváleného diagnostického zařízení.

3.1.5 Součástí preventivní údržby je cyklická obměna výměnných dílů spočívající v provádění jejich prověrek (cyklické měření, ošetření).

Činnost a odpovědnost zaměstnanců provádějících prověrky a přejímky výměnných dílů a postup při provádění přejímek výměnných dílů je stanoven předpisem SŽ pro opravy výměnných dílů zabezpečovacích zařízení.

Zásady rozhodování o způsobilosti výměnných dílů k provozu stanoví předpis SŽDC (ČD) T115 včetně předpisů přidružených.

---

[30] Za tento stav se považuje i poškození nebo zcizení kabelů a přívodních lan a lanových propojení kolejových obvodů.

3.1.6 Lhůty preventivní údržby předepisují následující programové výstupy předpisu SŽDC T300:

a) Plán údržby respektive Dílčí plán údržby [dále jen „DPU"],

b) výpis činností k DPU, které oprávněnému zaměstnanci předává vedoucí OUZZ.

Nejsou-li lhůty a udržovací úkony pro určité zařízení v databázi předpisu SŽDC T300 k dispozici, musí je OSPD vedoucímu OUZZ do DPU a do jeho výpisu činností včlenit náhradním způsobem. Pro konkrétní zařízení jsou pak zpravidla závazné lhůty stanovené výrobcem (příp. dodavatelem) v obchodně-technické dokumentaci (nejčastěji v návodu pro údržbu).

Přehled udržovacích úkonů a cykličnost jejich provedení pro jednotlivé „skupiny ZZ" členěné dále na „položky SŽDC T300" je dostupný ve formě tabulek č. 2 programových výstupů předpisu SŽDC T300.

3.2 Zásady činnosti na zabezpečovacím zařízení

3.2.1 Oprávněný zaměstnanec OUZZ se musí před zahájením a po dobu činnosti na ZZ informovat o situaci v dopravě a podle ní přizpůsobovat svoji činnost.

Obsluhující zaměstnanec je povinen oprávněnému zaměstnanci OUZZ:

a) oznamovat na vyžádání nezbytné dopravní informace a dostupné informace o stavu ZZ a souvisejících technických zařízení, popř. spolupracovat při jejich získávání,

b) podle jeho pokynů obsluhovat ZZ, přičemž pokyny nesmí být v rozporu s DAP SŽ řad D a Z a při obsluze podle pokynů zaměstnance OUZZ nesmí být obsluhujícím zaměstnancem provedeny úkony ohrožující bezpečnost dopravy,

c) umožnit mu práce na ZZ v závislosti na dopravní situaci. V případě neumožnění prací na ZZ musí obsluhující zaměstnanec uvést důvod v Záznamníku poruch. Pokud je důvod odmítnutí prací na ZZ již evidován v Telefonním zápisníku z důvodů podle přepisu SŽ Bp1, není třeba evidenci v Záznamníku poruch provádět.

Pro zajištění bezpečnosti práce oprávněného zaměstnance OUZZ platí ustanovení předpisu SŽ Bp1, SŽ Bp2 a SŽ Bp3.

3.2.2 Je zakázáno zasahovat do částí ZZ, které souvisí s postavenou jízdní cestou, a to kromě:

a) měření, které nemůže postavenou jízdní cestu ovlivnit,

b) simulací a zkoušek, pro které je postavena zkušební jízdní cesta,

c) případu na odvrácení hrozícího nebezpečí.

Oprávnění zaměstnanci OUZZ musí znát, které práce na ZZ mají vliv na bezpečnost a plynulost dopravy a jaká opatření je při nich nutno učinit.

3.2.3 Svůj pracovní záměr musí oprávněný zaměstnanec OUZZ oznámit těmto obsluhujícím zaměstnancům:

a) výpravčímu při činnostech na řídicím (ústředním nebo řídicím výhybkářském) přístroji, na ovládacím stole, ve stavědlové ústředně, dispečerském pracovišti,

b) výpravčímu a výhybkáři při činnostech na výhybkářském přístroji, na ZZ v kolejišti nebo přejezdovém zabezpečovacím zařízení [dále jen „PZZ“] v obvodu železniční stanice [dále jen „ŽST“],

c) výpravčím obou sousedních obsazených dopraven a obsluhujícímu zaměstnanci při činnostech na hradlech a hláskách, odbočkách a nákladištích, závorářských stanovištích, PZZ na

trati nebo na zařízeních automatického bloku a automatického hradla,

d) traťovému dispečerovi nebo určenému výpravčímu DOZ v jeho řízené oblasti,

e) dirigujícímu dispečerovi v případě tratí řízených podle předpisu pro zjednodušené řízení drážní dopravy,

f) dispečerovi radiobloku v případě tratí vybavených radioblokem.

V případech podle písmene c) tohoto článku, kdy se jedna sousední ŽST již nachází na území jiného státu, oznamuje zaměstnanec OUZZ svůj záměr pouze výpravčímu ŽST na území České republiky. Předání informací o údržbě do obsazené dopravny na území cizího státu a případné projednání dále uvedených opatření zajišťuje vždy pouze výpravčí příslušné ŽST na území České republiky.

V případech činnosti na ZZ na styku drah (obvodu styku drah) ve vlastnictví SŽ a provozu SŽ oznamuje zaměstnanec OUZZ svůj záměr výpravčímu příslušné ŽST na styku drah, který zajistí zpravení o údržbě (včetně určených opatření) určeného zaměstnance provozovatele dráhy, kde se příslušné zabezpečovací zařízení nachází. Podrobnosti, popřípadě odlišný postup mohou být uvedeny v příslušné smlouvě a ZDD.

Při činnostech na ZZ, jež se dotýkají traťového úseku, kde má odpovědnost za provoz více než jeden obsluhující zaměstnanec, např. úseky mezi jednotlivými dálkově ovládanými ZZ a se systémem evropského vlakového zabezpečovacího zařízení [dále jen „ETCS"], projedná bez prostředníků se všemi zaměstnanci koordinaci činností na ZZ DŽDC. Není-li pro daný úsek funkce DŽDC zřízena, pak oprávněný zaměstnanec OUZZ. Zejména jde o zásahy do přenosových cest využívaných systémem dálkového ovládání zabezpečovacího zařízení [dále jen „DOZ"] a ETCS.

3.2.4 Před zahájením činnosti na provozovaném ZZ si oprávněný zaměstnanec OUZZ musí vždy vyžádat svolení zaměstnance obsluhujícího příslušné ZZ, respektive u zaměstnance zodpovědného za řízení provozu v dotčeném úseku trati. Zaměstnanec OUZZ seznámí dotčeného zaměstnance (dle čl. 3.2.3) se svým pracovním záměrem a jeho možnými dopady na bezpečnost a plynulost drážní dopravy. Současně požádá výpravčího o zavedení potřebných dopravních opatření a o souhlas k zahájení činnosti, a to vždy přímo bez prostředníků. Svůj pracovní záměr spolu se žádostí o zavedení potřebných dopravních opatření včetně žádosti o souhlas k zahájení práce zapíše do Záznamníku poruch.

Výpravčí smí dát oprávněnému zaměstnanci OUZZ souhlas k činnosti, i když dosud nezavedl nezbytná dopravní opatření. Svým jednoznačným souhlasem zapsaným v Záznamníku poruch (text např. „Vyžádaná dopravní opatření budou před jízdou vlaku

zavedena. Práci na ZZ možno zahájit." doplněný svým podpisem) se zavazuje, že vyžádaná dopravní opatření včas zavede. Bezprostředně po vydání tohoto souhlasu výpravčí umístí na dotčeném ZZ (jeho části) upamatovávací pomůcku schválenou pro dané zařízení (např. v případě ZZ s JOP štítek výluky).

Nebude-li nutno uplatnit dopravní opatření nepřetržitě po celou dobu provádění činnosti, sjedná si oprávněný zaměstnanec OUZZ s výpravčím zápisem v Záznamníku poruch, že si jejich zavedení, odvolání a souhlas k činnosti pro každý dílčí zásah vyžádá zvlášť. Dokumentování zavedení i odvolání dopravních opatření se přitom provádí pro každý jednotlivý případ. Obdobně postupují zúčastnění zaměstnanci, jde-li o práce na obsluhovacích pracovištích podřízených výpravčímu. Oprávněný zaměstnanec OUZZ se předem s výpravčím dohodne, pro které činnosti si dílčí svolení vyžádá přímo od něj a pro které od obsluhujícího zaměstnance. Výpravčí vydá podřízenému obsluhujícímu zaměstnanci k tomu nezbytné pokyny[31].

3.2.5 Normální provoz ZZ smí být obnoven a dopravní opatření výpravčím zrušena (odvolána) teprve po zápisu zaměstnance OUZZ do Záznamníku poruch. V zápise uvede, že činnost byla ukončena, zařízení bylo přezkoušeno a je v provozuschopném stavu (případně významově stejné „zařízení je v pořádku" nebo „zařízení je ve vyhovujícím provozně-technickém stavu") a bezpečnostní závěry jsou obnoveny v plném rozsahu. Pokud zaměstnanec OUZZ požádal o zavedení dopravních opatření a tato byla zavedena, tak dále uvede, zda lze dopravní opatření odvolat. Výpravčí vezme zápis v Záznamníku poruch na vědomí a tuto skutečnost potvrdí svým podpisem.

3.2.6 Je-li Záznamník poruch uložen u obsluhujícího zaměstnance podřízeného výpravčímu, zapíše do tohoto Záznamníku poruch oprávněný zaměstnanec OUZZ svůj pracovní záměr spolu se žádostí o zavedení potřebných dopravních opatření a žádostí o souhlas k zahájení práce. S obsahem zápisu seznámí obsluhujícího zaměstnance a výpravčího. O zavedení dopravních opatření (jsou-li potřeba) požádá přímo zaměstnanec OUZZ výpravčího bez prostředníků. Zaměstnanec obsluhující ZZ zapíše do Záznamníku poruch, zda byla dopravní opatření zavedena nebo budou zavedena před jízdou vlaku a potvrdí podpisem souhlas se zahájením práce, pokud již tak neučinil přímo zaměstnanec OUZZ na základě informace od výpravčího.

Výpravčí smí (prostřednictvím podřízeného obsluhujícího zaměstnance) dát oprávněnému zaměstnanci OUZZ souhlas k činnosti na ZZ, i když dosud nezavedl nezbytná dopravní opatření. Svým

[31] Odpovídající dopravní opatření musí být vyžádána mimo jiné vždy před sejmutím bezpečnostních závěrů krytů znemožňujících přístup obsluhujících zaměstnanců k zabezpečovacím závislostem, např. bezpečnostní závěry krytů hradlové skříně.

souhlasem, zapsaným v Telefonním zápisníku, se výpravčí zavazuje, že vyžádaná dopravní opatření včas zavede. Bezprostředně po potvrzení souhlasu výpravčí i podřízený obsluhující zaměstnanec umístí na dotčeném ZZ (jeho části) upamatovávací pomůcku schválenou pro dané zařízení.

Údaje o ukončení práce zapíše oprávněný zaměstnanec OUZZ do Záznamníku poruch a oznámí výpravčímu souhlas se zrušením dopravních opatření.

3.2.7 Obsluhující zaměstnanci a oprávnění zaměstnanci OUZZ provádí záznamy do Záznamníku poruch následujícím způsobem:

a) na levou stranu se píší záznamy:

- obsluhujících zaměstnanců o výskytu poruchy, o jejím ohlášení, o zavedení požadovaných dopravních opatření, sejmutí bezpečnostních závěrů a čísla počítadel první obsluhy (má-li povinnost takovou skutečnost zapsat)
- oprávněných zaměstnanců OUZZ obsahující údaje o pracovním záměru na ZZ nebo odůvodnění požadovaného dopravního opatření, požadavek na zavedení dopravních opatření, údaje o ukončení práce v návaznosti na zavedená opatření, souhlas ke zrušení dopravních opatření
- obsluhujících zaměstnanců o výskytu závady a jejím odstranění
- obsluhujících zaměstnanců o neumožnění práce na ZZ zaměstnanci OUZZ podle čl. 3.2.1 c)
- oprávněných zaměstnanců OUZZ o nedostatku ZZ zjištěném při údržbě, který vyžaduje zavedení dopravních opatření, i když se na ZZ jako porucha neprojevuje, a požadavek na zavedení dopravních opatření; další postup je jako při poruše,

b) na pravou stranu se píší záznamy:

- oprávněných zaměstnanců OUZZ o druhu provedené práce na zařízení, příčinách a odstranění poruch, o stavu zařízení po těchto pracích a obnovení bezpečnostních závěrů
- obsluhujících zaměstnanců v rozsahu podle předchozí odrážky, popř. údaje o ukončení práce a souhlasu ke zrušení dopravních opatření podle druhé odrážky předchozího odstavce a), předané oprávněným zaměstnancem OUZZ prostřednictvím telekomunikačního zařízení.

U všech záznamů musí být uvedeno příjmení (psané čitelně tiskacím písmem), funkce (lze použít zkratku s jednoznačným významem) a podpis (pouze zaměstnance provádějícího příslušný záznam).

3.2.8 Zápisem výpravčího na levou stranu Záznamníku poruch může být proveden i záznam o zahájení a ukončení činnosti, pokud oprávněný

zaměstnanec OUZZ provádí činnost na stanovišti neobsazeném obsluhujícím zaměstnancem a zahájení nebo ukončení činnosti oznamuje telekomunikačním zařízením.

3.2.9 Není-li Záznamník poruch příslušející k zařízení, na kterém bude práce prováděna, uložen u výpravčího ani u jemu podřízeného obsluhujícího zaměstnance, zapíše oprávněný zaměstnanec OUZZ svůj pracovní záměr a požadavky na dopravní opatření do Záznamníku poruch u zařízení, respektive pro konkrétní případy stanovené tímto předpisem do Osobního zápisníku a nadiktuje je obsluhujícímu zaměstnanci (obsluhujícím zaměstnancům) odpovědnému za pro-voz v místě/úseku dotčeném údržbou zařízení, a to s následujícím upřesněním:

a) **jde-li o zařízení na širé trati,** výpravčím obou sousedních ŽST (dopraven),

b) **jde-li o zařízení v dopravně s kolejovým rozvětvením,** výpravčímu v místě údržby,

c) **jde-li o zařízení ovládané dálkově,** traťovému dispečerovi nebo výpravčímu odpovědnému za dotčený řízený traťový úsek,

d) **jde-li o zařízení na trati vybavené radioblokem,** dispečerovi radiobloku,

e) **jde-li o zařízení na trati s dopravou podle předpisu pro zjednodušené řízení drážní dopravy,** dirigujícímu dispečerovi.

Pokud bude práce prováděna na zařízení, jenž obsluhují (současně nebo pouze) zaměstnanci jiní než dle předchozího odstavce (např. signalista), předá jim v potřebném rozsahu informaci o práci na zařízení a dle potřeby zavede potřebná dopravní opatření příslušný zaměstnanec dle předchozího odstavce, a to pokud není v další části upřesněno jinak.

Jde-li o zařízení, které se dotýká traťového úseku, kde má odpovědnost za provoz více než jeden obsluhující zaměstnanec (např. přenosové cesty pro ETCS) musí být pracovní záměr a požadavky na dopravní opatření nadiktovány všem zaměstnancům odpovědným za provoz v dotčeném úseku.

V případech podle písmene a) tohoto článku, kdy se jedna sousední ŽST již nachází na území jiného státu, ohlašuje zaměstnanec OUZZ svůj záměr a požadavky na dopravní opatření pouze výpravčímu ŽST na území České republiky. Předání informací o údržbě do obsazené dopravny na území cizího státu a případné projednání dále uvedených opatření zajišťuje vždy pouze výpravčí příslušné ŽST na území České republiky.

V případech činnosti na ZZ na styku drah (obvodu styku drah) ve vlastnictvím SŽ a provozu SŽ ohlašuje zaměstnanec OUZZ svůj záměr výpravčímu příslušné ŽST na styku drah, který zajistí

zpravení o údržbě (včetně určených opatření) určeného zaměstnance provozovatele dráhy, kde se příslušné zabezpečovací zařízení nachází. Podrobnosti, popřípadě odlišný postup mohou být uvedeny v příslušné smlouvě a ZDD.

3.2.9.1 Záznam musí obsahovat údaje o pracovním záměru (viz čl. 3.2.3) a případný požadavek na dopravní opatření (viz čl. 3.2.4), je-li požadováno. Nadiktované údaje zapíše výpravčí do Telefonního zápisníku s uvedením data, času, místa práce, příjmení a funkce oprávněného zaměstnance OUZZ. Příjem záznamu potvrdí výpravčí uvedením názvu ŽST (u DOZ/CDP název pracoviště DOZ), příjmení, funkce a vlastnoručním podpisem.

3.2.9.2 O zavedení dopravních opatření a souhlasu se zahájením činnosti provede výpravčí záznam v Telefonním zápisníku a nadiktuje jej oprávněnému zaměstnanci OUZZ. Záznam musí obsahovat údaje o čase zavedení dopravních opatření nebo o vzetí tohoto požadavku na vědomí, souhlas se zahájením činnosti, příjmení a funkci výpravčího. Oprávněný zaměstnanec OUZZ zapíše nadiktované údaje na levou stranu (sloupce 1 – 4) Záznamníku poruch s uvedením data, času, názvu dopravny, příjmení a funkce a číslo zápisu v Telefonním zápisníku. Příjem zprávy potvrdí s uvedením místa práce, příjmení, funkce a vlastnoručním podpisem. Poté může zahájit činnost.

3.2.9.3 Údaje o ukončení činnosti, o přezkoušení zařízení, jeho provozuschopnosti a svolení zrušit zavedená dopravní opatření, zapíše oprávněný zaměstnanec OUZZ do Záznamníku poruch. Obsah záznamu nadiktuje výpravčímu. Výpravčí zapíše záznam do Telefonního zápisníku. Potom může příslušná dopravní opatření zrušit, pokud tomu nebrání jiné okolnosti např. nutnost obnovení plomby na šňůrce. Pro předávání záznamu mezi obsluhujícím zaměstnancem a oprávněným zaměstnancem OUZZ platí zásady uvedené v předchozích odstavcích. Záznamy o zahájení, provádění a ukončení činnosti zapisuje oprávněný zaměstnanec OUZZ na pravou stranu Záznamníku poruch (sloupce 5 – 7).

3.2.9.4 Jako náhrada záznamu prováděného dle požadavků tohoto předpisu výpravčím do Telefonního zápisníku může být pro konkrétní pracoviště použito záznamové zařízení, a to pouze pro následující případy:

a) předání informace o pracovním záměru, zahájení a ukončení práce na ZZ **nevyžadující** zavedení dopravních opatření ani bezpečnostní štítek ve smyslu předpisu SŽ Bp1,

b) souhlas zaměstnance OUZZ **s ukončením** dopravních opatření zavedených z důvodu poruchy nebo údržby, a to pouze pro případy stanovené tímto předpisem, pokud výpravčí provádí zápis přímo do Záznamníku poruch.

Požadavek na zavedení dopravních opatření musí být v Telefonním zápisníku zapsán vždy, a to bez ohledu na skutečnost, zda je hovor záznamovým zařízením zaznamenáván.

Skutečnost, že lze použít záznamové zařízení pro náhradu zápisů v Telefonním zápisníku musí být pro dané obslužné pracoviště uvedena v ZDD, a to včetně upřesnění postupu obsluhujícího zaměstnance pro ověření správné funkce záznamového zařízení.

3.2.10 Vyžaduje-li činnost na ZZ s dálkovým ovládáním, aby při ní bylo ZZ obsluhováno z pracoviště trvale neobsazeného obsluhujícím zaměstnancem, vyžádá si oprávněný zaměstnanec OUZZ zavedení takové obsluhy pro nepředpokládané činnosti nebo činnosti v souladu se ZDD u obsluhujícího zaměstnance. Podle konkrétního způsobu organizace práce v dálkově řízené dopravně si oprávněný zaměstnanec OUZZ u předpokládaných činností vyžádá její obsazení výpravčím v dostatečném předstihu u vedoucího zaměstnance příslušné složky OSŘP.

3.2.11 Vykonání činností na ZZ se zapisuje do Záznamníku poruch. Do zápisu se uvede:

a) příjmení, funkce a podpis zúčastněných udržujících zaměstnanců,

b) které části ZZ byly jejím předmětem a jaké úkony byly při ní provedeny,

c) provedení kontroly stavu a funkce ZZ a stav provozuschopnosti ZZ po skončení činností,

d) podle charakteru činnosti na ZZ:

- obnovení bezpečnostních závěrů a zaznamenání stavu dotčených počítadel včetně počtu jejich obsluh (např. PN L 4508 – 4511)
- souhlas k odvolání dopravních opatření apod. ve vztahu k obsluze ZZ.

3.2.12 Zápis o vykonání preventivní údržby se provádí podle zásad uvedených v čl. 3.2.7. Záznam údajů podle odstavce b) čl. 3.2.11 se zpravidla provede zjednodušeně, tj. formou prohlášení o provedení všech činností daného udržovacího cyklu (cykličnosti) předepsaných Plánem údržby k stanovenému dni (např.: „Provedena údržba .... podle Plánu údržby na den .... v plném rozsahu"). Jsou-li provedeny jen některé činnosti předepsané Plánem údržby k stanovenému dni, musí zápis obsahovat výčet provedených činností, popř. i neprovedených, s upozorněním, že tím nebyl k tomuto datu Plán údržby naplněn (např.: „Provedena údržba .... v plném rozsahu měsíčního cyklu podle Výpisu činnosti pro plán údržby. Pro splnění Plánu údržby na ... zbývá provést údržbu ..."). Je-li zapotřebí dát do zápisu podrobný výčet jednotlivých činností,

zapíší se položky a čísla činností podle Výpisu činností pro plán údržby („Provedena údržba ... v rozsahu položek: 011111 / 4, 3; ... / ... podle Výpisu činností pro plán údržby“).

V případě, kdy údaje o výsledcích měření a zkoušek není možno zaznamenat do předepsaných tiskopisů (např. proto, že tiskopis pro jejich záznam není zaveden), zapíší se do Záznamníku poruch.

3.2.13 Výše uvedené záznamy se zapisují modře nebo černě.

Červeně a přes obě strany Záznamníku poruch se píší záznamy:

a) při předpokládaných a nepředpokládaných změnách závislostí ZZ,

b) o provedení opatření při změnách závislostí ZZ,

c) o vykonání prohlídek podle čl. 3.3,

d) při činnosti kontrolních orgánů,

e) o dočasných úpravách ZZ podle čl. 5.1.3 a přílohy B,

f) při výlukách podle VR a nepředpokládaných výlukách,

g) při vypnutí a opětovném zapnutí PZZ.

3.2.14 Záznamy o kontrolní činnosti smí do Záznamníku poruch provádět také zaměstnanci OSPD oprávnění k uvedené činnosti.

3.2.15 Záznamy se provádí čitelně (příjmení tiskacím písmem) perem nebo propisovací (negumovatelnou) tužkou. Přepisování, přelepování, použití nálepek, mazání nebo provádění dodatečných zápisů do Záznamníku poruch je zakázáno. Je-li třeba údaje opravit, provede se oprava škrtnutím původního údaje tak, aby údaj zůstal čitelný a nový údaj se napíše vedle nebo nad něj.

Záznamy zapisované do Záznamníku poruch musí být stručné, srozumitelné a jednoznačné.

3.2.16 Za posledním řádkem záznamu provedeném v Záznamníku poruch ke konkrétní věci se provede vodorovné oddělení čárou na levé i pravé straně. Toto oddělení provede zaměstnanec, který k dotčené věci provedl poslední záznam. Pokud není dotčený zápis ukončen vodorovnou čarou (např. není ještě proveden zápis o odstranění poruchy na pravé straně) a je nutné provedení zápisu k další věci, doplní vodorovné oddělení zaměstnanec provádějící následný zápis.

Všechna nevyužitá pole řádků ve sloupci 3. a 7. se vodorovně proškrtnou. Pokud nejsou na levé nebo pravé straně využité celé řádky, přeškrtnou se tyto šikmo jednou čarou, a to z levého spodního rohu do pravého horního rohu.

Pro zápis závady jsou pravidla upřesněny v čl. 4.2.2.

3.2.17 Příklady záznamů do Záznamníku poruch jsou uvedeny v příloze K.

3.3 Prohlídky a revize zabezpečovacího zařízení

3.3.1 Prohlídkou ZZ se zjišťuje technický stav zařízení a jeho dokumentace, kvalita údržby a provozního ošetřování, provádění správné obsluhy, odstranění nedostatků zjištěných při předchozí prohlídce a související administrativa. Rovněž se prověřuje plnění povinností ostatních odvětví, která zajišťují podmínky pro správnou činnost ZZ. Rozsah prohlídky je vymezen jejím druhem. OUZZ informuje o termínech prohlídek konkrétních ZZ s předstihem OSPD (konkrétní podmínky musí být smluvně upřesněny). Případnou potřebu obsazení neobsazených dopraven obsluhujícím zaměstnancem zástupce OUZZ uplatní přímo u OSŘP, a to v souladu s čl. 3.2.10.

3.3.2 Druhy prohlídek ZZ:

a) **prohlídky sdělovacího a zabezpečovacího zařízení**
podle právního předpisu[32],

b) **komplexní prohlídky sdělovacího a zabezpečovacího zařízení**
podle právního předpisu[33],

c) **prohlídky a zkoušky provozní způsobilosti UTZ**
podle § 6 vyhlášky č. 100/1995 Sb.,

d) **předepsané prohlídky**
podle DAP,

e) **mimořádné prohlídky**
mimořádně nařízené prohlídky vedoucím OUZZ nebo OSPD (např. po mimořádné události).

Složení zástupců provozovatele dráhy pro konání prohlídky podle d), náplň a způsob dokumentování výsledků stanoví DAP. Pokud prohlídka podle bodu d) obsahuje mimo jiné všechny podmínky prohlídky podle bodu a), může být povinnost provedení prohlídky podle bodu a) splněna vykonáním prohlídky podle bodu d). V tomto případě se však musí každá z těchto prohlídek zapisovat a evidovat samostatně. Prohlídky podle bodu b) provádí odborně způsobilý zaměstnanec OUZZ určený vedoucím OUZZ [dále jen „zástupce OUZZ"]; k prohlídce musí být přizvána OSPD.

3.3.3 Termín vykonání prohlídky ZZ podle čl. 3.3.2 a) stanoví vedoucí OUZZ po dohodě s OSPD. Současně určí zaměstnance k jejímu provedení.

Náplň prohlídky (její minimální rozsah) a další náležitosti stanoví pokynem náměstek generálního ředitele pro úsek provozuschopnosti dráhy.

---

[32] § 26 odst. 2 písmeno j) vyhlášky č. 177/1995 Sb.
[33] § 26 odst. 2 písmeno k) vyhlášky č. 177/1995 Sb.

Zástupce OUZZ zapíše vykonání a zhodnocení výsledku prohlídky do Záznamníku poruch pro všechna stanoviště, kde prohlídku vykonal. Přítomný zástupce OSPD zápis rovněž podepíše. Případně zápis do Záznamníku poruch o vykonání a zhodnocení výsledku prohlídky provede přímo zástupce OSPD, přitom zástupce OUZZ ho také podepíše. Příklad zápisu prohlídky ZZ podle čl. 3.3.2 a) je v příloze K čl. K.5.4.

3.3.4 Termín vykonání prohlídky ZZ podle čl. 3.3.2 b) stanoví vedoucí OUZZ po dohodě s OSPD. Současně určí zaměstnance k jejímu provedení.

Náplň prohlídky (její minimální rozsah) a další náležitosti stanoví pokynem náměstek generálního ředitele pro úsek provozuschopnosti dráhy.

Vykonání a zhodnocení výsledku prohlídky se zapisuje do Záznamníku poruch (viz příklad v příloze K čl. K.5.2).

Způsob odstranění vad a nedostatků zjištěných při prohlídce ZZ (pokud náprava nebyla zjednána již v jejím průběhu) určí vedoucí OUZZ. Pokud není OUZZ součást SŽ musí způsob odstranění vad a nedostatků s rozsahem vyžadujícím dodatečné finanční prostředky SŽ odsouhlasit písemně vedoucí OSPD.

3.3.5 OSPD ve spolupráci s vedoucím OUZZ včas zajistí prohlídky podle čl. 3.3.2 c) fyzickou osobou určenou vyhláškou č. 100/1995 Sb. (oprávněným pracovníkem UTZ) a určí zástupce OUZZ, který musí být prohlídce přítomen. Zástupce OUZZ zapíše vykonání prohlídky do Záznamníku poruch pro všechna stanoviště, kde oprávněný pracovník UTZ prohlídku vykonal. Výsledkem prohlídky je protokol zpracovaný oprávněným pracovníkem UTZ, který musí být uložen u průkazu způsobilosti příslušného ZZ.

3.3.6 Prohlídka podle čl. 3.3.2 d) se vykonává podle DAP, který určuje i rozsah prohlídky a způsob záznamu o jejím vykonání. Zástupce OUZZ zapíše Vykonání prohlídky do Záznamníku poruch (viz příklad v příloze K čl. K.5.1) na všech stanovištích, kde prohlídku vykonal. Přítomný zástupce OSPD zápis rovněž podepíše.

3.3.7 Prohlídka podle čl. 3.3.2 e) se vykonává na základě rozhodnutí vedoucího OUZZ nebo OSPD, který písemně stanový i rozsah prohlídky a způsob záznamu o jejím vykonání. Zástupce OUZZ zapíše Vykonání prohlídky do Záznamníku poruch (viz příklad v příloze K čl. K.5.3) na všech stanovištích, kde prohlídku vykonal. Přítomný zástupce OSPD zápis rovněž podepíše.

3.3.8 Pokud se vady a nedostatky zjištěné při prohlídkách, které mají vliv na činnost ZZ, týkají zařízení, které není ve správě OUZZ, projedná jejich odstranění vedoucí OUZZ písemně s vedoucím organizace

příslušného správce (tratí, elektrotechniky, energetiky, apod.); současně informuje OSPD.

3.3.9 U ZZ se provádí pravidelná revize UTZ podle § 5 vyhlášky č. 100/1995 Sb.; přitom u nově aktivovaných UTZ se jedná o revizi výchozí. U provozovaných UTZ zajistí OSPD ve spolupráci s vedoucím OUZZ včas provedení této revize UTZ oprávněnou odborně způsobilou osobou (oprávněným revizním technikem) a určí zástupce OUZZ, který musí být revizi přítomen. Zástupce OUZZ zapíše vykonání revize do Záznamníku poruch dotčeného UTZ. Výsledkem prohlídky je Zpráva o revizi zpracovaná oprávněným revizním technikem, která je součástí dokumentace o zabezpečovacím zařízení a musí být tedy uložena u příslušného ZZ.

3.4 Bezpečnostní závěry

3.4.1 Bezpečnostní závěry[34] jsou prvky, které plní funkci:

a) kontroly zásahů do částí ZZ,

b) znemožnění přístupu neoprávněným osobám do objektů a částí ZZ.

Stav každého bezpečnostního závěru musí být pravidelně kontrolován.

Bezpečnostní závěry musí být osazeny ve stanoveném rozsahu a stanoveným způsobem. Předpisy pro obsluhu, údržbu nebo opravy jednotlivých druhů ZZ určují, která zařízení nebo jejich součásti musí být opatřeny bezpečnostními závěry.

3.4.2 Bezpečnostní závěry jsou:

a) plomby na šňůrce (funkce podle čl. 3.4.1 a),

b) plomby na drátu (funkce podle čl. 3.4.1 a),

c) bezpečnostní zámky typů a druhů schválených pro ZZ (funkce podle čl. 3.4.1 b),

d) bezpečnostní pečetě schválených vzorů (funkce podle čl. 3.4.1 a),

e) další schválené druhy bezpečnostních závěrů, např. identifikační karta (funkce podle čl. 3.4.1 a) nebo b).

S klíči bezpečnostních zámků a dalšími prvky pro zajištění funkce podle požadavku čl. 3.4.1 b) se musí zacházet tak, aby se nedostaly do držení osob, které nejsou oprávněny k přístupu do dotčených chráněných objektů a části ZZ.

3.4.3 Plomby na šňůrce smí sejmout oprávněný zaměstnanec OUZZ nebo obsluhující zaměstnanec za podmínek stanovených předpisy pro obsluhu nebo údržbu ZZ.

Plomby na šňůrce smí zavěsit pouze oprávněný zaměstnanec OUZZ.

3.4.4 Plomby na drátu smí sejmout a zavěsit jen oprávněný zaměstnanec OUZZ.

Obsluhující zaměstnanec smí plombu na drátu sejmout jen v případech stanovených předpisy pro obsluhu ZZ.

Plombou na drátu se zajišťují také úsmyčné kolíčky, které musí být navíc na čele označeny raznicí dotčené OSPD. Symbol označení, evidence vydaných úsmyčných kolíčků a další související pravidla upřesňuje pro obvod své působnosti OSPD.

---

[34] Mezi bezpečnostní závěry nejsou zařazena počítadla obsluhy.

3.4.5 Raznice plombovacích kleští musí být jednotně označeny a očíslovány tak, aby z otisku na plombě bylo patrné číslo zaměstnance a značka OUZZ.

Je-li OUZZ součástí SŽ, je pod písmenovým označením příslušné OUZZ schematicky vyznačeno okřídlené kolo podle vzorového listu Z 5241. Lícová raznice je označena písmenovým označením příslušné OUZZ podle přílohy D čl. D.3. Rubová raznice je označena číslem počínajíc 01, 02, atd. Příklad raznic do plombovacích kleští je v příloze D čl. D.1.

3.4.6 Pro bezpečnostní pečetě se používají raznice kruhového tvaru o průměru 6 mm, 8 mm a 16 mm.

Pečetidla organizačních složek provozovatele dráhy SŽ mají v horní části raznice schematicky vyznačeno okřídlené kolo a v dolní části písmenové označení organizační složky podle přílohy D čl. D.3 a dvouciferné pořadové číslo pečetidla počínaje 01, 02, atd. Příklad raznice pečetidla je v příloze D čl. D.2.

3.4.7 Raznice plombovacích kleští a pečetidel dodavatelů opravujících výměnné díly ZZ nebo provádějících údržbu ZZ musí obsahovat zkratku organizace a pro odlišení od raznic a pečetidel útvarů SŽ nesmí obsahovat okřídlené kolo. Ve smluvních ujednáních musí být uveden vzor použitých pečetidel a raznic.

3.4.8 OSPD vedou přesnou evidenci raznic a pečetidel podle čl. 3.4.5 a 3.4.6, včetně vzorů dohodnutých s dodavateli podle čl. 3.4.7. Raznice a pečetidla nesmí být zaměnitelné.

4 Poruchy a závady

4.1 Všeobecná ustanovení

4.1.1 Vykazuje-li ZZ odchylku od správné funkce, považuje se tento stav za poruchu nebo závadu. Každou zjištěnou nebo oznámenou poruchu a závadu musí obsluhující zaměstnanec předepsaným způsobem zaevidovat a poruchu ohlásit.

Závada se uvádí zápisem v Záznamníku poruch, ale obsluhující zaměstnanec ji nebude zaměstnanci OUZZ ohlašovat. Pokud závadu ZZ nelze odstranit předepsanými obslužnými úkony, případně se bezprostředně opakuje nebo se vyskytne více než jednou ve směně, musí ji obsluhující zaměstnanec zaevidovat a ohlásit jako poruchu ZZ.

Za poruchu nebo závadu ZZ se nepovažuje odchylka od funkce ZZ způsobená nesprávnou obsluhou, pokud ji lze napravit správnou obsluhou ZZ.

Zjistí-li zaměstnanci obsluhující ZZ poruchu, ohlásí ji předepsaným způsobem určenému zaměstnanci OUZZ.

Při lokalizaci a odstraňování poruchy musí určený zaměstnanec OUZZ zvolit takový postup, aby nebyla ohrožena bezpečnost dopravy. Obsluhující zaměstnanec musí při lokalizaci i následném odstraňování poruch se zaměstnancem OUZZ spolupracovat v rozsahu své pracovní činnosti.

4.1.2 Obsluhující zaměstnanec je povinen zapsat do Záznamníku poruch vznik každé poruchy i závady ZZ. V zápise uvede také údaje o použití nouzového obsluhovacího prvku (sejmutí bezpečnostního závěru u prvku bez počítadla nebo číslo první obsluhy u prvku s počítadlem), není-li zápis o jeho použití prováděn v Dopravním deníku, případně v jiné dopravní dokumentaci určené DAP.

4.1.3 Použití nouzových vybavovacích zařízení z dopravních důvodů nebo při chybné obsluze, avšak při správné činnosti ZZ, obsluhující zaměstnanec do Záznamníku poruch nezapisuje, protože se nejedná o poruchu ani o závadu ZZ. Důvod použití nouzového vybavovacího zařízení zapíše obsluhující zaměstnanec do Telefonního zápisníku a oprávněnému zaměstnanci OUZZ oznámí požadavek na obnovu plomby u bezpečnostního závěru nouzového vybavovacího zařízení.

4.1.4 Chybějící bezpečnostní závěry a stav všech počítadel zapíše obsluhující zaměstnanec při ukončení své pracovní činnosti záznamem v odevzdávce dopravní služby.

4.1.5 Sejmutí bezpečnostního závěru z jiného důvodu než poruchy ZZ (dopravní důvody, chybná obsluha apod.) po skončení pracovní

doby oprávněného zaměstnance OUZZ oznámí obsluhující zaměstnanec určenému zaměstnanci OUZZ v pohotovosti. Obnovení bezpečnostního závěru je možno provést až následující pracovní den pouze u takového bezpečnostního závěru, jehož sejmutí nevyžaduje dopravní opatření, respektive pokud lze jeho zavedení odložit.

V případě dispečerských pracovišť dálkově řízených úseků, kde je zřízena funkce DŽDC, může být obnova bezpečnostního závěru přenesena také na tohoto zaměstnance. Příslušné kompetence a odpovědnost DŽDC musí být na tomto pracovišti jednoznačně stanovena v ZDD, a to po dohodě příslušných vedoucích zaměstnanců.

4.1.6 Po odstranění poruchy zapíše určený zaměstnanec OUZZ do Záznamníku poruch čísla těch počítadel, která byla používána z důvodu poruchy. Stav počítadel po odstranění poruchy se zapisuje do sloupce 7 Záznamníku poruch. Stav počítadel na vzdáleném stanovišti mu sdělí jeho obsluha.

4.1.7 Jestliže obsluhující zaměstnanec zavedl v souvislosti s poruchou dopravní opatření, nesmí jejich platnost ukončit bez souhlasu určeného zaměstnance OUZZ daného zápisem v Záznamníku poruch. Zjistí-li určený zaměstnanec OUZZ, že je v souvislosti s odstraňováním poruchy nutné zavést, případně rozšířit již zavedená dopravní opatření, musí ve vztahu k charakteru poruchy sjednat s obsluhujícím zaměstnancem jejich zavedení nebo rozšíření. Zjistí-li určený zaměstnanec OUZZ, že u konkrétní poruchy je možné zavedená dopravní opatření změnit tak, aby byl jejich vliv na provoz zmírněn, informuje o této skutečnosti obsluhujícího zaměstnance a odpovídající změnu dopravních opatření s ním sjedná. Příslušný zápis v Záznamníku poruch bude zaměstnancem OUZZ doplněn, obdobně jako při provádění údržby.

4.1.8 Předpisy pro obsluhu ZZ stanoví způsob obsluhy zařízení při jeho poruše, včetně způsobu zajištění provozu dráhy.

4.1.9 OUZZ je povinna analyzovat příčiny poruch ZZ.

U každé poruchy ZZ způsobené nesplněním technických podmínek pro zajištění jeho bezpečné funkce ve smyslu ČSN 34 2600 ed. 2 musí být přijato takové opatření, aby se její dopad znovu neuplatnil u žádného objektu ZZ téhož konstrukčního typu nebo obdobného zařízení používajícího stejný prvek nebo obvod. O takové události vedoucí OUZZ neprodleně informuje vedoucího příslušné OSPD.

4.2 Evidence, hlášení a odstraňování závad a poruch

4.2.1 Každou poruchu nebo závadu musí obsluhující zaměstnanec zapsat do Záznamníku poruch v místě vzniku poruchy (závady) nebo na dotčeném obslužném pracovišti. Poruchy včetně číslování a kroužkování se zapisují modře nebo černě a číslují se pořadově od čísla 1 počínaje každým kalendářním rokem. Toto číslo se zapíše v Záznamníku poruch do sloupce č. 1 a zakroužkuje (např. ①). Závady se evidují stejným způsobem jako poruchy, jen u pořadového čísla závady se doplní index „z" (např. 3z). Poruchy a závady se číslují každá v samostatném číselném pořadí.

Pokud je zjištěno, že se o poruchu (závadu) ZZ nejedná, oprávněný zaměstnanec OUZZ uvede tuto skutečnost na pravé straně Záznamníku poruch.

4.2.2 Prvotní zápis o vzniku poruchy ZZ provede obsluhující zaměstnanec, který poruchu zjistil nebo byl o ní zpraven, vyplněním předtištěného formuláře na levé straně Záznamníku poruch (sloupce 1 až 4). Dále v zápise uvede údaje o ohlášení poruchy. Není-li obsluhujícím zaměstnancem výpravčí, nahlásí tento obsluhující zaměstnanec poruchu ZZ ihned příslušnému výpravčímu. Je-li obsluhujícímu zaměstnanci ohlášena porucha na ZZ mimo obvod jeho působnosti, musí ji ohlásit výpravčímu do jehož působnosti dotčené ZZ náleží. Týká-li se porucha ZZ širé trati, musí se o ní výpravčí přilehlých ŽST navzájem vyrozumět a podle okolností[35] dohodnout místo její evidence. Výpravčí nebo v případě DOZ i zaměstnanec ve funkci DŽDC určený v ZDD ohlásí poruchu určenému zaměstnanci OUZZ. Každý obsluhující zaměstnanec, který se o poruše dozvěděl a neohlásil ji, odpovídá za případné následky neohlášení poruchy.

Povinnost ohlašovat zjištěné poruchy včetně případné odpovědnosti za následky neohlášení poruchy mají i zaměstnanci provozovatelů drážní dopravy (dopravci).

Zaměstnanci dopravců neoznamují ani neohlašují vzniklé poruchy ZZ zaměstnanci OUZZ přímo, ale vždy prostřednictvím výpravčího.

Obsluhující zaměstnanec závadu v Záznamníku poruch zapisuje a po odstranění odepisuje pouze na levou stranu (sloupce 1 až 4). Na pravé straně jen vodorovně oddělí příslušné řádky v úrovni konce zápisu závady. Protější řádky na pravé straně v Záznamníku poruch přeškrtne šikmo udržující zaměstnanec OUZZ v rámci svého následného zápisu (např. o údržbě ZZ), a to z levého spodního rohu (sloupce 5) do pravého horního rohu (sloupce 8) a do sloupce 8 se podepíše. Udržující zaměstnanec OUZZ svým podpisem bere na vědomí příčinu závady.

---

[35] Pro určení místa evidence je rozhodující umístění indikačních a ovládacích prvků dotčeného ZZ. Pokud jsou prvky v obou přilehlých ŽST nebo nejsou v žádné, zapíše poruchu zpravidla výpravčí z ŽST přednostního směru.

4.2.3 Byl-li výpravčí zpraven strojvedoucím o poruše traťové části VZ, zapíše do Záznamníku poruch oznámené místo výskytu poruchy (traťová kolej, mezistaniční úsek, ŽST, úsek na staniční či traťové koleji), popis projevu poruchy a číslo vlaku, jehož strojvedoucí poruchu zjistil nebo ohlásil.

4.2.4 Záznamy o poruše ZZ v místě odchylném od místa evidence (obslužně neobsazené stanoviště ZZ) zapíše určený zaměstnanec OUZZ do Záznamníku poruch přímo u ZZ podle hlášení obsluhujícího zaměstnance, jakmile se na místo poruchy dostaví. Na konci zápisu ve sloupci 3 zapíše název místa, kde je porucha evidována, funkci a příjmení obsluhujícího zaměstnance, který poruchu ohlásil, a pořadové číslo poruchy (např. „ŽST Okřín, Kornelová výpr. – porucha č. 3“). Ve sloupci 4 uvede své příjmení, funkci a svůj podpis.

4.2.5 Není-li v tomto předpise pro konkrétní případ stanoveno jinak, výpravčí ohlásí zjištěnou nebo ohlášenou poruchu ZZ vždy neprodleně a přímo (bez prostředníků) určenému zaměstnanci OUZZ. Zprávu o poruše předá výpravčí přímo osobně určenému zaměstnanci OUZZ nebo telekomunikačním zařízením. Dotčení oprávnění zaměstnanci OUZZ jsou povinni vytvořit takové podmínky, aby jim bylo možno poruchy ohlašovat přímo.

Pro konkrétní oblast OŘ nebo pro dispečerský sál CDP, který zasahuje do obvodu více OŘ, může být DAP stanoven také odlišný způsob ohlášení poruchy, kdy zpráva o poruše není určenému zaměstnanci OUZZ předána přímo výpravčím, ale nepřímo jiným zaměstnancem provozovatele (např. DŽDC nebo dispečer železniční infrastruktury) nebo technickým prostředkem. Pro jedno pracoviště dálkového řízení musí být vždy zajištěn jednotný způsob ohlašování poruch.

Komunikace výpravčího s určeným zaměstnancem OUZZ musí být pro následující činnosti uskutečněna vždy přímo (tzn. bez prostředníka):

- požadavek OUZZ na zavedení dopravních opatření, aktualizaci těchto opatření a souhlas s ukončením dopravních opatření
- souhlas výpravčího se zahájením prací na provozovaném ZZ, které mohou ovlivnit správnou funkci ZZ.

Mimo uvedené případy může být určený zaměstnanec OUZZ zpraven nepřímo. Nepřímo zpravený určený zaměstnanec OUZZ je povinen se co nejdříve spojit s výpravčím a potvrdit mu převzetí zprávy nebo zprávu od něho teprve převzít. Po převzetí zprávy o poruše nepřímo zpraveným zaměstnancem OUZZ výpravčí doplní zápis v Záznamníku poruch časem převzetí zprávy, příjmením a funkcí zaměstnance, který převzetí zprávy potvrzuje.

Zaměstnanec OUZZ na základě informací od obsluhujícího zaměstnance (zejména potřeby řízení provozu a popisu projevu poruchy)

může přímo s ním dohodnout odložení odstraňování poruchy. Přitom musí obsluhujícímu zaměstnanci sdělit předpokládaný termín zahájení odstraňování poruchy u zařízení.

Nedostaví-li se určený zaměstnanec OUZZ na místo poruchy do uplynutí stanovené doby (např. doby stanovené smluvními ujednáními mezi provozovatelem dráhy a OUZZ [která není součástí SŽ] o odstraňování poruch nebo doby dohodnuté při zpravení o poruše), výpravčí se u dotčeného zaměstnance OUZZ informuje o příčině jeho zpoždění. Pokud není výpravčím shledána zjevná příčina zpoždění (např. odstraňování vážnější poruchy), oznámí to výpravčí svému přímému nadřízenému zaměstnanci (v mimopracovní době zaměstnanci pohotovosti OSŘP), který toto projedná přímo s vedoucím zaměstnancem OUZZ a OSPD (v mimopracovní době zaměstnancem příslušné pohotovosti).

Postupy uvedené v tomto článku musí být vždy doloženy zápisem ve vztažné dokumentaci, záznam komunikace zprostředkovaný záznamovým zařízením je pro tuto činnost pouze doplňujícím dokladem.

4.2.6 Jde-li o poruchu, jejíž příčinu musí odstranit zaměstnanci OUT, SEE, apod., vyrozumí určený zaměstnanec OUZZ tyto zaměstnance o poruše jejich zařízení přímo a výpravčího o této skutečnosti informuje. Zúčastnění zaměstnanci se dohodnou na případné součinnosti při odstraňování poruchy a za účelem rychlého odstranění poruchy si sdělí potřebné informace.

Pokud v daném případě poruchy vyhodnotí zaměstnanec OUZZ za nutné zajistit prokazatelný záznam[36] o vyrozumění jiné organizační složky SŽ, případně jiné organizace, požádá o vyrozumění výpravčího (případně DŽDC) a ten tyto zaměstnance o poruše zařízení vyrozumí.

I v takovýchto případech, kdy se nejedná o poruchu ZZ, může zaměstnanec OUZZ navrhovat obsluhujícímu zaměstnanci zavedení dopravních opatření; zavedení konkrétního dopravního opatření je v kompetenci příslušného dotčeného obsluhujícího zaměstnance (výpravčí).

Jedná-li se na zařízení, které není v údržbě OUZZ, o poruchu, která však může mít vliv na bezpečnost železničního provozu, informuje zaměstnanec OUZZ neodkladně o této skutečnosti výpravčího.

4.2.7 V naléhavých případech může určený zaměstnanec OUZZ požádat výpravčího o to, aby v souladu s DAP zajistil mimořádné zastavení vlaku/posunu pro přepravu na místo, respektive z místa poruchy.

4.2.8 Odstranění poruchy na ZZ musí být vždy zapsáno do Záznamníku poruch v místě evidence vzniku poruchy. Zápis o odstranění

[36] Telefonní zápisník, nahrávaný hovor nebo jiný záznamový prostředek určený v ZDD pro dané pracoviště.

poruchy provádí určený zaměstnanec OUZZ do Záznamníku poruch v místě evidence vzniku poruchy přímo (sloupce 5 až 8) nebo prostřednictvím výpravčího, kterému zprávu o odstranění poruchy nadiktuje, podle zápisu ze Záznamníku poruch u ZZ, respektive pro konkrétní případy stanovené tímto předpisem z Osobního zápisníku, kde poruchu odstranil. Předání zprávy o odstranění poruchy diktátem zápisu ze Záznamníku poruch u ZZ je přípustné pouze v případě, že není místo odstraňování poruchy obsazeným obslužným stanovištěm.

Zprávu určeného zaměstnance OUZZ o odstranění poruchy předanou diktátem musí výpravčí nebo jím zpravený obsluhující zaměstnanec vždy zapsat na pravou stranu Záznamníku poruch, přičemž uvede ve sloupci 5 a 6 den a čas odstranění poruchy, ve sloupci 7 uvede obsah zprávy a ve sloupci 8 uvede příjmení a funkci určeného zaměstnance OUZZ a pod to „zr" (z rozkazu), své příjmení, funkci a svůj podpis.

Příklady zápisů v Záznamníku poruch jsou uvedeny v příloze K čl. K.2.3 a K.2.5.

Porucha je považována za odstraněnou a zavedená dopravní opatření mohou být zrušena až po:

- obnovení a přezkoušení správné funkce ZZ
- obnovení všech bezpečnostních závěrů sejmutých v souvislosti se vzniklou poruchou
- provedení zápisu o obnovení a přezkoušení správné funkce ZZ.

4.2.9 Každé obnovení bezpečnostního závěru musí určený zaměstnanec OUZZ zapsat do Záznamníku poruch, a to i pro případ, pro který obsluhující zaměstnanec nemá povinnost jejich sejmutí do Záznamníku poruch zapsat (např. z dopravních důvodů podle čl. 4.1.3). Zápis provede do sloupce 7 Záznamníku poruch, a to včetně uvedení příčiny sejmutí závěru.

4.2.10 Není-li schopen určený zaměstnanec OUZZ poruchu odstranit, ohlásí ji vedoucímu zaměstnanci (přímému nadřízenému) OUZZ, případně vedoucímu OUZZ, který stanoví další postup.

Při souběhu poruch rozhoduje o pořadí jejich odstranění určený zaměstnanec OUZZ, kterému byly poruchy ohlášeny. Přednostně odstraňuje poruchy se závažným dopadem na bezpečnost nebo negativními vlivy na kapacitu dráhy, při pochybnosti o pořadí, v jakém poruchy odstraňovat, si může vyžádat stanovení postupu ve smyslu předchozího odstavce.

4.2.11 V případě dispečerských pracovišť dálkově řízených úseků, kde je zřízena funkce DŽDC, mohou být některé povinnosti výpravčího vztažné k odstraňování poruchy podle požadavků čl. 4.2 přeneseny na tohoto zaměstnance, který má problematiku odstraňování poruch na zabezpečovacím zařízení v pracovní působnosti. Na DŽDC

však nesmí být přenesena komunikace mezi výpravčím a zaměstnancem OUZZ, jenž musí být podle čl. 4.2.5 zajištěna přímo. Příslušné kompetence a odpovědnost dotčených zaměstnanců musí být na tomto pracovišti jednoznačně stanovena v ZDD.

4.2.12 Příklady zápisů poruch a závad jsou uvedeny v příloze K.

4.2.13 Pro snížení vlivu dopravních omezení na provoz z důvodu poruchy a údržby ZZ může být konkrétnímu oprávněnému zaměstnanci OUZZ přidělen Osobní zápisník. Přidělení Osobního zápisníku oprávněnému zaměstnanci OUZZ stanovuje vedoucí OUZZ nebo jím určení zaměstnanci OUZZ.

Oprávněný zaměstnanec OUZZ provádí do Osobního zápisníku pouze zápisy v rozsahu stanoveném tímto předpisem. Vedoucí OUZZ může svým opatřením tento rozsah rozšířit, přitom však musí být dodrženy všechny související požadavky tohoto předpisu a dalších platných DAP. Není-li zde pro konkrétní případ stanoveno jinak, provádí zápisy pouze v místech, kde není umístěn vlastní Záznamník poruch dotčeného zařízení.

Za správné vyplnění čelní stránky, vlastní vedení a stav Osobního zápisníku odpovídá zaměstnanec, kterému byl Osobní zápisník přidělen.

Kontrolu správného provádění zápisů v Osobním zápisníku provádí v čtvrtletním intervalu zaměstnanec OUZZ určený vedoucím OUZZ, zpravidla jde o zaměstnance bezprostředně nadřízeného. Na závěr kontroly tento zaměstnanec v Osobním zápisníku zapíše datum kontroly a podepíše se. Kontrolou nesmí být pověřen vlastní zaměstnanec, kterému byl Osobní zápisník přidělen.

Podmínkou použití Osobního zápisníku u dotčených zařízení je vedení přehledu poruch pro všechna tato zařízení.

Každý záznam o poruše provedený v Osobním zápisníku musí být bez zbytečných odkladů zapracován do přehledu poruch vedeného na pracovišti určeném vedoucím zaměstnancem OUZZ, a to nejpozději do druhého pracovního dne po odepsání poruchy.

Další závazná pravidla a požadavky na Osobní zápisník a zápisy v něm prováděné jsou uvedeny v příloze F.

4.3 Přehled a analýza poruch

4.3.1 Základní evidence poruch je obsažena v Záznamnících poruch. Každý zaměstnanec, který poruchu v Záznamníku poruch odepsal, je povinen ohlásit odstranění poruchy ZZ vedoucímu zaměstnanci OUZZ příslušného udržovacího okrsku a poskytnout mu údaje pro Přehled poruch[37]. Vlastní vedení Přehledu poruch se předpokládá v elektronické podobě. Vedoucí zaměstnanec OUZZ vede ve svém okrsku Přehled poruch v kalendářním roce pro všechna zařízení. Vedoucí OUZZ může svým opatřením povinnost na vedení Přehledu poruch přesunout na jiného zaměstnance OUZZ (např. na vyšší stupeň řízení - udržovací středisko). Přehled poruch je nutno archivovat zpětně za období minimálně 5 let[38]. V případech zvýšeného výskytu poruch nebo i v jiných případech vyžadujících nápravu vedoucí zaměstnanec OUZZ navrhuje, případně v rámci své kompetence přijímá a realizuje, opatření k nápravě. Závažné poruchy (ovlivňující bezpečnost železniční dopravy, ovlivňující grafikon vlakové dopravy nebo s příčinami podle čl. 4.1.9) uvádí v ranním hlášení; všechny poruchy musí být do Přehledu poruch zaznamenány nejpozději do pěti pracovních dnů od odepsání poruchy v Záznamníku poruch.

4.3.2 Vedoucí zaměstnanec OUZZ předává Přehled poruch vedoucímu OUZZ průběžně pomocí výpočetní techniky; nemá-li výpočetní techniku k dispozici, předává měsíční Přehled poruch nejpozději do 10. dne následujícího měsíce. Vedoucí zaměstnanec OUZZ si ve svém svěřeném obvodu rovněž provádí analýzu poruchovosti, navrhuje a přijímá opatření a zajišťuje v rámci své působnosti jejich naplňování. To platí i pro další řídící mezistupně mezi vedoucími zaměstnanci OUZZ a vedoucím OUZZ. Předávání Přehledů poruch na další řídicí místa OUZZ se řídí opatřeními vedoucího OUZZ. Zaměstnanci provádějící analýzu na vyšších stupních řízení kontrolují u závažných poruch kvalitu opatření přijatých na nižších stupních, včetně technologie odstraňování vzniklých poruch s důrazem na prevenci v případě zřejmých vad a nedostatků.

Přehled poruch musí OUZZ předávat pravidelně (podle smluvených pravidel) OSPD a dalším určeným zástupcům provozovatele dráhy.

4.3.3 Pro každou jednotlivou poruchu musí Přehled poruch obsahovat jednoznačnou identifikaci dotčeného zařízení, datum a čas začátku a konce poruchy, příčinu poruchy s identifikací nefunkčního/porouchaného prvku, rámcový popis způsobu odstranění poruchy a vliv na provoz.

---

[37] U ZZ s elektronickým záznamem dat je možné v případě potřeby provádět podrobnější analýzu poruch.

[38] Přehled poruchovosti musí být veden minimálně za takové období od vzniku dotčené poruchy tak, aby byl k dispozici při posouzení poruchovosti ZZ v rámci prohlídek ZZ s nejdelším intervalem. Nejdelší interval prohlídek je zpravidla 5 let.

5 Výluky závislostí zabezpečovacího zařízení

5.1 Všeobecná ustanovení

5.1.1 Vyloučením závislostí ZZ[39] pro potřeby tohoto předpisu se rozumí zásah do provozovaného zabezpečovacího zařízení spočívající:

a) ve zrušení a znovuobnovení závislosti v nezměněné formě, vyjma zásahu provedeného v provozní přestávce – DÚZZ,

b) v trvalém zrušení nebo ve vytvoření nové závislosti,

c) ve zrušení a znovuobnovení závislosti v nezměněné formě v provozní přestávce (v rámci údržby ZZ, použití výlukové zásuvky přejezdového zabezpečovacího zařízení světelného [dále jen „PZS"] apod.).

Pozn.: Vyloučení závislostí ZZ se mohou konat pro zajištění realizace výluk zařízení dopravní cesty ve smyslu ustanovení předpisu SŽDC D7/2, nebo pro řešení mimořádností v provozu (např. poruchy ZZ) a údržby ZZ.

5.1.2 Každé trvalé zrušení nebo vytvoření nové závislosti ZZ podle čl. 5.1.1 b) musí odsouhlasit OSPD, OSŘP i vedoucí OUZZ, který zároveň stanovuje podle tohoto předpisu podmínky, za nichž smí být změna uskutečněna.

5.1.3 Zásady pro DÚZZ podle čl. 5.1.1 a) jsou uvedeny v příloze B. Provedení DÚZZ a její zrušení se musí zapsat u daného zařízení do Záznamníku poruch a navíc do Evidenčního listu.

Souběh více DÚZZ na jednom ZZ je možný, přičemž každá další DÚZZ se musí posuzovat i s ohledem na všechny existující předešlé DÚZZ (včetně chronologie vzniku i rušení úprav).

5.1.4 OSPD rozhodne a oznámí vedoucímu OUZZ, pro které případy DÚZZ je nutné pro jednotlivé objekty ZZ disponovat předem připravenou a schválenou technickou dokumentací.

5.1.5 Změny závislostí ZZ podle 5.1.1 b) se smí uskutečnit pouze na základě předem schválené technické dokumentace ve smyslu článku 1.4.1 tohoto předpisu. Před vydáním souhlasu vedoucího OUZZ k uvedení změny závislostí ZZ do provozu musí být provedeno přezkoušení ZZ podle předpisů řady SŽDC T200 a musí být právnickou osobou[40] vystaven protokol o technické prohlídce a zkoušce UTZ. Do té doby nesmí být změněné závislosti používány k zajišťování bezpečnosti drážní dopravy.

---

[39] Změnou závislostí ZZ může být i změna softwarového vybavení elektronického ZZ.
[40] §47 zák. č. 266/1994 Sb.

5.1.6 Vedoucí OUZZ stanoví způsob, jak oprávnění zaměstnanci OUZZ oznámí na OUZZ, OSPD a případně dalším složkám provozovatele dráhy:

a) mimořádnosti s dopadem na provozní využívání ZZ, které vznikly v průběhu nebo jako důsledek předpokládaných výluk (pozdní zahájení, ukončení ap.),

b) všechny nepředpokládané výluky závislostí ZZ,

c) zavedení dopravních opatření trvajících déle než 8 hodin.

5.1.7 Výluky závislostí ZZ smí provádět jen k tomu pověřený zástupce OUZZ po splnění opatření uvedených v čl. 5.2.

5.1.8 Pověřeným zástupcem OUZZ je:

a) určený zaměstnanec OUZZ, jedná-li se o výluku závislosti ZZ v případě mimořádné události, v případě vlivu klimatických podmínek, při nepředpokládaných výlukách a v případech omezení provozuschopnosti infrastruktury[41],

b) v ostatních případech zaměstnanec OUZZ pověřený k provedení změn závislostí nadřízeným zaměstnancem (podle předpisu SŽDC T300 tj. buď vedoucím zaměstnancem OUZZ nebo mistrem sdělovací a zabezpečovací techniky); takto pověřený zástupce OUZZ musí mít příslušnou odbornou zkoušku provozovatele dráhy opravňující k provádění samostatné údržby na dotčeném ZZ,

c) oprávněný zaměstnanec OUZZ (tj. při provádění údržby), pokud je chybějící závislost nahrazována dopravním opatřením nebo v případech podle čl. 5.1.1 c).

5.1.9 Vedoucí OUZZ může stanovit, že výluky závislostí ZZ uvedené pod čl. 5.1.1a) provede určený zaměstnanec OUZZ.

[41] Např. omezení provozu na staniční nebo traťové koleji, vypnutí napájení ZZ apod.

5.2 Opatření při výlukách závislostí ZZ

5.2.1 Pověřený zástupce OUZZ je povinen přesvědčit se před započetím realizace výluky závislostí ZZ o tom, zda byly provedeny přípravné práce, zda byly vytvořeny všechny potřebné předpoklady pro plynulý průběh souvisejících prací, zda obnovované nebo nové závislosti jsou připraveny spolu s technologií jejich přezkušování a zda byla provedena stanovená opatření k zajištění bezpečnosti dopravy.

5.2.2 Sjednávání podmínek provádění výluk závislostí ZZ z pracoviště neobsazeného obsluhujícím zaměstnancem (SZZ dálkově ovládané, oddílové návěstidlo automatického bloku, PZZ, apod.) se provádí podle čl. 3.2.9.

5.2.3 Vyžadují-li výluky závislostí ZZ úpravu ZDD, vedoucí OUZZ poskytne zpracovateli ZDD příslušné podklady v termínu stanoveném předpisem SŽDC D5. V případě nově budovaných ZZ tuto uvedenou povinnost zajistí zástupce investora, není-li dohodnuto jinak.

5.2.4 Při nepředpokládaných výlukách závislostí ZZ zpraví OUZZ prokazatelně obsluhující zaměstnance zápisem v Záznamníku poruch o aktuálním stavu ZZ (příp. o změně stavu ZZ), a to včetně uvedení žádosti o zavedení dopravního opatření, pokud je potřeba. Tento zápis spolupodepíše obsluhující zaměstnanec, respektive v případech dle čl. 5.2.2 ho v Záznamníku poruch na obslužném pracovišti provede.

5.3 Provedení výluk závislostí ZZ

5.3.1 Staniční zabezpečovací zařízení

5.3.1.1 Výlukami závislostí staničního ZZ se rozumí zejména zrušení závislostí:

a) výhybek, kolejových křižovatek s PHS a výkolejek na hlavních a seřaďovacích návěstidlech a naopak,

b) výhybek, kolejových křižovatek s PHS a výkolejek mezi sebou,

c) vjezdových, odjezdových, cestových (případně vložených) a seřaďovacích návěstidel mezi sebou,

d) mezi závislými obslužnými pracovišti, (řídicí přístroj – výhybkářský přístroj, dva výhybkářské přístroje, JOP – pomocné stavědlo, atd.),

e) zakázaných současných vlakových cest,

f) návěstidel na prostředcích pro spolupůsobení vozidel na ZZ,

g) návěstidel na PZZ.

Po dobu výluk závislostí ZZ musí být při provozování dráhy a drážní dopravy zavedena dopravní opatření podle ustanovení tohoto předpisu a dalších vztažných DAP. Opatření těchto článků stanovená pro výhybky se uplatňují analogicky i pro výkolejky.

5.3.1.2 Stanou-li se výhybky v důsledku výluk závislostí ZZ nezabezpečenými (je zrušena závislost návěstidel na výhybkách), smějí se pojíždět jen za podmínek, uvedených v části druhé tohoto předpisu. Správné přestavení takových výhybek se musí před jízdou vlaku přezkoušet ve smyslu DAP.

5.3.1.3 Výhybky vypnuté ze závislostí ZZ se přestavují způsobem uvedeným v DAP.

5.3.1.4 Výhybky, které jsou při vypnutí ze závislostí ZZ ručně přestavované, musí být opatřeny mechanickými zámky. Ústředně přestavované výkolejky musí být nahrazeny ručně přestavovanými uzamykatelnými výkolejkami. V případě výhybek s vyšší četností obsluhy (několikrát během jedné směny – konkrétní rozsah upřesní OSPD dle technologie obsluhy), u kterých je doba vypnutí ze závislostí ZZ, po kterou budou přestavovány ručně, delší než 21 dní, musí být s ohledem na místní poměry tyto výhybky opatřeny návěstním tělesem.

5.3.1.5 Výhybky vypnuté ze závislosti ZZ, které přitom zůstávají ústředně přestavované mechanickými přestavníky, musí mít stavěcí páku opatřenu pákovým zámkem. Výsledný klíč se dále použije stejně jako klíč ze závislostního zámku na výhybce (výkolejce).

Při použití pákových zámků musí OUZZ pro kontrolu, že nedošlo k rozříznutí výhybky, označit řetězovou kladku výměnové stavěcí páky z obou stran proužkem červené barvy přecházejícím z řetězové části kladky na její korpus. Klíče mají štítky na zadní straně označené červenou barvou.

5.3.1.6 V případech podle čl. 5.3.1.5, kdy je možno zajistit správnou polohu stavěcích pák ústředně přestavovaných výhybek s mechanickým přestavníkem přeložením kolejového závěrníku, nemusí být takové výhybky ani jejich páky opatřeny zámky. Musí však být znemožněn přístup do závěrné skříně stavědlového přístroje a po dobu vypnutí musí v místě vykonávat službu zaměstnanec oprávněný k přezkoušení správné polohy ústředně přestavovaných výhybek.

5.3.1.7 Výhybky ústředně přestavované elektrickými přestavníky vypnuté ze závislostí ZZ musí mít funkční indikaci koncové polohy, musí je být možno zajistit proti přestavení po dosažení správné koncové polohy přestavného ústrojí (tj. bezpečně odpojit přestavný obvod) a musí mít v činnosti indikace rozřezu. Není-li možno tyto podmínky splnit, nesmí být takové výhybky ponechány v ústředním přestavování a musí být postupováno podle čl. 5.3.1.4.

5.3.1.8 Při výluce závislosti ústředně přestavovaných výhybek na volnosti výhybkových kolejových úseků smí být umožněno výhybku přestavovat jen jako při poruše výhybkového kolejového úseku.

5.3.1.9 Při vypnutí hlavních návěstidel ze závislostí ZZ:

a) musí být zajištěna:
   - přímá obsluha návěstidla výpravčím nebo
   - přímá kontrola výpravčího nad obsluhou návěstidla prostřednictvím náhradní závislosti ZZ,

b) musí vzájemná závislost návěstidel znemožňovat:
   - přestavení více než jednoho návěstidla v obvodu jednoho stavědla pro jízdu na stejnou kolej
   - přestavení dvou návěstidel v obvodu jednoho stavědla pro jízdu na různé koleje bez zabezpečení vzájemně se ohrožujících vlakových cest odvratnými výhybkami, jejichž odvratná poloha je pod závěrem nebo jejichž správná poloha je výpravčímu ohlašována podle předpisu SŽDC D1 výhybkářem,

c) musí být při obsluze ZZ jejich návěst zjišťována:
   - u světelných návěstidel podle světelných indikací návěstních znaků a současně kontrolou správné polohy ovládacího prvku

- u mechanických návěstidel podle polohy stavěcí páky.

Nelze-li návěst spolehlivě zjistit, postupuje se podle DAP.

5.3.1.10 Vjezdová, cestová a odjezdová návěstidla vypnutá ze vzájemné závislosti mohou být upravena tak, že trvale návěstí návěst „Stůj" a jízda vlaku se dovolí ve smyslu DAP.

VR může určovat podmínky, za kterých toto ustanovení nemusí platit pro celou dopravnu.

5.3.1.11 Je-li v důsledku vypnutí vjezdových, cestových nebo odjezdových návěstidel ze závislostí ZZ zrušena jejich závislost na výhybkách, jedná se o výhybky nezabezpečené, a proto je nutno omezit rychlost jízdy podle čl. 2.1.1.1.

5.3.1.12 Po dobu zrušení závislosti návěstidel na výhybkách, musí být umístěna na stanovišti obsluhujícího zaměstnance tabule (uzamykatelná skříňka) k zavěšování hlavních klíčů od výhybek a výkolejek. Místo uvedeného řešení lze pro zajištění kontroly polohy výhybek a výkolejek použít zachovaných závislostí ZZ podle možností konkrétního použitého ZZ (např. kontrola polohy výhybek a jejich zapevnění přeložením kolejového závěrníku na mechanickém nebo elektromechanickém SZZ, postavením nouzové posunové jízdní cesty u SZZ ovládaných z JOP). Použití konkrétního řešení stanovuje VR.

Uzamykají-li se kromě nezabezpečených výhybek i návěstidla, která výpravčí přímo neobsluhuje, musí být pro zajištění kontroly jejich základní polohy podle čl. 5.3.1.9 tato tabule upravena pro zavěšování klíčů i od těchto návěstidel.

5.3.1.13 Jsou-li v dopravně s kolejovým rozvětvením zrušeny vzájemné závislosti mezi hlavními návěstidly dopravny, traťovým zabezpečovacím zařízením [dále jen „TZZ"] a prostředky pro spolupůsobení vozidel na ZZ, které podmiňují udělení odhlášky, souhlasu apod., musí se zavést dopravní opatření podle DAP.

5.3.1.14 Při zrušení závislosti mezi návěstidly a zařízením pro spolupůsobení vlaku na ZZ (např. na kolejových obvodech) toto zařízení neznemožňuje postavit návěstidla na návěst dovolující jízdu, je-li jízdní cesta obsazena. Při přípravě i rušení vlakové cesty, popř. i při posunu, se postupuje podle příslušných ustanovení DAP.

5.3.1.15 Nelze-li zachovat závislosti odjezdového (cestového) návěstidla na TZZ a normální obsluha reléového nebo elektronického stavědla je zachována, musí se na ovládacím pracovišti při provedení výluky závislostí TZZ zřídit další obsluhovací prvek pro samostatný úkon (pokud již SZZ tuto funkci neobsahuje, např. u SZZ s JOP lze využít funkci kolejové výluky na kolejovém úseku v dotčené cestě), kterým obsluhující zaměstnanec potvrzuje splnění

dopravně bezpečnostních podmínek pro jízdu na trať (evidence obsluhy).

5.3.1.16 Při zrušení závislostí návěstidel na PZZ musí být před jízdou vlaku nebo posunujícího dílu zajištěno, že přejezd bude včas uzavřen.

Nelze-li PZZ obsluhovat, musí být zajištěna bezpečnost na přejezdu podle DAP.

5.3.1.17 Pro omezení rychlosti jízdy vlaků při vypnutí ZZ se používají návěsti podle DAP. V dopravně s kolejovým rozvětvením se přednostně používají návěsti proměnných návěstidel. ZZ musí být upraveno tak, aby nebylo možno použít návěst dovolující vyšší rychlost, než která byla určena.

5.3.1.18 Po dobu zrušení závislostí ZZ musí mít výpravčí k dispozici:

a) situační schéma zabezpečovacího zařízení (podle přílohy F) se zakreslením stavu při vypnutí,

b) tabulku současně vyloučených jízdních cest podle přílohy G platnou pro stav při zrušení závislostí,

c) příslušnou schválenou závěrovou tabulku a v případech zrušení závislosti návěstidel na výhybkách doplněnou o tabulku uzamčení výhybek a výkolejek podle přílohy H.

5.3.1.19 Při výluce závislostí současných zakázaných jízdních cest musí být ZZ pro potvrzení splnění všech podmínek jízdy stanovených DAP vybaveno odpovídajícím ovládacím prvkem. Obsluhující zaměstnanec postupuje podle příslušných ustanovení DAP. Rychlost v dopravně s výlukou závislostí současných zakázaných jízdních cest musí být omezena na 40 km/h.

5.3.2 Traťová zabezpečovací zařízení

5.3.2.1 Výlukou závislostí TZZ se rozumí zejména zrušení závislosti:

a) mezi protisměrnými odjezdovými návěstidly sousedních dopraven,

b) mezi odjezdovými a oddílovými nebo krycími návěstidly,

c) mezi oddílovými návěstidly navzájem,

d) mezi oddílovým a krycím návěstidlem,

e) mezi prostředky pro spolupůsobení vlaku na ZZ a návěstidly,

f) výhybek odboček, výhybek nákladišť, odbočných výhybek vleček nebo drah jiných provozovatelů na širé trati a jejich odvratných výhybek a výkolejek na hlavních návěstidlech, která je kryjí,

g) mezi návěstidly a PZZ.

5.3.2.2 Při zrušení závislostí podle čl. 5.3.2.1 u automatického bloku, automatického hradla nebo poloautomatického bloku může provozovatel dráhy nařídit (je-li to technicky možné) zřízení dočasných hlásek v místě vybraných oddílových návěstidel.

Hláskový telefon musí mít rozpojený elektrický obvod mikrofonu, je-li obsluhovací prvek příslušného oddílového návěstidla v poloze pro návěst dovolující jízdu (vyjma přivolávací návěsti).

5.3.2.3 Při zrušení závislostí TZZ v rozsahu čl. 5.3.2.1 a) až 5.3.2.1 e) se jízdy vlaků zabezpečují dopravními opatřeními podle DAP.

Při zrušení závislostí podle čl. 5.3.2.1 f) se musí uplatnit příslušná opatření podle čl. 5.3.1.

5.3.3 Přejezdová zabezpečovací zařízení

5.3.3.1 Výlukou závislostí PZZ se rozumí zejména zrušení závislostí:

a) PZZ na zapínacích a vypínacích prvcích pro automatické ovládání (a to i použitím výlukové zásuvky), ať jsou tyto prvky součástí vlastního PZZ nebo součástí navazujícího ZZ,

b) mezi PZZ a hlavním návěstidlem, kterým se dovoluje jízda na přejezd,

c) mezi PZZ a návěstidlem nacházejícím se ve vzdalovacím úseku nebo ve vzdálenosti nejdelšího vlaku za ním,

d) přejezdníku (příp. zdroje informace o stavu PZZ pro strojvedoucího) na PZZ,

e) mezi PZZ a indikační a ovládací skřínkou PZZ v dopravně,

f) mezi vnitřní výstrojí PZZ a výstražníky nebo závorami,

g) mezi PZZ a TZZ.

5.3.3.2 Při výluce závislosti PZZ se jízdy drážních vozidel uskutečňují v souladu s DAP a VR. Podmínky zajištění bezpečnosti musí být uvedeny ve VR.

5.3.3.3 Při zrušení závislostí přejezdníku na PZZ za předpokladu, že nebyl poškozen, snesen nebo zneplatněn, není potřeba zavádět dopravní opatření, pokud byl přejezdník uveden do stavu, kdy bude:

a) na přejezdníku trvale návěst Otevřený přejezd - strojvedoucí nesmí být informován, že přejezdník pro jeho jízdu neplatí; podle konkrétního řešení výluky závislostí se vlaky zpravují pouze o tom, že nemusí hlásit jeho poruchu,

b) návěst Uzavřený přejezd nezávislá na stavu PZZ - to smí být pouze v případech, pokud je bezpečnost na přejezdu zajištěna jiným způsobem (např. dočasné uzavření přejezdu s osazením mechanických zábran a příslušných zákazových dopravních značek pro všechny účastníky provozu na pozemní komunikaci, tj. včetně chodců).

5.3.3.4 Výlukou ani vypnutím závislostí PZZ není:

a) nouzové vypnutí PZS z činnosti (např. PZS VÚD vypnutí obsluhou dle předpisu SŽDC (ČD) Z2),

b) zavedení dopravního klidu na přejezdu (při výluce dopravní služby, zamezení nežádoucí výstrahy apod.).

5.4 Změny závislostí ZZ dvoukolejných a vícekolejných tratí pro umožnění dočasného obousměrného provozu po jedné traťové koleji

5.4.1 Článek 5.4 pojednává o technických zásadách pro změny závislostí SZZ a TZZ vyvolané přechodným požadavkem na změnu dopravního programu pro obousměrný provoz po jedné traťové koleji.

Při úpravě závislostí, přezkoušení upraveného zařízení a jeho obsluze platí podmínky DÚZZ a VR. U zařízení aktivovaného pouze pro účely předpokládané výluky se musí prověřit jeho funkčnost před zahájením výluky.

5.4.2 Výhybky a výkolejky vložené pro potřebu výluky do traťové koleje musí být při zřízení dočasné odbočky zabezpečeny podle zásad stanovených pro SZZ. Rozsah dopravního programu odbočky musí odpovídat využitelným směrům TZZ v přilehlém dvoukolejném traťovém úseku (není-li rozsah redukován zpracovanou dopravní technologií).

Zřízením dočasné odbočky musí v provozovaných kolejích dvoukolejného úseku v nových závislostech zůstat využity zachované závislosti dosavadního TZZ.

V obousměrně pojížděném úseku musí být vyloučeny protisměrné jízdy.

Pro každé zřízení dočasné odbočky musí být zpracována a schválena projektová dokumentace.

5.4.3 V ŽST ohraničujících úsek trati s dočasným obousměrným provozem po jedné koleji se vjezdy z nesprávné koleje i odjezdy na nesprávnou kolej zajišťují podle příslušných ustanovení předpisů pro obsluhu SZZ, případně podle ZDD; dále platí čl. 5.3.1.15.

5.4.4 Na trati s jednosměrným poloautomatickým blokem mohou jezdit vlaky po nesprávné koleji v traťových oddílech, kdy oddílové návěstidlo hradla u správné koleje plní funkci oddílového návěstidla hlásky. Zároveň OUZZ umístí návěstní upozorňovadla, že hlavní návěstidlo a předvěst je na opačné straně, tj. na vnější straně pojížděné koleje ve smyslu DAP.

5.4.5 Jsou-li hradla poloautomatického bloku vybavena světelnými oddílovými návěstidly, je nutno ve vyloučené koleji před zahájením a během obousměrného pojíždění provozované koleje odstranit závislost těchto návěstidel na zařízení pro vyhodnocení průjezdu drážních vozidel (např. izolované kolejnice). Potřebné úpravy provede určený zaměstnanec OUZZ na pokyn OZOV podle ustanovení VR. Do provedení těchto úprav se světelná návěstidla nesmí obsluhovat (vyjma přivolávací návěsti). Jízda se dovolí podle příslušných ustanovení DAP. Po skončení výlukových prací provede

obnovení závislostí určený zaměstnanec OUZZ na příkaz OZOV. Tento příkaz smí OZOV vydat, až mu výpravčí prokazatelně oznámí[42], že návěstidla u vyloučené koleje již nebudou obsluhována.

Je-li hradlo v dané koleji vybaveno tlačítkem „Nouzové uvolnění izolované koleje" a lze-li je použít pro odstranění závislosti oddílového návěstidla, smí místo oprávněného zaměstnance OUZZ tuto závislost na příkaz výpravčího zadní ŽST vypnout hradlář. Po skončení výluky hradlář na příkaz výpravčího závislost obnoví. Podrobnosti stanoví VR.

5.4.6 Pro jízdu po správné koleji s jednosměrným automatickým blokem zůstává ve správném směru automatický blok [dále také jen „AB") v činnosti. V opačném směru mohou vlaky jezdit:

a) po nesprávné koleji v mezistaničním oddílu nebo

b) po nesprávné koleji v traťových oddílech hlásek, jsou-li zřízeny nebo

c) proti správnému směru v traťových oddílech, je-li v koleji možno aktivovat odpovídající TZZ nebo

d) proti správnému směru, je-li jednosměrný AB k tomu uzpůsoben (např. traťový souhlas).

Další podmínky použití TZZ pro jízdy vlaků po nesprávné koleji nebo proti správnému směru se uvedou ve VR.

5.4.7 Provozovatel dráhy může VR určit, která z oddílových návěstidel AB budou za výluky používána jako oddílová návěstidla hlásek a která jako předvěsti.

5.4.8 Hlásky se zřizují z oddílových návěstidel AB tak, že určená oddílová návěstidla AB jsou oddílovými návěstidly hlásek a předcházející oddílová návěstidla jsou jejich samostatnými předvěstmi. Při zřízení těchto závislostí se rozsvítí při přeložení návěstního řadiče do základní polohy na oddílovém návěstidle návěst „Stůj" a na jeho předvěsti návěst „Výstraha" nezávisle na obsazení kolejových obvodů mezi oddílovým návěstidlem a jeho předvěstí.

V některých případech je možno všechna oddílová návěstidla AB obsluhovat samostatně. V tomto případě se po přeložení návěstního řadiče, po obdržení odhlášky, do polohy dovolující jízdu na oddílovém návěstidle rozsvítí návěst dovolující jízdu v závislosti na návěsti následujícího návěstidla nezávisle na obsazení traťového oddílu.

5.4.9 Při úpravách zařízení podle čl. 5.4.8 zajistí OUZZ osazení příslušných vzdálenostních, předvěstních a návěstních upozorňovadel, značení

[42] Telefonní zápisník, nahrávaný hovor nebo jiný záznamový prostředek určený v ZDD pro dané pracoviště.

návěstidel a označení určených návěstidel křížem neplatnosti podle DAP.

5.4.10 Stanoviště hlásek zřízených u příslušných oddílových návěstidel vybaví OUZZ telefonními přístroji hláskového a traťového spojení tak, aby při dovolující návěsti (vyjma přivolávací návěsti) byl rozpojen mikrofonní obvod hláskového spojení do zadní dopravny.

5.4.11 Zajištění bezpečnosti provozu na železničních přejezdech při dočasném omezení počtu provozovaných kolejí stanoví VR, po zohlednění místních poměrů.

5.4.12 Před ukončením výluky TZZ (skončením dočasného obousměrného provozu) na traťové koleji vybavené AB musí pověřený zaměstnanec OUZZ ověřit správnou činnost automatického bloku, PZS, VZ jízdou vhodného vlaku a současně ověřit odstranění návěstidel (včetně značení) zřízených podle čl. 5.4.9.

Vykazuje-li AB včetně VZ a PZS správnou činnost, zapíše pověřený zaměstnanec OUZZ tuto skutečnost po ukončení jízdy do Záznamníku poruch v ŽST, kde zkušební jízdu ukončil, a zjištěné skutečnosti oznámí OZOV.

Organizování drážní dopravy podle návěstidel AB bude zahájeno po ukončení výluky TZZ podle ustanovení VR, DAP a ZDD.

5.4.13 Na trati s automatickým hradlem [dále také jen „AH"] lze z oddílového návěstidla AH zřídit oddílové návěstidlo hlásky podle zásad čl. 5.4.6 a) a 5.4.6 b) a 5.4.10.

5.4.14 Po zrušení hlásky upravené z oddílového návěstidla AH musí pověřený zaměstnanec OUZZ ověřit správnou činnost automatického hradla a PZS.

Vykazuje-li AH včetně PZS správnou činnost, zapíše pověřený zaměstnanec OUZZ tuto skutečnost do příslušného Záznamníku poruch. Výpravčí ŽST, kde byl zápis proveden, o tom zpraví výpravčího sousední ŽST a příslušného provozního dispečera.

5.4.15 Nevykazuje-li při přezkoušení podle čl. 5.4.12 AB, VZ, AH nebo PZS správnou činnost, určí pověřený zaměstnanec OUZZ nutná dopravní opatření. Bez těchto opatření nelze výluku ukončit.

5.4.16 V případě nepředpokládaných výluk závislostí podle čl. 5.4 se postupuje ve smyslu ustanovení uvedených článků, přitom podmínky pro provedení změn a další související opatření musí být uvedeny zástupcem OUZZ v Záznamníku poruch.

6 Zabezpečovací zařízení při výlukách

6.1 Všeobecná ustanovení

6.1.1 Tato část pojednává o změnách závislostí ZZ nebo jeho napájení za účelem provedení údržby, obnovy, přestavby, změny, doplnění ZZ nebo dalších zařízení dopravní cesty.

6.1.2 Pro zajištění a realizaci těchto vyvolaných změn závislostí ZZ se postupuje podle části šesté tohoto předpisu, technologických postupů a v souladu s DAP.

Vyvolané změny jsou buď dočasné (s trváním po dobu zásahu) nebo trvalé jako důsledek stavu způsobeného zásahem ve vazbě na změnu stavebně technických parametrů dopravní cesty.

V případě, že trvalá změna závislostí ZZ nebo jeho napájení se týká údajů v ZDD a v Tabulkách traťových poměrů, zajistí vedoucí OUZZ dodání potřebných podkladů OSPD, která změny posoudí a dále postoupí příslušné organizační složce (provozovatele dráhy), která spravuje tyto tabulky.

Podmínky, za kterých smí být vyvolané změny závislostí při výlukách prováděny, stanoví čl. 6.2.

6.1.3 Pokud je třeba při výluce provést změny závislostí ZZ nebo jeho napájení, musí se při zpracování VR postupovat podle čl. 6.1.4 až 6.1.8. Za jejich zapracování odpovídá objednavatel výluky.

Mezi organizacemi udržujícími zařízení dopravní cesty musí být zajištěno:

a) odborné posouzení a vyjádření OSŘP, OSPD i OUZZ k zamýšleným výlukovým pracím z hlediska jejich dopadu na provoz ZZ včetně dodání příslušných podkladů pro žádost o zpracování VR nebo posudku o použitelnosti zvoleného VR pro zamýšlenou akci,

b) že po vydání VR nelze provádět změny v technologických postupech s dopadem na změny závislostí ZZ bez souhlasu OSŘP, OSPD i OUZZ.

6.1.4 Změny závislostí, jichž má být využíváno během výluky, musí být uvedeny ve VR. Musí být stanoveny technologické postupy provedení změn závislostí dočasných nebo trvalých včetně časového harmonogramu.

6.1.5 Jestliže je nutno před zahájením výluky provést přípravné práce pro úpravy závislostí ZZ (práce beze změn závislostí), je možné provést tyto práce ve vlakových přestávkách nebo za jiné výluky.

6.1.6 Ve VR musí být uvedeno, zda změny závislostí ZZ zřízené k účelu konání výluky budou odstraňovány ještě během výluky nebo po jejím skončení.

Předpokládá-li se, že změny závislostí ZZ pro výlukový stav nebude možno odstranit ani bezprostředně po skončení výluky, musí být potřebná opatření zapracována do příslušného VR v souladu s předpisem SŽDC D 7/2.

Pokud se některé změny závislostí ZZ na výlukový stav ZZ odstraňují až po skončení výluky, musí být ve VR stanoveno, které práce podmiňující zřízení předepsaných závislostí ZZ, které mají být v činnosti po ukončení výluky, musí být provedeny do ukončení výluky.

6.1.7 Předpokládá-li se před realizací výluky, nebo zjistí-li se kdykoliv během výluky, že změny závislostí ZZ pro výlukový stav nebude možno odstranit ani bezprostředně po skončení výluky, postupuje se podle čl. 6.2.

6.1.8 Před uvedením nového ZZ do provozu nebo změně na již provozovaném ZZ, jež není pokryta platným průkazem způsobilosti, musí být schválena způsobilost dotčeného ZZ k provozu. Způsobilost ZZ k provozu schvaluje Drážní úřad.

6.2 Vymezení pravomocí při výlukách s vlivem na ZZ

6.2.1 Úpravy závislostí ZZ podle VR smí být provedeny na základě žádosti OZOV ve smyslu ustanovení DAP[43].

6.2.2 Provádějí-li se změny závislostí ZZ v průběhu realizace výluky, nemusí být sjednávány s výpravčím, pokud změnami nejsou dotčeny závislosti ZZ na provozované dopravní cestě.

Pokud změnami závislostí ZZ jsou dotčeny závislosti ZZ v provozované dopravní cestě, zavede příslušná opatření výpravčí na základě VR nebo žádosti od oprávněného zaměstnance OUZZ.

6.2.3 Oprávněný zaměstnanec OUZZ nebo vedoucí práce dodavatele musí podávat informace OZOV o dokončení úprav závislostí na výlukový stav u jednotlivých zařízení.

Oprávněný zaměstnanec OUZZ zajišťuje provedení změn závislostí ZZ a jejich přezkoušení. Změny závislostí ZZ smí se souhlasem oprávněného zaměstnance OUZZ zajišťovat vedoucí práce dodavatele, přičemž oprávněný zaměstnanec OUZZ musí provést přezkoušení.

6.2.4 Oprávněný zaměstnanec OUZZ zahájí na základě pokynu OZOV provádění úprav závislostí ZZ podle VR. O zahájení a ukončení prací provede zápis do Záznamníku poruch.

6.2.5 Po provedení úprav závislostí ZZ provede určený zaměstnanec OUZZ jejich přezkoušení a rozhodne:

a) o tom, zda je toto zařízení v požadovaném stavu podle VR (pro ukončení výluky, přechod do další etapy, apod.),

b) o způsobu obsluhy ZZ a případně jejího omezení odchylně od VR, včetně požadavku na zavedení dopravních opatření.

6.2.6 Příklady zápisů do Záznamníku poruch při změnách závislostí podle VR jsou uvedeny v příloze K čl. K.4.

---

[43] Podrobnosti stanoví předpis SŽDC D1 a SŽDC D7/2.

6.3 Další související omezení ZZ v důsledku výlukových prací

6.3.1 VR obsahující výluku napětí TV v místech s provozem kolejových obvodů musí stanovit:

a) místa[44] připojení stabilních zařízení nebo přenosných zkratovacích souprav použitých ke zkratování živých částí TV na zpětné trakční vedení,

b) příslušná technická a bezpečnostní dopravní opatření, pokud odchylka od stavu podle KSUaTP neumožňuje spolehlivý a bezpečný provoz kolejových obvodů.

Technická, dopravní a organizační opatření stanovená dle požadavku bodu a) i b) musí být nejpozději před zahájením výluky projednána a odsouhlasena dotčenými správci infrastruktury a dopravy (zástupci SEE, OUZZ, OUT a OSŘP).

[44] Místa připojení zpravidla nejsou určena konkrétní kilometrickou polohou, ale charakterizují se způsobem připojení/provedení (např. na střed stykového transformátoru, na výlukou nedotčenou část zpětné trakční cesty,…) tak, aby byla zajištěna zpětná trakční cesta při zkratování trakčního vedení, funkce zařízení napájeného z trakčního vedení (pokud má být zajištěn jeho provoz po dobu napěťové výluky - zajištění náhradní cesty) a také funkce dotčených výrobků a technologických celků, které pro svoji správnou, respektive bezpečnou činnost vyžadují připojení na zpětnou trakční cestu (např. plynovod v provedení z kovu).

7 Zmocňovací, přechodná a závěrečná ustanovení

7.1 Zmocňovací ustanovení

7.1.1 Vyjma soudů je jediným oprávněným k podání výkladu k ustanovením tohoto předpisu jeho gestorský útvar.

7.1.2 Ke schvalování změn příloh tohoto předpisu a části Související předpisy a normy je zmocněn ředitel gestorského útvaru tohoto předpisu.

7.2 Přechodná ustanovení

7.2.1 Plomby a pečetě provedené s použitím starých vzorů raznic mohou být na zařízeních ponechány i po účinnosti tohoto předpisu. Používání starých vzorů raznic plombovacích kleští a pečetidel výkonných jednotek SŽ dle čl. D.3 musí být ukončeno nejpozději do jednoho roku od začátku účinnosti tohoto předpisu.

7.2.2 Záznamníky poruch podle dříve schváleného vzoru lze založit nejpozději do 1. 1. 2021. U těchto Záznamníků poruch musí být před jejich použitím doplněno očíslování jednotlivých stran. V provozu lze takto založený Záznamník poruch používat nejpozději do 31. 12. 2030.

7.3 Závěrečná ustanovení

7.3.1 Dnem účinnosti tohoto předpisu se zrušují:

- předpis SŽDC (ČSD) T100 „Provoz zabezpečovacích zařízení", účinný od 1. 7. 1980
- opatření ředitele odboru sdělovací a zabezpečovací techniky GŘ ČD čj. 633/93-14-ZV1 ze dne 9. 8. 1993 „Výnosy FMD vydané v letech 1983 – 1985 – novelizace", ruší se jen část IV „Dočasné úpravy zabezpečovacího zařízení"
- části z opatření generálního ředitele ČD čj. 55 128/95-S7/AE-ZV 1 ze dne 4. 1. 1995 „Úprava pravomocí stanovených předpisy řady T a D/T", vztahující se k předpisu ČSD T100
- opatření zástupce ředitele sekce technické pro úsek automatizace a elektrotechniky DDC ČD čj. 986/95-S7/AE-ZV6 z 26. 9. 1995 část III „Ukončování výluky při obnovách výhybek"
- opatření zástupce ředitele sekce technické pro úsek automatizace a elektrotechniky DDC ČD čj. 1335/95-S7/AE, ZV 8 z 23. 11. 1995 „Opravy a technické prohlídky PZ typu VÚD"

- opatření ředitele odboru automatizace a elektrotechniky DDC ČD čj. 55 665 z 29. 7. 1997 „Opatření při poruše snímačů polohy jazyků"
- opatření ředitele O14 DDC ČD čj. 892/2000-O14 ze dne 20. 12. 2000 „Zápisy do Záznamníku poruch na sdělovacím a zabezpečovacím zařízení"
- výnos čj. 56 255/2006-O14 ze dne 12. 5. 2006 „Jednotný postup při rozříznutí výhybek"
- výnos bývalého FMD čj. 7 985/84-14, 11 ze dne 24. 3. 1984 „Výjimka z ustanovení čl. 29 předpisu ČSD T100"
- výnos bývalého FMD čj. 19 214/85-O14 ze dne 19. 10. 1985 „Výjimka z čl. 64 předpisu ČSD T100 pro obvod SSZD"
- výnos bývalého FMD čj. 8 759/87-O14, 11 ze dne 30. 3. 1987 „Předpis ČSD T100 Provoz zabezpečovacích zařízení, výjimka z čl. 106"; opatření ředitele odboru sdělovací a zabezpečovací techniky GŘ ČD čj. 873/93-14-ZV3/93 ze dne 1. 11. 1993 „Výnosy FMD vydané v letech 1986–1988 – novelizace", ruší se jen část VIII „Výluky rozvodu 6 kV pro napájení zabezpečovacího zařízení"
- zařazený výnos O14 (ČD) ZV2/2001 „Raznice plombovacích kleští" ze dne 19. 11. 2001 čj. 60 688/01-O14-ZV2
- zařazený výnos O14 (ČD) ZV1/2005 „Raznice plombovacích kleští - rozšíření seznamu písmenných označení" ze dne 25. 07. 2005 čj. 59 020/05-O14-ZV1.

7.3.2 Tento předpis nabývá účinnosti dnem 1. června 2019.

SOUVISEJÍCÍ PŘEDPISY A NORMY

Rozumí se všechny obecně závazné právní předpisy, jimiž je vázána SŽ (jako právnická osoba) a všechny DAP.

Seznamy mají pro uživatele jen základní orientační a informační význam; uživatel předpisu musí respektovat aktuální stav a změny v souborech právních předpisů, české soustavě norem a DAP.

a) obecně závazné právní předpisy:

(v platném znění)

Zákon č. 89/2012 Sb. - Občanský zákoník

Zákon č. 266/1994 Sb. - Zákon o dráhách

Zákon č. 133/1985 Sb. - O požární ochraně

Vyhláška č. 50/1978 Sb. - Vyhláška českého úřadu bezpečnosti práce a Českého báňského úřadu o odborné způsobilosti v elektrotechnice

Vyhláška č.100/1995 Sb. - Vyhláška ministerstva dopravy, kterou se stanoví podmínky pro provoz, konstrukci a výrobu určených technických zařízení a jejich konkretizace (Řád určených technických zařízení)

Vyhláška č. 101/1995 Sb. - Vyhláška ministerstva dopravy, kterou se vydává Řád pro zdravotní a odbornou způsobilost osob při provozování dráhy a drážní dopravy

Vyhláška č. 173/1995 Sb. - Vyhláška ministerstva dopravy, kterou se vydává dopravní řád drah

Vyhláška č. 177/1995 Sb. - Vyhláška ministerstva dopravy, kterou se vydává stavební a technický řád drah

Vyhláška č. 246/2001 Sb. - Vyhláška Ministerstva vnitra o stanovení podmínek požární bezpečnosti a výkonu státního požárního dozoru (vyhláška o požární prevenci) Podmínky MD - Podmínky pro pověřování právnických osob podle § 47 odst. 4 zákona č. 266/1994 Sb., o dráhách, ve znění pozdějších předpisů, k provádění technických prohlídek a zkoušek určených technických zařízení ze dne 18. 5.2006

b) České technické normy (ČSN):

(v platném znění)

ČSN ISO 3864-1 (01 8011)	- Grafické značky - Bezpečnostní barvy a bezpečnostní značky - Část 1: Zásady navrhování bezpečnostních značek a bezpečnostního značení
ČSN EN 12899-1 (81704)	- Stálé svislé dopravní značení- Část 1: Stálé dopravní značky
ČSN 33 2000-1 ed. 2	- Elektrické instalace nízkého napětí - Část 1: Základní hlediska, stanovení základních charakteristik, definice
ČSN 33 2000-4-41 ed. 2	- Elektrické instalace nízkého napětí - Část 4-41: Ochranná opatření pro zajištění bezpečnosti - Ochrana před úrazem elektrickým proudem
ČSN 34 1500 ed. 2	- Drážní zařízení - Pevná trakční zařízení - Předpisy pro elektrická trakční zařízení

ČSN 34 1530 ed. 2	- Drážní zařízení - Elektrická trakční vedení železničních drah celostátních, regionálních a vleček
ČSN IEC 60050-821 (33 0050)	- Mezinárodní elektrotechnický slovník- Kapitola 821: Drážní signalizační a zabezpečovací zařízení
ČSN IEC 913 (34 1540)	- Elektrotechnické předpisy. Elektrické trakčné nadzemné vedenie
ČSN 34 2040 ed. 2	- Předpisy pro ochranu sdělovacích a zabezpečovacích vedení a zařízení před nebezpečnými, rušivými a korozivními vlivy elektrické trakce 25 kV, 50 Hz
ČSN 34 2600 ed. 2	- Drážní zařízení – Železniční zabezpečovací zařízení
ČSN 34 2613 ed. 3	- Železniční zabezpečovací zařízení - Kolejové obvody a vnější podmínky pro jejich činnost
ČSN 34 2614 ed. 3	- Železniční zabezpečovací zařízení - Předpisy pro projektování, provozování a používání kolejových obvodů
ČSN 34 2617	- Určování a ověřování ukazatelů spolehlivosti železničních zabezpečovacích zařízení
ČSN 34 2650 ed. 2	- Železniční zabezpečovací zařízení. Přejezdová zabezpečovací zařízení
ČSN EN 50110-1 ed. 3 (34 3100)	- Obsluha a práce na elektrických zařízeních - Část 1: Obecné požadavky
ČSN EN 61140 ed. 3 (33 0500)	- Ochrana před úrazem elektrickým proudem - Společná hlediska pro instalaci a zařízení
ČSN 37 5199	- Označování a bezpečnostní sdělení na trakčních vedeních celostátních drah a vleček
ČSN 73 4959	- Nástupiště a nástupištní přístřešky na drahách celostátních, regionálních a vlečkách
ČSN 73 6223	- Ochranná zařízení proti dotyku s živými částmi trakčního vedení a proti účinkům výfukových plynů na objektech nad železničními dráhami
ČSN 73 6301	- Projektování železničních drah
ČSN 73 6320	- Průjezdné průřezy na dráhách celostátních, dráhách regionálních a vlečkách normálního rozchodu
ČSN 73 6380	- Železniční přejezdy a přechody

c) Dokumenty vnitropodnikové legislativy SŽ

(v platném znění)

➢ **DAP – vnitřní předpisy SŽ:**

SŽ Bp1	- Pokyny provozovatele dráhy k zajištění bezpečnosti a k ochraně zdraví osob při činnostech a pohybu v jeho prostorách a v prostorách železniční dráhy provozované Správou železnic, státní organizací
SŽ Bp2	- Předpis o bezpečnosti a ochraně zdraví při práci zaměstnanců Správy železnic, státní organizace
SŽ Bp3	- Bezpečnost a ochrana zdraví při práci na stavbách a při stavebních činnostech v prostorách Správy železnic, státní organizace

SŽDC D1	- Dopravní a návěstní předpis
SŽDC D3	- Předpis pro zjednodušené řízení drážní dopravy
SŽDC D4	- Předpis pro řízení dopravy na tratích vybavených radioblokem
SŽDC D5	- Předpis pro tvorbu a zpracování základní dopravní dokumentace
SŽDC D6	- Předpis pro tvorbu a zpracování technologických pomůcek ke grafikonu vlakové dopravy
SŽDC D7	- Předpis pro operativní řízení provozu
SŽDC D7/2	- Organizování výlukových činností
SŽDC D17	- Předpis pro hlášení a šetření mimořádných událostí
SŽDC (ČD) D110/T110	- Obsluha spádovištních zabezpečovacích zařízení
SŽDC E8	- Předpis pro provoz zařízení energetického napájení zabezpečovacích zařízení
SŽDC N1	- Tvorba a vydávání vnitřních předpisů a služebních rukovětí
SŽ R14	- Řád zabezpečení požární ochrany státní organizace Správa železnic
SŽ Zam1	- Předpis o odborné způsobilosti a znalosti osob při provozování dráhy a drážní dopravy
SŽDC S2/3	- Organizace a provádění prohlídek a měření na železničních dráhách celostátních a regionálních
SŽDC S3	- Železniční svršek
SŽDC (ČSD) S111	- Pracovní postupy pro udržování, hlavní opravy a obnovy železničního svršku. Výhybky
SŽDC T1	- Telefonní provoz
SŽDC T7	- Rádiový provoz
SŽDC (ČSD) T31	- Udržování sdělovacích a zabezpečovacích kabelů
SŽ T34	- Údržba a opravy nadzemních vedení pro sdělovací a zabezpečovací zařízení
SŽDC (ČSD) T81	- Označování okruhů
SŽDC (ČSD) T84	- Dokumentace železničních kabelů
SŽDC (ČSD) T108	- Obsluha vlakového zabezpečovacího zařízení
SŽDC T113	- Předpis pro vypracování traťových schémat zabezpečovacích zařízení
SŽDC (ČD) T115	- Předpis pro opravy výměnných dílů zabezpečovacích zařízení *Poznámka: má přidružené předpisy (T115/1, 2, 3, 4) pro konkrétní skupiny výměnných dílů*
SŽDC (ČSD) T119	- Údržba proudových zdrojů sdělovacího a zabezpečovacího zařízení
SŽDC (ČD) T120	- Předpis pro provozování a údržbu zařízení pro kontrolu volnosti nebo obsazenosti kolejových úseků
SŽDC (ČSD) T121	- Předpis pro údržbu venkovního zabezpečovacího zařízení
SŽDC (ČSD) T60/5	- Směrnice pro výrobu, stavbu a udržování a) trojznaké mechanické předvěsti (Z 5250) b) mechanického návěstního kompenzátoru

c) čtyřznakového mechanického vjezdového návěstidla

d) elektromagnetického plochého spřahadla

SŽDC (ČSD) T122 - Údržba mechanických a elektromechanických zabezpečovacích zařízení

SŽDC (ČSD) T123 - Údržba reléových zabezpečovacích zařízení

SŽDC (ČD) T126 - Údržba přejezdových zabezpečovacích zařízení

SŽDC (ČSD) T130 - Údržba spádovištních zabezpečovacích zařízení

SŽDC T200 - Předpis pro vyzkoušení a uvádění železničních zabezpečovacích zařízení do provozu

SŽDC T300 - Předpis pro stanovení rozsahu a organizaci údržby sdělovacích a zabezpečovacích zařízení

SŽDC (ČD) Z1 - Předpis pro obsluhu staničních a traťových zabezpečovacích zařízení

SŽDC (ČD) Z2 - Předpis pro obsluhu přejezdových zabezpečovacích zařízení

SŽDC (ČD) Z11 - Předpis pro obsluhu rádiových zařízení

SŽDC (ČSD) SR103/5 (S) - Měření výhybek

SŽDC (ČSD) SR112 (T) - Staniční zabezpečovací zařízení

16/83-PMR - Průkazy „Oprávnění k činnosti na elektrickém zařízení a v jeho blízkosti"

5/84-PMR - Směrnice pro úpravy zapojení staničních zabezpečovacích zařízení k omezení výskytu předčasných změn návěstních znaků

1/85-PMR - Směrnice pro úpravy zabezpečovacích zařízení na neelektrizovaných tratích při ústředním zásobování osobních vozů elektrickou energií

7/85-PMR - Směrnice pro úpravy světelných přejezdových zabezpečovacích zařízení na vedlejších tratích k zamezení ztrát vlakového šuntu

1/92-PMR - Předpis pro výstavbu, údržbu, obnovu a opravu návěstidel

- **Ostatní dokumenty DAP a dokumenty s charakterem DAP:**

ZTP - Jednotné obslužné pracoviště Vydání IV. (čj.: 60 447/99-O14, O11 dne 2000–03–31)

Pokyn - Pokyn provozovatele dráhy pro zajištění plynulé a bezpečné drážní dopravy č. 1/2008 – novelizace 09/2008; Použití písku pro trakční účely (čj. 37100/08-OAE z 30. 9. 2008)

Pokyn GŘ - Pokyn generálního ředitele č. 5/2014; Postup zaměstnanců SŽDC při poruše kolejového obvodu (čj. S 46931/2014-O14 z 5. 11. 2014)

Směrnice SŽDC č. 34 - Směrnice pro uvádění do provozu výrobků, které jsou součástí sdělovacích a zabezpečovacích zařízení a zařízení elektrotechniky a energetiky, na železniční dopravní cestě ve vlastnictví státu státní organizace Správa železniční dopravní cesty (čj.: 21 783/07 z 26. září 2007)

dokument charakteru DAP - Směrnice pro zavedení, používání a správu koordinačních schémat ukolejnění a trakčního propojení prováděcí pokyny (čj.: 56731/96-S14 z 27. 5. 1996)

		opatření vrchního ředitele DDC
		Změna č. 1: čj. 58716/1999-O14 z 3. 9. 1999
dokument	-	Úpravy zabezpečovacích zařízení při jeho redukcích
charakteru DAP		(čj.: 58 541/95-S7/AE-ZV7 z 31. 8. 1996)
		opatření vrchního ředitele DDC

- **DAP – technické normy železnic (TNŽ):**

TNŽ 01 0101	-	Názvosloví Českých drah
TNŽ 34 2602	-	Pravidla pro kreslení schémat železničních zabezpečovacích zařízení
TNŽ 34 2603	-	Pravidla pro kreslení schémat ukolejnění a trakčních propojení
TNŽ 34 2604	-	Železniční zabezpečovací zařízení. Závěrové tabulky
TNŽ 34 2605	-	Návěstní nátěry a bezpečnostní sdělení na železničních sdělovacích a zabezpečovacích zařízeních
TNŽ 34 2606	-	Rozbory bezpečnosti obvodů železničních zabezpečovacích zařízení
TNŽ 34 2607	-	Indikace v železničních zabezpečovacích zařízeních
TNŽ 34 2609	-	Projektování kabelových rozvodů železničních zabezpečovacích zařízení
TNŽ 34 2610	-	Železniční světelná návěstidla
TNŽ 34 2612	-	Ochrana zabezpečovacích zařízení před požárem
TNŽ 34 2620	-	Železniční zabezpečovací zařízení. Staniční a traťové zabezpečovací zařízení
TNŽ 34 2660	-	Zařízení pro mechanizaci a automatizaci spádovišť
TNŽ 34 5542 ed. 2	-	Značky pro situační schémata železničních zabezpečovacích zařízení
TNŽ 34 5543	-	Značky pro obvodová schémata železničních zabezpečovacích zařízení
TNŽ 36 5530	-	Elektromechanická relé pro železniční zabezpečovací zařízení
TNŽ 36 5540	-	Přestavníky
TNŽ 36 5570	-	Transformátory a tlumivky pro železniční zabezpečovací zařízení
TNŽ 73 6949	-	Odvodnění železničních tratí a stanic.

Příloha A (normativní)

Plán údržby

(k čl. 1.4.13)

A.1 Výpis činností pro plán údržby pro zařízení, které jsou vedeny speciálními programy

Výpis činností pro Plán údržby obsahuje:

a) označení dílčího plánu údržby (DPU),
b) název technologické skupiny údržby (TSÚ), pro kterou je výpis sestaven,
c) číslo a název položky podle předpisu SŽDC T300,
d) cykličnost (četnost údržby za rok),
e) číslo činnosti položky SŽDC T300,
f) počet současně udržujících pracovníků pro danou činnost,
g) kategorii pracovníka (podle SŽDC T300),
h) časová náročnost (čas v minutách, určený pro danou činnost),
i) popis prováděné činnosti,
j) datum zpracování výpisu.

A.2 Obsah TSÚ

Obsah TSÚ pro Plán údržby obsahuje:

a) kódové označení zařízení podle pasportní evidence,
b) název zařízení podle pasportní evidence,
c) označení traťového definičního úseku M12TUDU (podle předpisu SŽDC (ČD) M12) a pasportního definičního nadúseku PADNU,
d) kilometrická poloha zařízení,
e) středisko údržby,
f) provozní zatížení trati.

Plán údržby - vzor tiskopisu pro zařízení, která nejsou vedena speciálními programy (tiskopis zmenšený, rozdělený na dvě strany a pro účely tohoto předpisu s vynecháním sloupců 6 až 35)

Plán údržby

Rok: .....

- datum plánované údržby v daném týdnu
- datum provedené údržby v daném týdnu

.....

Označení DPU

Předpis	Článek	Prováděná činnost	Cyklus	1	2	3	4	5	...

Sestavil: Kontroloval:

Dopravna (úsek): ……

Udržující zaměstnanec: ……

…	36	37	38	39	40	41	42	43	44	45	46	47	48	49	50	51	52	53

Plán údržby pro zařízení, která nejsou vedena speciálními programy

Schválil:

Příloha B (normativní)

Dočasné úpravy zabezpečovacího zařízení

(k čl. 5.1.3)

Doplňující údaje, schvalování dokumentace, evidence a provádění dočasných úprav zabezpečovacích zařízení (DÚZZ).

B.1 Provádění dočasných úprav

Pro dočasné úpravy zabezpečovacích zařízení (DÚZZ) platí následující zásady:

B.1.1 Vymezení dočasných úprav

B.1.1.1 Aktivace DÚZZ může být vyvolána:

a) plánovaně (zpravidla na základě VR),

b) neplánovaně (porucha zařízení dopravní cesty, poškození ZZ, případně narušení vnějších podmínek pro správnou činnost ZZ apod.).

B.1.1.2 Časově je trvání plánované DÚZZ omezeno na dobu uvedenou ve VR. Neplánovaná DÚZZ je časově omezena na maximální dobu 30 dnů, pokud dodatečně vydaný VR o změně závislostí ZZ pro stav po neplánované aktivaci DÚZZ nestanoví jinak.

B.1.2 Dokumentace pro dočasné úpravy a její schvalování

B.1.2.1 Dokumentace v částech popisujících DÚZZ musí být výrazně označena, jako dokumentace platící jen po dobu trvání dočasné úpravy.

B.1.2.2 Technická dokumentace pro dočasnou úpravu ZZ smí vyjadřovat rozsah DÚZZ výhradně barevně vyjádřenými změnami v technické dokumentaci trvalého stavu.

B.1.2.3 Součástí schválené technické dokumentace pro DÚZZ jsou zpravidla i technologické postupy pro provedení a zrušení změny závislostí ZZ.

B.1.2.4 Dokumentaci DÚZZ musí mít k dispozici po dobu provádění úpravy oprávněný zaměstnanec OUZZ a po dobu trvání úpravy musí být tato dokumentace součástí dokumentace uložené u zařízení.

B.1.2.5 Technickou dokumentaci DÚZZ jako podklad pro technickou prohlídku a zkoušku předcházející vydání průkazu způsobilosti UTZ schvaluje a podmínky jejího využití stanovuje OSPD a v případech uvedených v čl. B.1.2.7 současně vedoucí OUZZ.

B.1.2.6 O opakovaném použití dokumentace rozhoduje OSPD, jestliže podmínky pro opakované využití jsou splněny.

B.1.2.7 V pravomoci vedoucího OUZZ podle čl. B.1.2.5 je schválit:

a) zřízení náhradní závislosti u výhybek a výkolejek pomocí zámků (výměnových i odtlačných), zámků na výkolejkách, pákových, řadičových, kličkových, stavědlových, ústředních zámků, manipulátorů, elektromagnetických zámků, a při zřizování elektromagnetických zámků pro přenos závislostí,

b) zrušení závislosti PZS na kolejových obvodech nebo počítačích náprav vyloučené nebo provozované koleje,

c) zrušení závislosti SZZ na vypnutém PZZ za podmínky provedení potvrzovacího úkonu, kterým výpravčí jednoznačně potvrzuje zajištění bezpečnosti jízdy na přejezd; to neplatí, je-li přejezd na základě VR pro všechny uživatele pozemní komunikace (včetně chodců) uzavřený a je považován za dočasně zrušený,

d) zrušení závislosti SZZ na vypnutém TZZ za podmínky provedení potvrzovacího úkonu, kterým výpravčí jednoznačně potvrzuje zajištění bezpečnosti jízdy vlaku do sousední dopravny,

e) zrušení závislosti změny směru jízdy v mezistaničním úseku u přechodného obousměrného automatického bloku podle ZL 16/70-SZ na volnosti staničních kolejových obvodů za podmínky provedení potvrzujícího úkonu, kterým výpravčí potvrdí jejich volnost při změně směru; toto schválení se týká jen případů, kdy výlukový rozkaz stanoví podmínky, za nichž je dovoleno tyto kolejové obvody při výlukových pracích obsadit speciálními vozidly,

f) zrušení závislosti staničního elektromechanického ZZ na kolejových úsecích,

g) zřizování hlásek na tratích s automatickým blokem nebo automatickým hradlem při použití schváleného zapojení ovládací skříňky hlásky,

h) zrušení závislosti návěstidel ostatních hradel při jejich úpravě na hlásky,

i) uvedení výstupu prvku, který v důsledku ztráty podmínek své funkce neposkytuje bezpečnou nebo spolehlivou informaci o svém stavu, do trvalého bezpečného stavu, např.:

- vypnutí paralelního kolejového obvodu při ztrátě schopnosti hlásit volný stav (svod kolejového lože apod.) nebo

při ztrátě schopnosti hlásit jej bezpečně (obchozí cesta signálního proudu)

- vypnutí izolované kolejnice při ztrátě schopnosti hlásit průjezd kontrolním místem nebo při ztrátě schopnosti hlásit jej bezpečně
- vypnutí pozitivní signalizace PZZ.

V uvedených případech musí být dotyčným obsluhujícím zaměstnancům předepsán nový způsob obsluhy. Při zrušení závislostí, tj. v případech podle bodů b) až h), musí být způsob obsluhy provázen opatřeními k zajištění bezpečnosti náhradou za zrušené závislosti.

B.1.3 Evidence dočasných úprav

B.1.3.1 Každé využití DÚZZ musí být evidováno na Evidenčním listu - viz čl. B.2, který je uložen u technické dokumentace skutečného provedení ZZ uložené u zařízení. Popsané Evidenční listy uschovává OUZZ do konce roku následujícího po roku, v němž byly uzavřeny všechny záznamy na listu, a pak je předá OSPD k dalšímu uložení nebo skartaci. **Evidenční list se nesmí odebrat od zařízení, dokud nebyly zrušeny všechny v něm uvedené dočasné úpravy.**

B.1.3.2 Na Evidenčním listu se DÚZZ zaznamenává ještě před zahájením práce na jejím provedení, a to s těmito údaji:

a) pořadové číslo dočasné úpravy,

b) datum a čas provedení úpravy,

c) předpokládaná doba trvání úpravy (počet dnů),

d) důvod úpravy, popis úpravy a (kromě nepředpokládaných úprav, pro které ještě není v době jejich zahájení k dispozici schválená dokumentace) specifikování schválené dokumentace DÚZZ,

e) příjmení (psané čitelně tiskacím písmem), podpis a funkce zaměstnance, který úpravu provedl.

B.1.3.3 Zrušení záznamu o DÚZZ se provádí v Evidenčním listu po uvedení zařízení do původního stavu, a to takto:

a) záznam o provedení úpravy se přeškrtne jednou čarou,

b) uvede se datum a čas zrušení úpravy, příjmení (psané čitelně tiskacím písmem), funkce a podpis zaměstnance, který úpravu zrušil.

B.1.3.4 V případě, že se některá DÚZZ stává trvalou, musí se přenést do technické dokumentace ZZ platné pro jeho trvalý stav. Záznam v Evidenčním listu se zruší obdobně jako je uvedeno v čl. B.1.3.3,

avšak s poznámkou „Zapracováno do technické dokumentace trvalého stavu ZZ" ve sloupci „Úpravu zrušil".

B.1.4 Technické provedení dočasných úprav

B.1.4.1 Všechny nově zřízené, odpojené vodiče, vyjmuté pojistky, vypnuté jističe apod. musí být výrazně označeny, např. štítkem, na kterém bude uvedeno: „Dočasná úprava č. …" (uvede se pořadové číslo úpravy podle Evidenčního listu), barvou vodiče apod. Podrobnosti a případná další opatření se uvedou v technologických postupech.

B.2 EVIDENČNÍ LIST

Vzor Evidenčního listu je na následující straně.

Formát tiskopisu je A4, na šířku.

Seznam Evidenčních listů platných se Záznamníkem poruch musí být veden na vnitřní straně desek nebo na první straně prvního listu Záznamníku poruch způsobem podle následujícího příkladu:

Seznam Evidenčních listů platných v době vedení tohoto Záznamníku poruch:

Evidenční list č. 4

založen 19. 2. 1999 (funkce, příjmení, podpis); odebrán 23. 8. 2001 (funkce, příjmení, podpis)

Evidenční list č. 5

založen 5. 7. 2001 (funkce, příjmení, podpis);

Evidenční list č. .....dočasných úprav zabezpečovacího zařízení:

staničního (dopravna, stavědlo) .....

razítko[*)] traťového (km trati, resp. název) .....

přejezdového (km trati) ....

spádovištního (dopravna, stavědlo) .....

Poř. číslo	Datum, čas provedení úpravy	Před. doba trvání	Upřesnění dočasné úpravy (schválení úpravy, popis úpravy nebo odkaz na dokumentaci atd.)	Úpravu	
				provedl	zrušil
				příjmení, podpis, funkce	datum, čas, příjmení, podpis, funkce

[*)] Bude doplněno razítko OSPD případně i OUZZ, a to podle způsobu provádění údržby dotčeného ZZ.

Příloha C (normativní)

Protokol o přezkoušení viditelnosti návěstidel a činnosti vlakového zabezpečovače – závazné požadavky

(k čl. 2.2.3.2)

Vzor tiskopisu je na následující straně. Je možno používat formáty A5 i A4. Nestačí-li počet řádků tiskopisu, zapíší se údaje na zadní stranu tiskopisu a tam potvrdí podpisem pod každý doplňující údaj.

Dosavadní tiskopis ČSD 735 1 6615 smí být nadále používán až do vyčerpání zásob s příslušnými úpravami; údaje, které neobsahuje, se zapíší na zadní stranu tiskopisu a tam potvrdí příslušným podpisem pod každý doplňující údaj.

PROTOKOL

o přezkoušení viditelnosti návěstidel a činnosti vlakového zabezpečovače

Dne ..... v době od ..... do .....

byla přezkoušena v trati z ..... do .....

při jízdě po koleji *) .....

.....

.....

z hnacího vozidla * *)

Vlak č.: ..... *hnací vozidlo č.:* ..... *stanoviště č.:*.....

OS: ..... *OS:* .....

vozidla *strojvedoucího*

Strojvedoucí:

....

jméno a příjmení (čitelně) *podpis*

a) viditelnost návěstidel a bylo zjištěno: .....

.....

.....

.....

.....

.....

.....

.....

b) činnost vlakového zabezpečovače a bylo zjištěno: .....

.....

.....

.....

.....

.....

.....

Za provozovatele dráhy (OUZZ nebo OSPD): .....

....

jméno a příjmení (čitelně) *funkce* *podpis*

*) podle okolností se uvedou úseky a čísla traťových nebo staničních kolejí, po kterých bylo jeto

* *) správnost údajů v orámované části protokolu potvrdí strojvedoucí svým podpisem

OS = organizační složka dopravce

Příloha D (normativní)

Plombovací kleště a pečetidla

(k čl. 3.4.5 a 3.4.6)

D.1 Vzor raznic plombovacích kleští (příklad k čl. 3.4.5)

raznice lícová *raznice rubová*

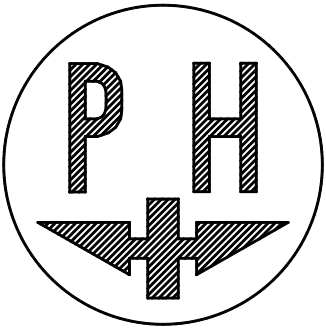

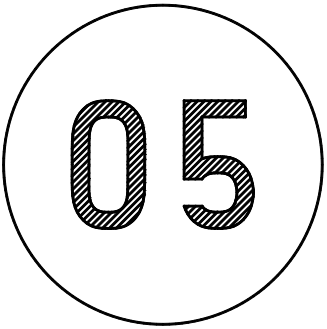

D.2 Vzor raznice pečetidla (příklad k čl. 3.4.6)

D.3 Přidělení písmenových označení (k čl. 3.4.5, 3.4.6)

Výkonným jednotkám a organizačním útvarům SŽ se pro použití na raznicích plombovacích kleští a pečetidel přidělují písmenná označení takto:

SSZT	Brno	BJ
SSZT	České Budějovice	CB
SSZT	Hradec Králové	HK, LI
SSZT	Jihlava	JI
SSZT	Olomouc	Ol, Pe
SSZT	Ostrava	OS
SSZT	Pardubice	PU
SSZT	Plzeň	PN
SSZT	Praha východ	Nk, HB, Lc
SSZT	Praha západ	PZ, PH
SSZT	Ústí nad Labem	UL, MO, CH
CTD		QM
DLZT		KO

Příloha E (normativní)

Principy osazení výhybek zámky

OBSAH

Strana

E.1 Úvodní ustanovení 106
E.2 Výklad značek použitých ve vzorech uzamykání výhybek ... 109
E.3 Vzory uzamykání 114
E.3.1 Jednoduchá výhybka 114
E.3.2 Obloukové výhybky 115
E.3.3 Celá křižovatková výhybka 117
E.3.4 Celá křižovatková výhybka s PHS 119
E.3.5 Poloviční křižovatková výhybka 122
E.3.6 Poloviční křižovatková výhybka s PHS 124
E.3.7 Jednoduchá výhybka s PHS 127
E.3.8 Jednoduchá kolejová spojka 130
E.3.9 Jednoduchá kolejová spojka uzamykaná do přímého směru současně výměnovými a odtlačnými zámky 132
E.3.10 Jednoduchá výhybka se samovratným přestavníkem 134
E.4 Tvary a rozměry štítků a jejich popis 137
E.4.1 Úvodní ustanovení 137
E.4.2 Vzory štítků 137

E.1 Úvodní ustanovení

E.1.1 Příloha obsahuje obecně platné zásady pro osazování mechanických zámků k provádění kontroly koncové polohy výhybek jejich uzamčením.

E.1.2 Vzory uvedené v čl. E.3.1 až E.3.8 vyhovují pro způsob zabezpečení výhybek podle stupně zabezpečení 1 Tabulky 1 v čl. 2.1.1.7.

Vzory uvedené v čl. E.3.9 vyhovují pro způsob zabezpečení výhybek podle stupně zabezpečení 3 Tabulky 1 v čl. 2.1.1.7.

Vzory s odtlačnými a závěrovými zámky vyjadřují zároveň způsob, jak lze výhybku zajistit proti nedovolené manipulaci při absenci dohledu na uzamčenou výhybku (např. na takovou, která by byla uzamčená jen výměnovým zámkem).

Vzory uvedené v čl. E.3.10 mohou být vyhovující pro způsob zabezpečení výhybek se samovratným přestavníkem.

Uplatňují-li se nově vzory uvedené v čl. E.3.4 a E.3.6 pro trvalé opatření výhybky s PHS závislostními zámky pro kontrolu její polohy při poruchách a mimořádnostech podle předpisu SŽDC D1, použijí se zámky, které mají závěrný hák uzamykaný v obou polohách (viz ZL 07/2000-SZ), respektive závěrové zámky. Klíč, který je výsledným při uzamčení zámků jedné strany (např. výměny *a1 a dvojice PHS *a2) výhybky s háky ve sklopené poloze, je společný pro uvolnění zámků přímého i odbočného směru. Na kroužku má tento klíč dva štítky – čtvercový i trojúhelníkový, oba s useknutým pravým spodním rohem (klíč nevypovídá o koncové poloze výhybky nebo její přestavitelné části). Pro uvedený klíč se zřizuje na příslušném stavědle zámek s elektrickým kontaktem (nikoliv zámek elektromagnetický, nýbrž zámek pouze ovládající elektrický kontakt, podobně jako pro traťový klíč) tak, aby se znemožnilo ústřední stavění příslušné strany výhybky při neuzamčeném klíči. Obdobně pro jednoduchou výhybku s PHS viz vzory v čl. E.3.7 a pro výhybku se samovratným přestavníkem poznámku pod nadpisem v čl. E.3.10.

E.1.3 Klíč závěrového zámku má tvar štítku jako klíč výměnového zámku. Alfanumerické značení na štítcích a v dokumentaci je stejné jako v případě odtlačného zámku, ale místo písmene „t" se použije písmeno „z".

V případě použití závěrového zámku, který při uzamčení nevypovídá o určité koncové poloze výhybky, má jeho klíč obdélníkový štítek s nápisem: Závěrový zámek *, kde * je číslo výhybky nebo kolejové křižovatky včetně indexu specifikujícího uzamčenou část (a, b, a1, a2, b1, b2, c2, d2, e1, e2) podle ustanovení předpisu SŽDC D1, popř. se ve vazbě mezi zámky na výhybkách použije štítek (dvojice štítků) ve tvaru čtverce, trojúhelníku nebo stromečku s odseknutým pravým spodním rohem. Jedná se o stav, kdy je závěrový zámek

uzamčen v poloze, která nebrání přestavení výhybky (obdobně jako u výměnového zámku uzamčení závěrného háku ve sklopené poloze). Značka takového zámku se odvodí od značek uvedených v čl. E.2.4 „Výkladu značek …" přidáním dalšího podtržení.

Klíč ručně uzamykatelného závorníku (např. závorník ZED) má tvar štítku jako klíč výměnového zámku. Alfanumerické značení na štítcích a v dokumentaci je stejné jako v případě odtlačného zámku, ale místo písmene „t" se použije písmeno „k".

Klíče ze zámkového ústrojí zámků, které vypovídají o uzamčení závěrných háků ve sklopené poloze, mají alfanumerické značení na štítcích a v dokumentaci stejné jako v případě odtlačného zámku, ale místo písmene „t" se použije písmeno „o". Informace o uzamčení závěrného háku ve sklopené poloze, je u jednoduchých zámků vyjádřena odseknutým pravým spodním rohem štítku, u kontrolních zámků písmenným indexem „o", např. „1o/7o".

E.1.4 Pro uzamykání výměn, pohyblivých hrotů srdcovek, výkolejek a pák výměníků ve vzájemných závislostech platí následující zásady (popisován je proces odemykání – při uzamykání je postup opačný):

a) Ve vazbě mezi odtlačným a výměnovým zámkem, které kontrolují stejnou polohu téže výměny, se nejprve odemyká zámek odtlačný. To platí i pro kombinaci odtlačný zámek a uzamykatelný závorník. Vazba se zřizuje. Jiný postup musí být uveden v ZDD.

b) Ve vazbě mezi výměnou a stojanovým zámkem se nejprve odemyká výměna. Vazba se zřizuje. Jiný postup musí být uveden v ZDD.

c) Ve výhybkách s PHS se nejprve odemykají výměny, potom PHS (a1→a2; b1→b2; e1→e2). Vazba se musí bezpodmínečně zřídit. Poznámka: Odemykací proces u zámků ve sklopené poloze, respektive poloze, která nebrání přestavování, začíná na PHS a návazně (ve vztahu k výhybce) přechází do procesu uzamykacího.

d) Ve vazbě výhybek v kolejové spojce se nejprve odemyká výhybka blíže ke stavědlu (výhybkářskému stanovišti). To platí i pro vazbu mezi výhybkou a kolejovou křižovatkou s PHS. Vazba se zřizuje. Jiný postup se uvede v ZDD.

e) Ve vazbě mezi výkolejkou a výhybkou se nejprve odemyká výkolejka. Vazba se zřizuje. Jiný postup, včetně obsluhovacích a případných dalších opatření, musí být uveden v ZDD.

f) Ve vazbě mezi spojovacím zámkem a zámky na výměně výhybky se samovratným přestavníkem se nejprve odemyká spojovací zámek. Po odemčení sklopeného závěrného háku se odemykací proces ve vztahu k výhybce, která je již v režimu ručního stavění, mění na proces uzamykací (odemykací proces

u výhybky uzamčené v režimu ručního stavění začíná u odtlačného nebo výměnového zámku, podle ozámkování). Vazba se zřizuje. Jiný postup je přípustný pouze přechodně a musí být, včetně obsluhovacích a případných dalších opatření (např. výluka závislostí samovratné činnosti), uveden v ZDD.

E.2 Výklad značek použitých ve vzorech uzamykání výhybek

E.2.1 Úvodní poznámky:

1. *V závorce na konci řádku se značkou je uveden značce příslušející „tvar buňky" podle TNŽ 34 5542 ed. 2, např.: (PZ9); není-li v normě „tvar buňky" k datu schválení předpisu definován, je uvedeno: (T100).*
2. *Při kreslení se značka směruje k uzamykanému objektu svou spodní stranou.*
3. • *místo na štítku klíče pro otvor 5,5 mm k zavěšení na kroužek spojující klíč a štítek.*

E.2.2 Výměnové zámky

a) **jednoduchý** (PZ10)
- klíč v zámku

b) **jednoduchý** (PZ9)
- klíč vyjmut (závěrný hák naklopený, uzamčený)

c) **kontrolní** (PZ11)
- výsledný klíč v zámku

d) **kontrolní** (PZ41)
- výsledný klíč vyjmut (závěrný hák naklopený, uzamčený)

e) **kontrolní** se závěrným hákem uzamykatelným v obou polohách (PZ82)
- výsledný klíč v zámku (závěrný hák sklopený, uzamčený)

f) **kontrolní** se závěrným hákem uzamykatelným v obou polohách (PZ81)
- výsledný klíč vyjmut (závěrný hák naklopený, uzamčený).

E.2.3 Odtlačné zámky

a) **jednoduchý** (PZ17)
- klíč v zámku

b) **jednoduchý** (PZ13)
- klíč vyjmut (závěrný hák naklopený, uzamčený)

c) **kontrolní** (PZ12)
- výsledný klíč v zámku

d) **kontrolní** (PZ42)

- výsledný klíč vyjmut (závěrný hák naklopený, uzamčený)

e) **kontrolní** se závěrným hákem uzamykatelným v obou polohách (PZ64)
- výsledný klíč v zámku (závěrný hák sklopený, uzamčený)

f) **kontrolní** se závěrným hákem uzamykatelným v obou polohách (PZ63)
- výsledný klíč vyjmut (závěrný hák naklopený, uzamčený).

E.2.4 Závěrové zámky

a) **jednoduchý** (PZ60)
- klíč v zámku

b) **jednoduchý** (PZ59)
- klíč vyjmut (výměnový závěr uzamčen)

c) **kontrolní** (PZ62)
- výsledný klíč v zámku

d) **kontrolní** (PZ61)
- výsledný klíč vyjmut (výměnový závěr uzamčen)

e) **kontrolní** uzamykatelný také v poloze, která nebrání přestavování (PZ65)
- výsledný klíč vyjmut

f) **kontrolní** uzamykatelný také v poloze, která nebrání přestavování (PZ66)
- výsledný klíč v zámku.

E.2.5 Spojovací zámky (použití u výhybky se samovratným přestavníkem)

a) **jednoduchý** (PZ52)
- klíč v zámku

b) **jednoduchý** (PZ51)
- klíč vyjmut (spojení přestavníku se základnou uzamčeno)

c) **kontrolní** (PZ54)
- výsledný klíč v zámku

d) **kontrolní** (PZ53)
- výsledný klíč vyjmut (spojení přestavníku se základnou uzamčeno).

E.2.6 Tvary štítků závislostních klíčů vypovídajících o poloze výhybky nebo její přestavitelné části

Poznámky:

❶ Na první značce jsou označena místa otvorů podle úvodní poznámky 3, další značky jsou určeny pro schémata uzamykání (odemykání) výhybek a pro tabulky uzamčení výhybek.

❷ Uzamčení přestavitelných částí pro jízdu přes křižovatkové výhybky (celé nebo poloviční, s PHS či bez nich) se řídí tabulkami uzamčení výhybek uvedenými v čl. E.3.3 až E.3.6.

E.2.6.1 klíč z výměnového, odtlačného nebo závěrového zámku (ZT170, ZT180)

- ☞ pro jízdu přímým směrem přes jednoduchou výhybku
- ☞ pro jízdu z hlavního směru přímým směrem do poloviční křižovatkové výhybky s PHS nebo do celé křižovatkové výhybky
- ☞ pro jízdu z vedlejšího směru odbočným směrem do poloviční křižovatkové výhybky s PHS nebo do celé křižovatkové výhybky
- ☞ z hlavního i vedlejšího směru pro jízdu přímým směrem přes poloviční křižovatkovou výhybku bez PHS
- ☞ pro jízdu přímým směrem přes kolejovou křižovatku s PHS.

E.2.6.2 klíč z výměnového, odtlačného nebo závěrového zámku (ZT171, ZT181)

- ☞ pro jízdu odbočným směrem přes jednoduchou výhybku
- ☞ pro jízdu z hlavního směru odbočným směrem do poloviční křižovatkové výhybky s PHS nebo do celé křižovatkové výhybky
- ☞ pro jízdu z vedlejšího směru přímým směrem do poloviční křižovatkové výhybky s PHS nebo do celé křižovatkové výhybky
- ☞ pro jízdu z hlavního i vedlejšího směru odbočným směrem do poloviční křižovatkové výhybky bez PHS
- ☞ pro jízdu vedlejším směrem přes kolejovou křižovatku s PHS
- ☞ pro jízdu na kolej o nižším čísle přes obloukovou jednostrannou nebo oboustrannou výhybku.

E.2.6.3 klíč z výměnového, odtlačného nebo závěrového zámku (ZT172, ZT182)

- ☞ pro jízdu na kolej o vyšším čísle přes obloukovou jednostrannou nebo oboustrannou výhybku.

Pozn.: Podle předpisu provozovatele dráhy (SŽDC (ČD) Z1) je možno použít místo trojúhelníkového štítku štítek čtvercový a místo štítku tvaru stromečku štítek trojúhelníkový. Platí zásada, že

v jedné dopravně musí být použit jen jeden způsob použití tvarů štítků.

E.2.7 Tvary štítků závislostních klíčů při zajištění zámku proti nežádoucímu použití (uzamčením sklopeného závěrného háku apod.)

Poznámky:

❶ Na první značce jsou označena místa otvorů podle úvodní poznámky 3, další značky jsou určeny pro schémata uzamykání (odemykání) výhybek a pro tabulky uzamčení výhybek.

❷ Useknutým pravým spodním rohem štítku je vyznačeno, že klíč nevypovídá o poloze výhybky (či její přestavitelné části) nebo kolejové křižovatky s PHS. Jedná se o stav, kdy je zámek uzamčen, ale toto uzamčení nebrání přestavení výhybky.

E.2.7.1

klíč z výměnového, odtlačného nebo závěrového zámku (ZT1701, ZT1801)
– zásady přiřazení jsou stejné jako v E.2.6.1.

E.2.7.2

klíč z výměnového, odtlačného nebo závěrového zámku (ZT1711, ZT1811)
– zásady přiřazení jsou stejné jako v E.2.6.2.

E.2.7.3

klíč z výměnového, odtlačného nebo závěrového zámku (ZT1721, ZT1821)
– zásady přiřazení jsou stejné jako v E.2.6.3.

E.2.8 Štítek závislostního klíče ze spojovacího zámku

Poznámky:

❶ Na první značce je označeno místo otvoru pro kroužek podle úvodní poznámky 3, další značky jsou určeny pro schémata uzamykání (odemykání) výhybek a pro tabulky uzamčení výhybek.

❷ Žlutou barvou materiálu štítku je vyznačeno, že se jedná o spojovací zámek a klíč nevypovídá o koncové poloze výhybky se samovratným přestavníkem (vypovídá o převedení výhybky do režimu samovratného stavění a o její stanovené přednostní poloze).

E.2.8.1

štítek je ze žlutého kovu (mosaz) nebo jiného vhodného materiálu s touto barvou; samovratný přestavník výhybku přestavuje do přímého směru. (ZT186)

E.2.8.2 jako v E.2.8.1; samovratný přestavník výhybku přestavuje do odbočného směru.

E.2.9 Dva štítky na kroužku závislostního klíče (T100)
(pro zámky podle čl. E.2.7)

E.2.9.1

E.2.9.2

E.2.10 Závislostní zámek ovládající elektrický kontakt
(pro klíče ze zámků podle čl. E.2.6)

E.2.10.1

klíč uzamčen v zámku (T100)
- ústřední stavění výhybky elektrickým přestavníkem umožněno

E.2.10.2

klíč je vyjmut (T100)
- ústřední stavění výhybky elektrickým přestavníkem znemožněno

E.2.11 Ostatní značky

E.2.11.1 *

zástupný symbol pro číslo výhybky podle předpisu SŽDC D1

E.2.11.2

symbol pro rozhodnutí o použití klíče se dvěma štítky podle čl. E.2.9

E.3 Vzory uzamykání

E.3.1 JEDNODUCHÁ VÝHYBKA

E.3.1.1 Odtlačné zámky:

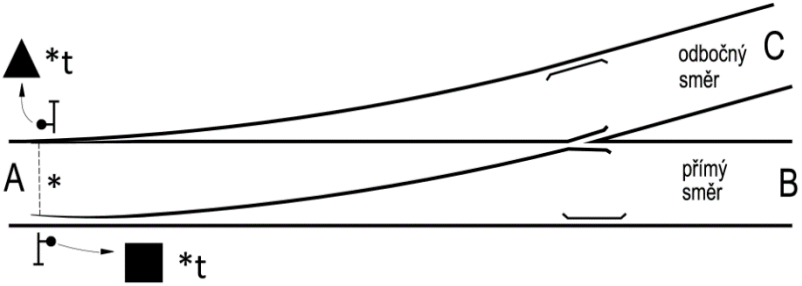

Obr. E.1

E.3.1.2 Výměnové zámky:

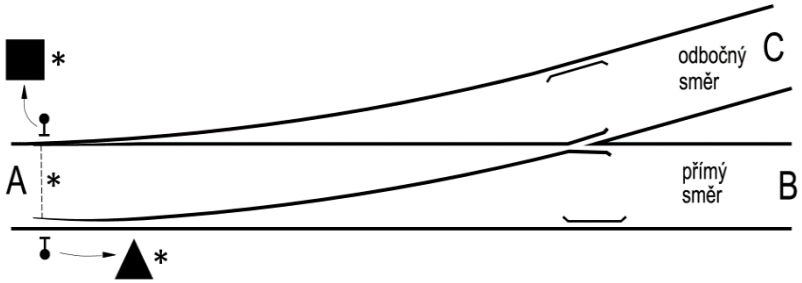

Obr. E.2

E.3.1.3 Způsob osazení a používání zámků:

Zámky se připevní na opornice výhybky.

Klíč zámku, který uzamyká výhybku do přímého směru, se opatří čtvercovým štítkem; klíč zámku pro odbočný směr se opatří trojúhelníkovým štítkem.

Dvojitá výhybka se uzamyká jako dvě jednoduché výhybky.

E.3.2 OBLOUKOVÉ VÝHYBKY

Podrobnější možnosti podle TNŽ 01 0101:

a) jednostranná oblouková výhybka,
b) oboustranná oblouková výhybka,
c) oboustranná výhybka,
d) symetrická výhybka.

E.3.2.1 Odtlačné zámky:

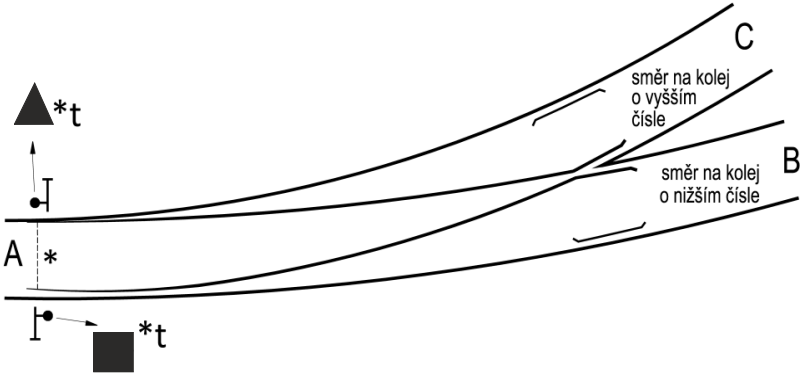

Obr. E.3 - Jednostranná oblouková výhybka

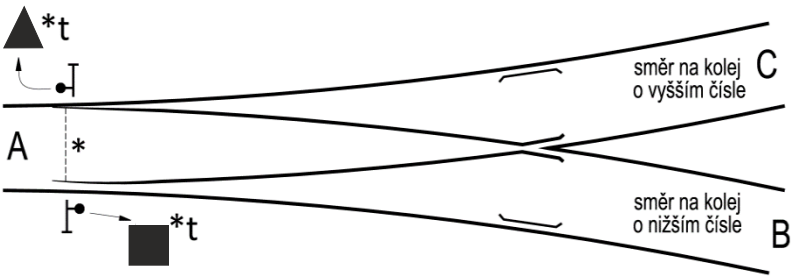

Obr. E.4 - Oboustranná oblouková výhybka; Oboustranná výhybka; Symetrická výhybka

E.3.2.2 2. Výměnové zámky:

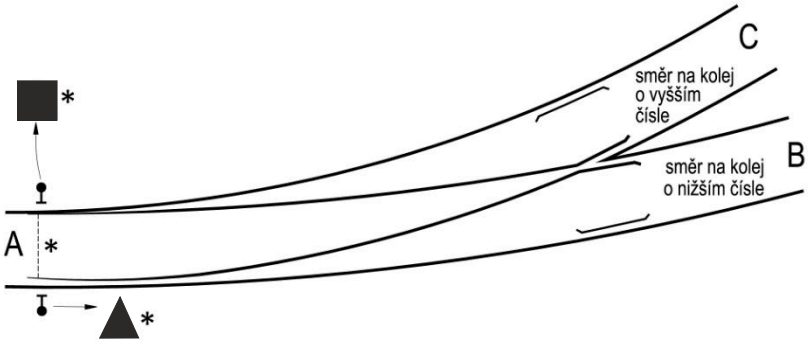

Obr. E.5 - Jednostranná oblouková výhybka

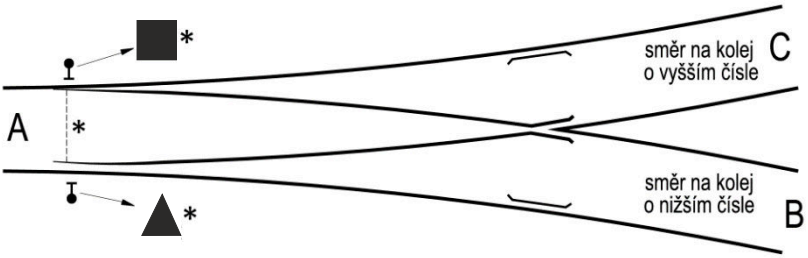

Obr. E.6 - Oboustranná oblouková výhybka; Oboustranná výhybka; Symetrická výhybka

E.3.2.3 Způsob osazení a používání zámků:

Zámky se připevní na opornice výhybky.

Klíč zámku, který uzamyká výhybku směrem na kolej o nižším čísle, se opatří čtvercovým štítkem; klíč zámku pro směr na kolej o vyšším čísle se opatří štítkem tvaru trojúhelníku.

Možno je použít i starší způsob značení[45], kdy místo čtvercového štítku je použit štítek trojúhelníkový a místo štítku tvaru trojúhelníku štítek tvaru stromečku. Platí zásada, že v jedné dopravně musí být použit jen jeden způsob použití tvarů štítků. Přitom starší způsob značení je možno nově použít (doplnit) pouze v dopravnách, kde již je takto provozován.

[45] Použití staršího způsobu značení upřesňuje předpis SŽDC (ČD) Z1.

E.3.3 CELÁ KŘIŽOVATKOVÁ VÝHYBKA

(bez srdcovek s pohyblivými částmi)

E.3.3.1 Odtlačné zámky:

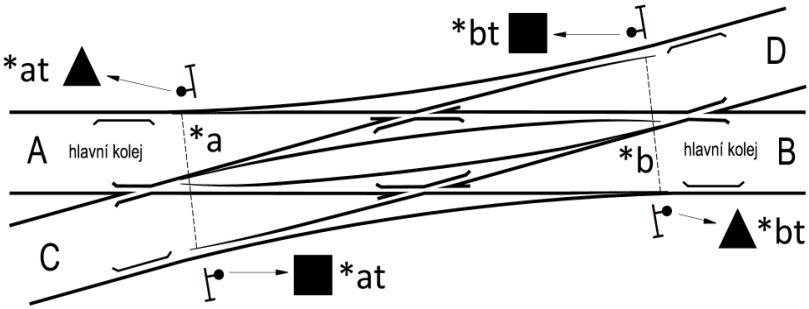

Obr. E.7

E.3.3.2 Výměnové zámky:

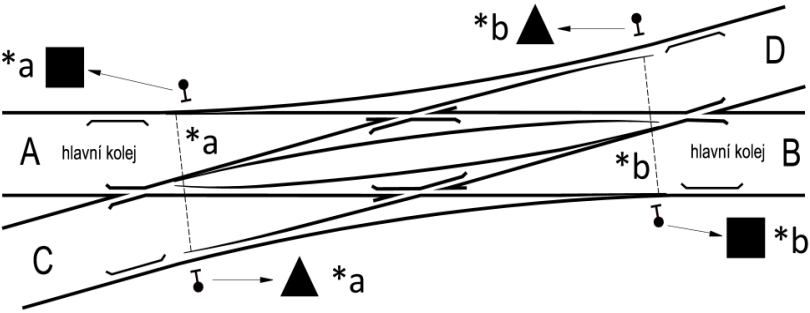

Obr. E.8

E.3.3.3 Způsob osazení a používání zámků:

Zámky se připevní na vnější opornice křižovatkové výhybky.

Jeden zámek potom kontroluje jednu polohu jedné z výměn (výměny a nebo výměny b). Zámek kontroluje přímo jen vnější jazyk (svým závěrným hákem kontroluje odlehnutí jazyka, je-li zámkem odtlačným nebo přilehnutí jazyka, je-li zámkem výměnovým); vnitřní přilehlý jazyk a jazyky v opačné poloze kontroluje

pouze nepřímo prostřednictvím spojení jazyků. Spojení je vytvořeno:

a) přímým spojením korespondujících jazyků (např. tyčí S3) a funkcí soutyčí řádně uzavřeného výměnového závěru,

b) u některých konstrukcí jen funkcí soutyčí výměnového závěru.

Klíče od výměnových zámků, které uzamykají křižovatkovou výhybku pro jízdu po hlavní koleji nebo do směru rovnoběžného s hlavní kolejí, se opatří čtvercovým štítkem, zbývající klíče trojúhelníkovým štítkem.

Pro jednotlivé směry jízdy přes výhybku se křižovatková výhybka uzamyká podle následující tabulky:

Tab. E.1

Při použití zámků		odtlačných		výměnových	
Výhybka ***ab**	Výsledný klíč	*at	*bt	*a	*b
	Základní poloha	□	□	□	□
Jízda ve směru	A ⇔ B	■	■	■	■
	A ⇔ D	▲	■	▲	■
	C ⇔ D	▲	▲	▲	▲
	C ⇔ B	■	▲	■	▲

Poznámka: Obsah tabulky ve vztahu k výměnovým zámkům je aplikován v tabulce podle přílohy H, čl. H.1.

E.3.4 CELÁ KŘIŽOVATKOVÁ VÝHYBKA S PHS

Poznámka: PHS = pohyblivé hroty srdcovek; dvojité srdcovky jsou s pohyblivými hroty.

E.3.4.1 Odtlačné zámky na výměnách i srdcovkách:

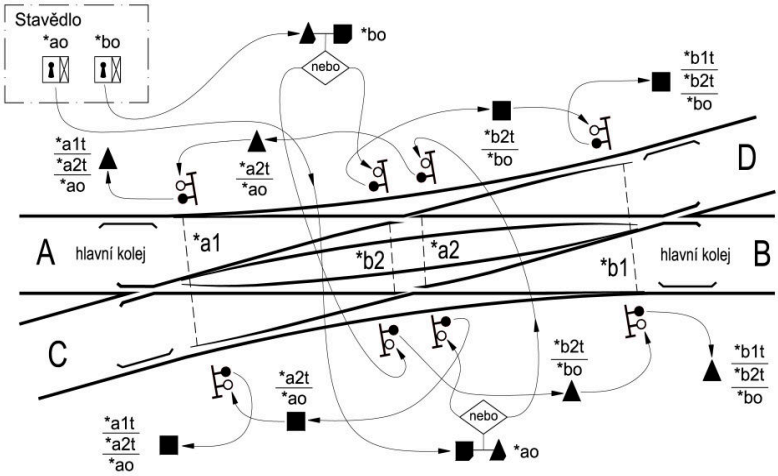

Obr. E.9

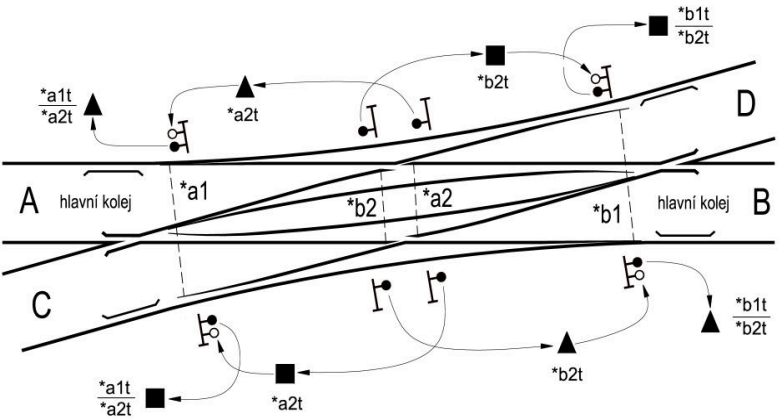

Obr. E.10

E.3.4.2 Výměnové zámky na výměnách, odtlačné zámky na srdcovkách:

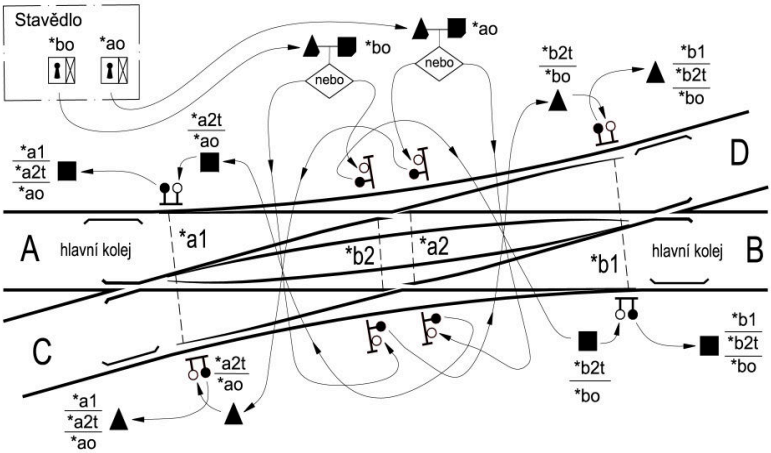

Obr. E.11

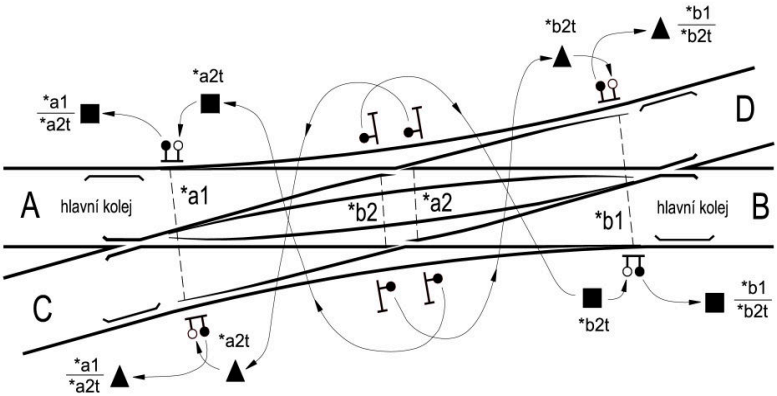

Obr. E.12

E.3.4.3 Způsob osazení a používání zámků:

Zámky se připevní na vnější opornice křižovatkové výhybky s PHS.

Jeden kontrolní zámek kontroluje jednu polohu jedné výměny (výměny a1 nebo výměny b1). Mechanismus kontroly polohy jazyků výměny celé křižovatkové výhybky je popsán v části C.3. Prostřednictvím závislého odtlačného zámku na srdcovce zámek na výměně kontroluje i polohu příslušných PHS, tj. zámek na výměně a1 kontroluje dvojici hrotů a2, zámek na výměně b1 kontroluje dvojici hrotů b2.

Odtlačný zámek na srdcovce kontroluje přímo odlehlý hrot jedné dvojité srdcovky a nepřímo (prostřednictvím spojení, které je součástí výhybky nebo výhybkového závěru) přilehlý hrot druhé dvojité srdcovky.

Ozámkování lze modifikovat použitím závěrových zámků na srdcovkách, popř. i na výměnách.

Klíče od výměnových zámků, které uzamykají křižovatkovou výhybku pro jízdu po hlavní koleji nebo do směru rovnoběžného s hlavní kolejí, se opatří čtvercovým štítkem, zbývající klíče trojúhelníkovým štítkem. Klíče ze zámkového ústrojí odtlačných zámků na srdcovkách podle obrázků E.9 a E.11, které vypovídají o uzamčení závěrných háků ve sklopené poloze, mají štítky s odseknutým pravým dolním rohem; v nápisech na štítcích výměnových kontrolních zámků je k jejich označení použito písmeno „o“ (mnemotechnicky: o = odseknutý, odemčený, odzávorovaný, odklopený). Viz též ustanovení v úvodní části přílohy.

Pro jednotlivé směry jízdy přes výhybku se výhybka uzamyká podle následující tabulky:

Tab. E.2

Uzamčení podle obrázku		E.9		E.10		E.11		E.12	
Výhybka ***ab** (s PHS)	Výsledný klíč	*a1t / *a2t / *a2o	*b1t / *b2t / *b2o	*a1t / *a2t	*b1t / *b2t	*a1 / *a2t / *a2o	*b1 / *b2t / *b2o	*a1 / *a2t	*b1 / *b2t
	Základní poloha	□	□	□	□	□	□	□	□
Jízda ve směru	A ⇔ B	■	■	■	■	■	■	■	■
	A ⇔ D	▲	■	▲	■	▲	■	▲	■
	C ⇔ D	▲	▲	▲	▲	▲	▲	▲	▲
	C ⇔ B	■	▲	■	▲	■	▲	■	▲

Poznámka: Obsah tabulky ve vztahu k uzamčení podle Obr. E.12 je aplikován v tabulce podle přílohy H, čl. H.1.

E.3.5 POLOVIČNÍ KŘIŽOVATKOVÁ VÝHYBKA

(bez srdcovek s pohyblivými částmi)

E.3.5.1 Odtlačné zámky:

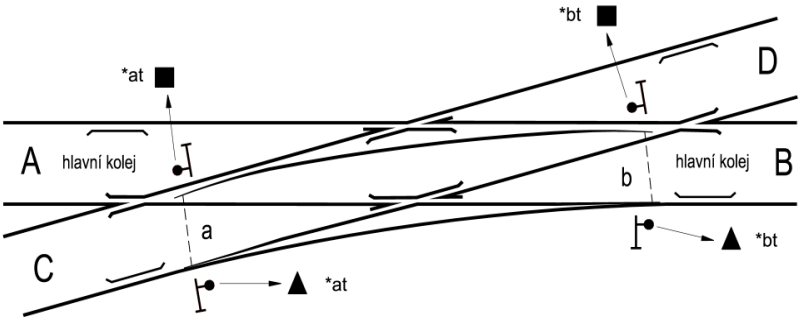

Obr. E.13

E.3.5.2 Výměnové zámky:

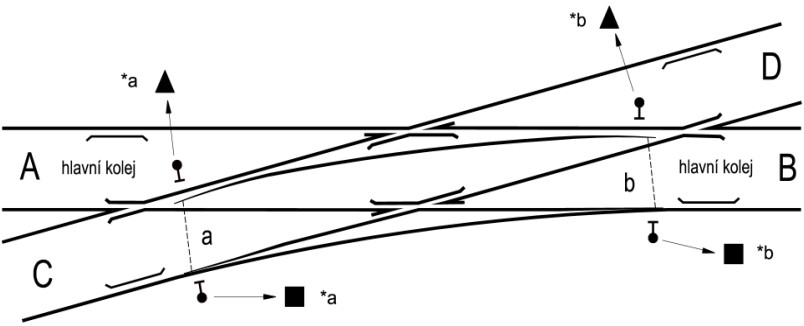

Obr. E.14

E.3.5.3 Způsob osazení a používání zámků:

Výměnové zámky se připevní na opornice poloviční křižovatkové výhybky.

Klíče od výměnových zámků, které uzamykají poloviční křižovatkovou výhybku bez PHS pro jízdu přímým směrem, se opatří

čtvercovým štítkem (poznámka: uvědomte si odchylnost pro vedlejší přímý směr ve srovnání s poloviční křižovatkovou výhybkou s PHS), zbývající klíče trojúhelníkovým štítkem.

Pro jednotlivé směry jízdy přes výhybku se výhybka uzamyká podle následující tabulky:

Tab. E.3

Při použití zámků		odtlačných		výměnových	
Výhybka ***ab**	Výsledný klíč	*at	*bt	*a	*b
	Základní poloha	□	□	□	□
Jízda ve směru	A ⇔ B		■		■
	C ⇔ D	■		■	
	C ⇔ B	▲	▲	▲	▲

E.3.6 POLOVIČNÍ KŘIŽOVATKOVÁ VÝHYBKA S PHS

Poznámka: PHS = pohyblivé hroty srdcovek; dvojité srdcovky jsou s pohyblivými hroty.

E.3.6.1 Odtlačné zámky na výměnách i srdcovkách:

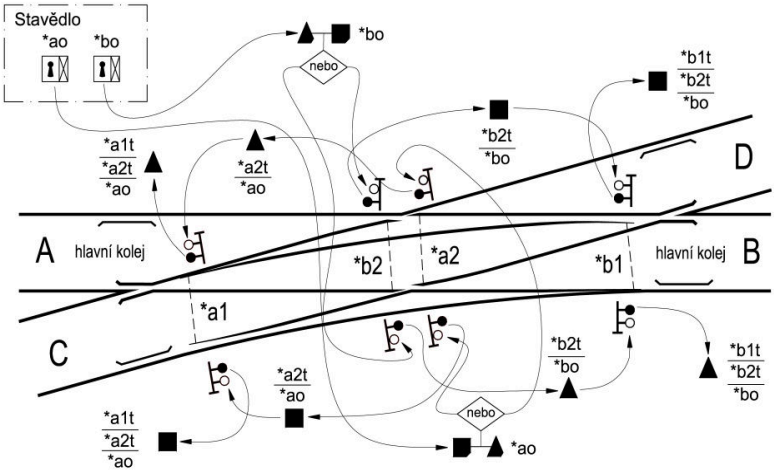

Obr. E.15

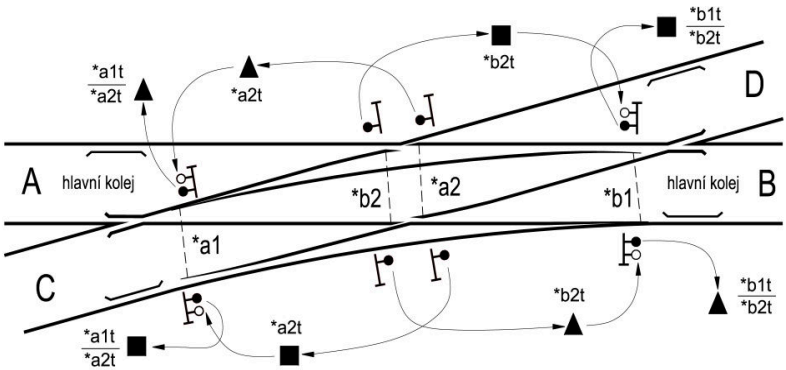

Obr. E.16

E.3.6.2 Výměnové zámky na výměnách, odtlačné zámky na srdcovkách:

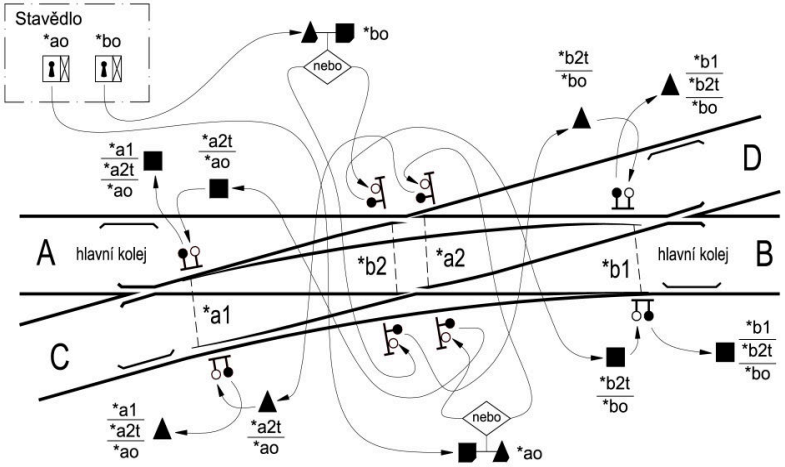

Obr. E.17

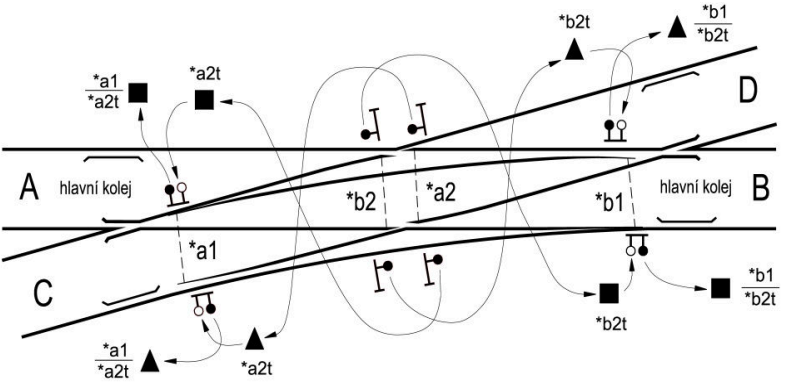

Obr. E.18

E.3.6.3 Způsob osazení a používání zámků:

Zámky se připevní na opornice poloviční křižovatkové výhybky s PHS.

Jeden kontrolní zámek na výměně kontroluje jednu polohu jedné z výměn (výměny **a1** nebo výměny **b1**). Prostřednictvím závislého odtlačného zámku na srdcovce zámek kontroluje i polohu příslušných PHS, tj. zámek na výměně **a1** kontroluje dvojici PHS **a2,** zámek na výměně **b1** kontroluje dvojici PHS **b2**.

Odtlačný zámek na srdcovce kontroluje přímo odlehlý a nepřímo přilehlý hrot srdcovky (prostřednictvím spojení odpovídajících pohyblivých hrotů a2 nebo b2 v protilehlých dvojitých srdcovkách, které je součástí výhybky nebo výhybkového závěru).

Ozámkování lze modifikovat použitím závěrových zámků na srdcovkách, popř. i na výměnách.

Klíče od výměnových zámků, které uzamykají poloviční křižovatkovou výhybku s PHS pro jízdu po hlavní koleji nebo do směru rovnoběžného s hlavní kolejí, se opatří čtvercovým štítkem, zbývající klíče trojúhelníkovým štítkem. Klíče ze zámkového ústrojí odtlačných kontrolních zámků na srdcovkách podle obrázků E.15 a E.17, které vypovídají o uzamčení závěrných háků ve sklopené poloze, mají štítky s odseknutým pravým dolním rohem; v nápisech na štítcích je k jejich označení použito písmeno „o" (mnemotechnicky: o = odseknutý, odemčený, odzávorovaný, odklopený). Viz též ustanovení v úvodní části přílohy.

Pro jednotlivé směry jízdy přes výhybku se výhybka uzamyká podle následující tabulky:

Tab. E.4

Uzamčení podle obrázku		E.15		E.16		E.17		E.18	
Výhybka ***ab** (s PHS)	Výsledný klíč	*a1t *a2t *a2o	*b1t *b2t *b2o	*a1t *a2t	*b1t *b2t	*a1 *a2t *a2o	*b1 *b2t *b2o	*a1 *a2t	*b1 *b2t
	Základní poloha	□	□	□	□	□	□	□	□
Jízda ve směru	A ⇔ B	■	■	■	■	■	■	■	■
	C ⇔ D	▲	▲	▲	▲	▲	▲	▲	▲
	C ⇔ B	■	▲	■	▲	■	▲	■	▲

E.3.7 JEDNODUCHÁ VÝHYBKA S PHS

Poznámka: PHS = pohyblivý hrot srdcovky; (jednoduchá) srdcovka je s pohyblivým hrotem.

E.3.7.1 Odtlačné zámky na výměně, závěrové zámky na srdcovce:

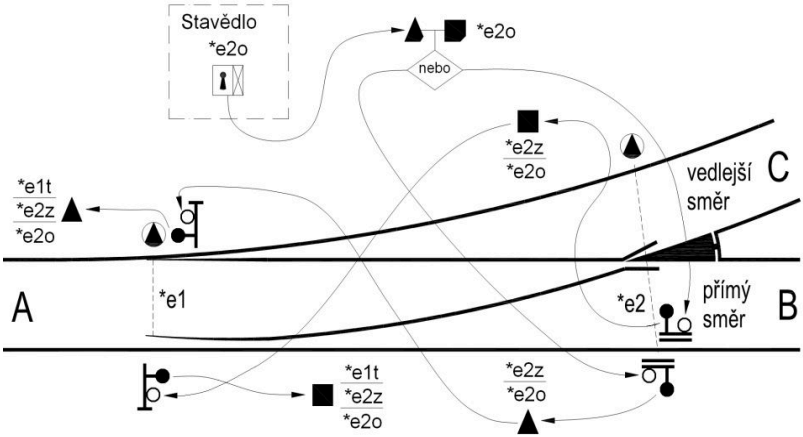

Obr. E.19

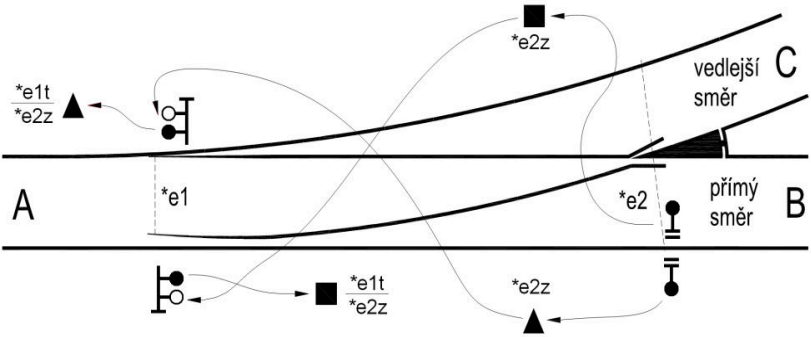

Obr. E.20

E.3.7.2 Výměnové zámky na výměně, závěrové zámky na srdcovce:

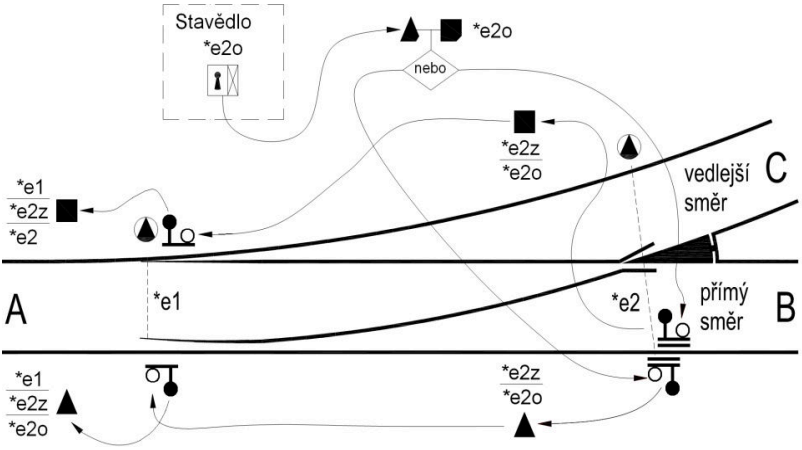

Obr. E.21

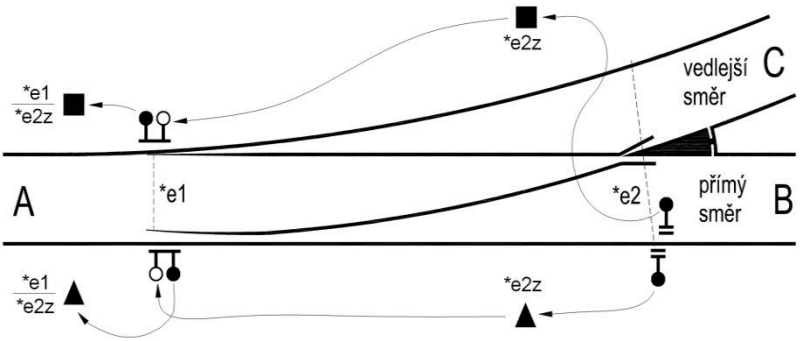

Obr. E.22

E.3.7.3 Způsob osazení a používání zámků:

Výměnové zámky jsou připevněny na opornice výměnové části jednoduché výhybky s PHS.

Závěrové zámky pro PHS jsou namontovány na kolejnici naproti přestavníku pro PHS uvnitř žlabového pražce (je-li zřízen), jeden zámek je vně koleje (pro směr, kdy není pojížděna kolejnice, na

níž je zámek namontován), druhý zámek je uvnitř mezi kolejnicí a srdcovkou (pro směr, kdy je pojížděna kolejnice, na níž je zámek namontován). Není-li z umístění zámku zřejmé, pro který směr výhybku uzamyká, je zámek označen žlutou značkou nebo malým štítkem ve tvaru štítku klíče.

Klíče zámků, které uzamykají výhybku do přímého směru, se opatří čtvercovým štítkem; klíče zámků pro vedlejší (odbočný) směr se opatří štítkem tvaru trojúhelníku. U obloukových výhybek jsou opatřeny štítkem ve tvaru čtverce pro směr na kolej o nižším čísle resp. trojúhelníku pro směr na kolej o vyšším čísle.

Možno je použít i starší způsob značení[46], kdy místo čtvercového štítku je použit štítek trojúhelníkový a místo štítku tvaru trojúhelníku štítek tvaru stromečku. Platí zásada, že v jedné dopravně musí být použit jen jeden způsob použití tvarů štítků. Přitom starší způsob značení je možno nově použít (doplnit) pouze v dopravnách, kde již je takto provozován.

Výměnový kontrolní zámek na výměně e1 kontroluje jednu polohu výměny a prostřednictvím závislého závěrového zámku na srdcovce zámek kontroluje k ní příslušnou polohu PHS.

Klíče ze zámkového ústrojí závěrových kontrolních zámků na srdcovce podle obrázků E.19 a E.21, které vypovídají o uzamčení závěrných háků výměnových zámků v poloze, která nebrání přestavování, mají štítky s odseknutým pravým dolním rohem; v nápisech na štítcích je k jejich označení použito písmeno „o" (mnemotechnicky: o = odseknutý, odemčený, odzávorovaný, odklopený). Viz též ustanovení v úvodní části přílohy.

[46] Použití staršího způsobu značení upřesňuje předpis SŽDC (ČD) Z1.

E.3.8 JEDNODUCHÁ KOLEJOVÁ SPOJKA

Poznámky:

❶ Uvedená uzamčení vyhoví nejvýše pro rychlost 60 km/h (proti hrotu). Blíže viz úvodní část přílohy a část druhou textové části předpisu.

E.3.8.1 Odtlačné zámky:

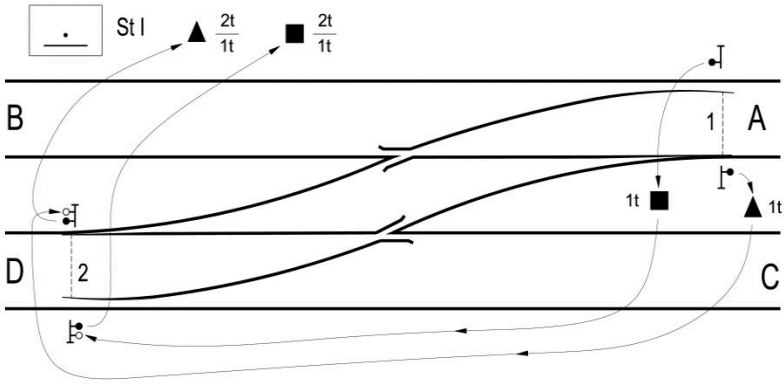

Obr. E.23

E.3.8.2 Výměnové zámky:

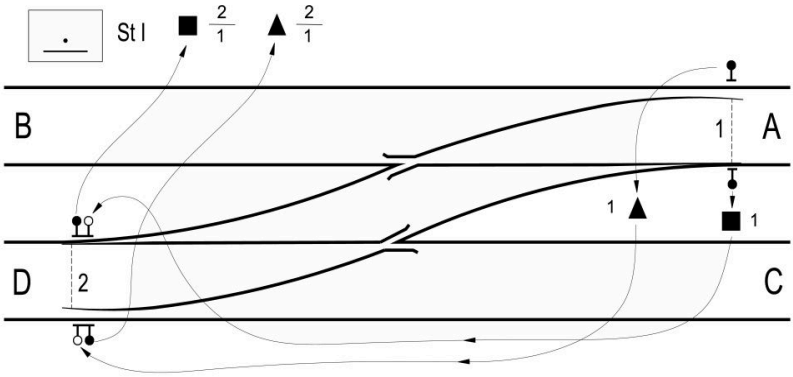

Obr. E.24

E.3.8.3 Způsob osazení a používání zámků:

Zámky jsou ve vzájemných vazbách osazeny tak, aby pochůzka obsluhujícího zaměstnance byla co nejkratší – odemykání spojky se zahajuje na výhybce blíže ke stavědlu, zamykání spojky na výhybce od stavědla vzdálenější.

Pro obsluhujícího zaměstnance se zámky obloukových nebo oboustranných výhybek v kolejové spojce opatřují žlutými značkami tvaru podle štítku jejich klíče.

Pro jednotlivé směry jízdy přes výhybky kolejové spojky se výhybky uzamykají podle následující tabulky:

Tab. E.5

Uzamčení podle obrázku		E.23	E.24
Kolejová spojka **1/2**	Výsledný klíč	2t / 1t	2 / 1
	Základní poloha	□	□
Jízda ve směru	A ⇔ B	■	■
	A ⇔ D	▲	▲
	D ⇔ C	■	■

Poznámka: Obsah tabulky je aplikován v tabulce podle přílohy H, čl. H.1.

E.3.9 JEDNODUCHÁ KOLEJOVÁ SPOJKA UZAMYKANÁ DO PŘÍMÉHO SMĚRU SOUČASNĚ VÝMĚNOVÝMI A ODTLAČNÝMI ZÁMKY

Poznámky:

❶ Uvedená uzamčení vyhoví nejvýše pro rychlost 120 km/h v přímém směru a 60 km/h v odbočném směru (proti hrotu). Blíže viz úvodní část přílohy a část druhá textové části předpisu.

E.3.9.1 Odtlačné zámky pro odbočný směr:

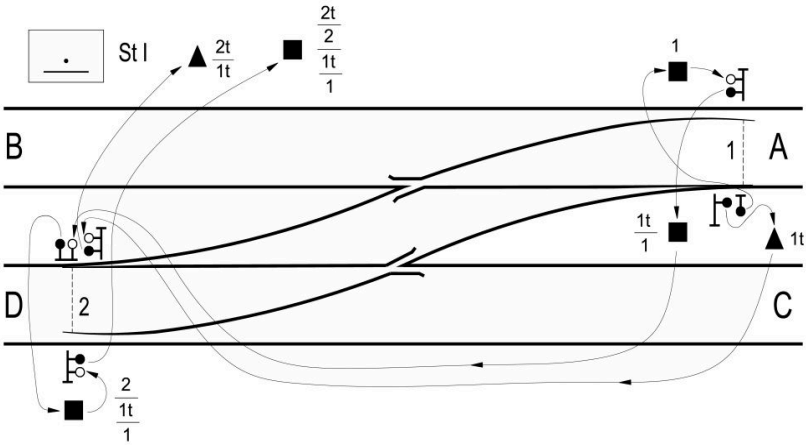

Obr. E.25

E.3.9.2 Výměnové zámky pro odbočný směr:

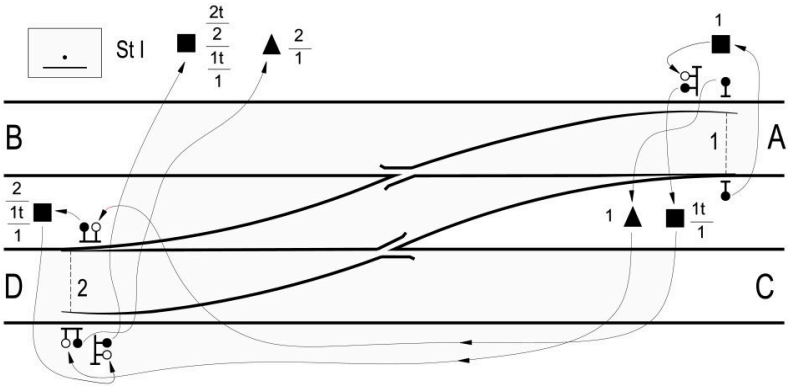

Obr. E.26

E.3.9.3 Způsob osazení a používání zámků:

Zámky jsou ve vzájemných vazbách osazeny tak, aby pochůzka obsluhujícího zaměstnance byla co nejkratší – odemykání spojky se zahajuje na výhybce blíže ke stavědlu, zamykání spojky na výhybce od stavědla vzdálenější.

Pro obsluhujícího zaměstnance se zámky obloukových nebo oboustranných výhybek v kolejové spojce opatřují žlutými značkami tvaru podle štítku jejich klíče.

Pro jednotlivé směry jízdy přes výhybky kolejové spojky se výhybky uzamykají podle následující tabulky:

Tab. E.6

Uzamčení podle obrázku		E.25		E.26	
Kolejová spojka **1/2**	Výsledný klíč	2t / 2 / 1t / 1	2t / 1t	2t / 2 / 1t / 1	2 / 1
	Základní poloha	□		□	
Jízda ve směru	A ⇔ B	■		■	
	A ⇔ D		▲		▲
	D ⇔ C	■		■	

E.3.10 JEDNODUCHÁ VÝHYBKA SE SAMOVRATNÝM PŘESTAVNÍKEM

Poznámka: Vzor obsahuje, kromě běžného uzamčení výhybky se samovratným přestavníkem zámkem samovratného režimu (spojovací zámek), také příklady použití výměnových zámků se závěrným hákem uzamykatelným v obou polohách k uzamčení v výhybky v režimu ručního stavění. Směr do kterého je výhybka v režimu ručního stavění ve vzoru uzamykaná, je ve vzoru zvolen náhodně (přednostním směrem může být stanoven směr odbočný, provozně potřebný směr uzamčení výhybky v režimu ručního stavění může být jiný). Pro uzamčení výhybky do jiného směru je nutno ozámkování proti vzoru upravit. Pokud by bylo třeba zřídit ozámkování pro uzamčení výhybky v režimu ručního stavění do obou směrů, použije se k odemčení sklopeného závěrného háku společný klíč pro oba zámky (obdobně jako na obrázku Obr. E.19), který má na kroužku dva štítky s odseknutým rohem.

E.3.10.1 Spojovací zámek jednoduchý:

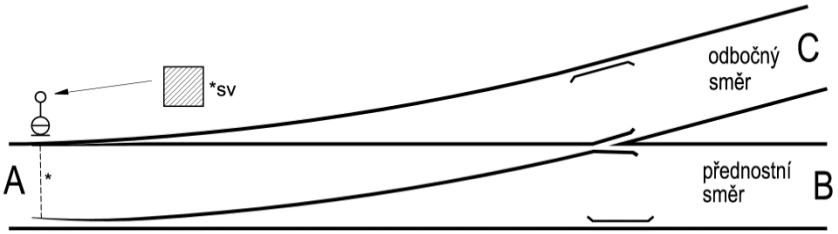

Obr. E.27

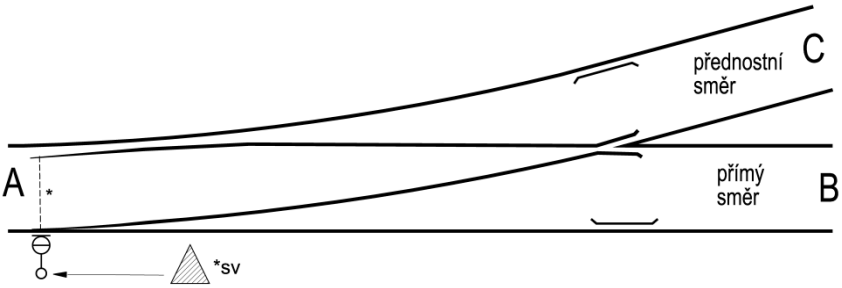

Obr. E.28

E.3.10.2 Kontrolní spojovací zámek a kontrolní odtlačný zámek se závěrným hákem uzamykaným v obou polohách:

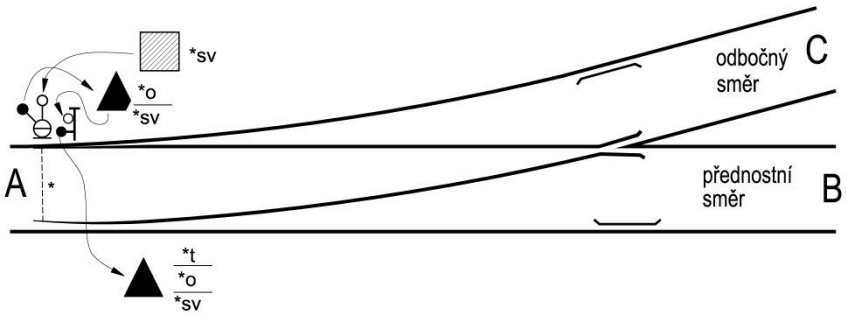

Obr. E.29

E.3.10.3 Kontrolní spojovací zámek a kontrolní výměnový zámek se závěrným hákem uzamykaným v obou polohách:

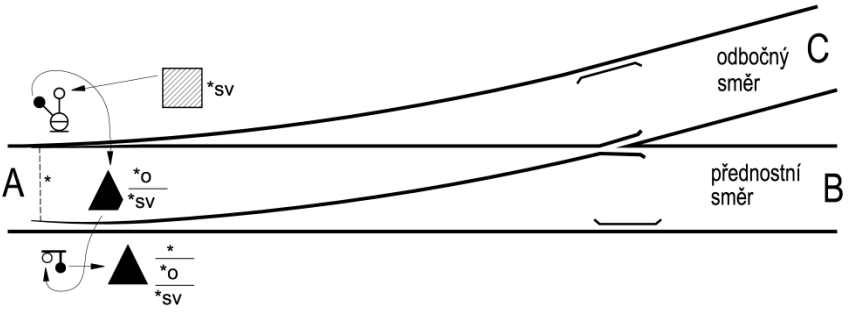

Obr. E.30

E.3.10.4 Způsob osazení a používání zámků:

K uzamykání výhybky se samovratným přestavníkem v režimu ručního stavění se smí použít pouze zámek se závěrným hákem uzamykaným v obou polohách.

Pro osazování zámků na výměnu a volbu tvaru štítků platí ustanovení článku E.3.1.

Ozámkování lze modifikovat pro obloukovou výhybku; v tom případě se tvary štítků použijí podle článku E.3.2.

Závislostní klíč mezi zámkem na výměně a spojovacím zámkem má štítek shodného tvaru se zámkem na výměně, ale s odseknutým rohem, protože nevypovídá o koncové poloze výhybky. Závislost mezi kontrolním spojovacím zámkem a zámkem na výměně znemožňuje uvolnění závěrného háku pro naklopení bez převedení výhybky do režimu ručního stavění.

Výsledný klíč ze spojovacího zámku, který vypovídá o převedení výhybky do režimu samovratného stavění (tj. o tom, že se výhybka stala samovratnou, nikoliv však o její poloze), má štítek ze žlutého kovu, popř. jiného schváleného žlutě probarveného materiálu; tvar štítku se volí podle toho, který směr je přednostním.

E.4 Tvary a rozměry štítků a jejich popis

E.4.1 Úvodní ustanovení

E.4.1.1 Štítky jsou zpravidla vyrobeny z hliníku případně jiného vhodného nekorodujícího materiálu. Hrany jsou u štítků zaobleny. Pro písmo na štítcích se používá bezpatkový typ písma obdoba typu Verdana, Ariel, tloušťka štítku je zpravidla 2 mm, přitom nesmí být menší než 2 mm. Základní velikost písma je 10 mm a u náhradních klíčů pro písmeno N (na rubu štítku) v rozmezí 10 – 15 mm. U složitějších závislostí s více prvky, lze velikost písma zmenšit až na 5 mm. Otvor v štítku na připojovací kroužek je 5,5 mm.

E.4.1.2 U štítků kontrolních zámků se v případě použití svislého zlomku a šikmého zlomku používá na oddělení jednotlivých prvků lomítko. V případě rozsáhlých označení se zpravidla lomítko umístí na konec řádku za text označení prvku. V případě dlouhých označení prvků lze lomítka vypustit a to pouze za podmínky, že na jednom řádku je vždy pouze jeden prvek.

E.4.2 Vzory štítků

Poř. číslo	Název	Štítek
1.	Štítek tvaru čtverec	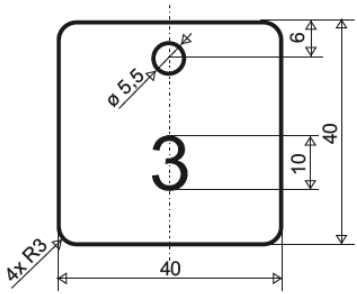

Poř. číslo	Název	Štítek
2.	Štítek tvaru trojúhelník	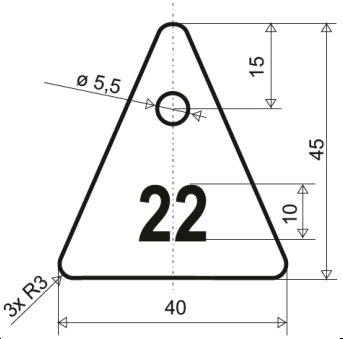
3.	Štítek tvaru stromeček	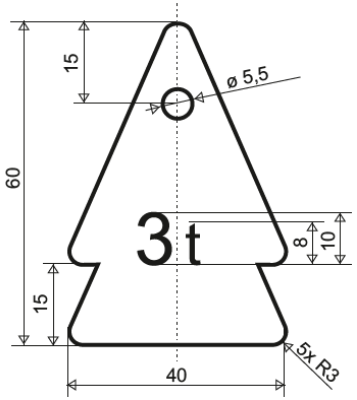
4.	Kontrolní zámek, příklad u tvaru čtverec, umístění textu ve zlomku	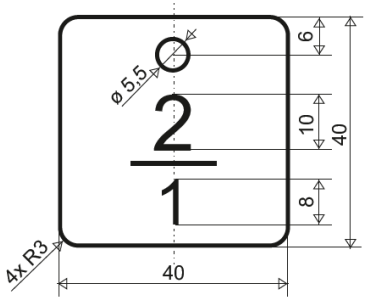

Poř. číslo	Název	Štítek
5.	Kontrolní zámek, příklad u tvaru čtverec, umístění textu v šikmém zlomku	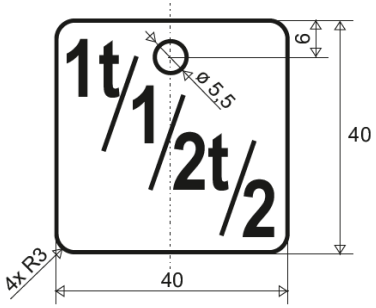
6.	Kontrolní zámek, příklad u tvaru čtverec, umístění textu ve zlomku, pro případ, kdy je z důvodu nedostatku místa dovoleno nepoužít lomítko	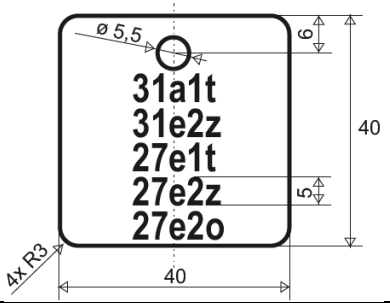
7.	Kontrolní zámek, příklad u tvaru trojúhelník, umístění textu v šikmém zlomku	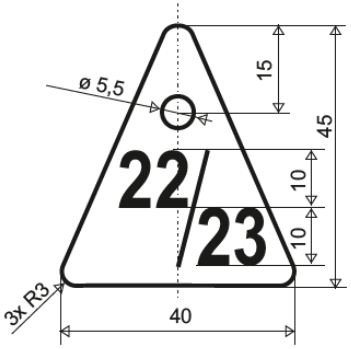

Poř. číslo	Název	Štítek
8.	Kontrolní zámek, příklad u tvaru trojúhelník, umístění textu ve zlomku, pro případ, kdy je z důvodu nedostatku místa dovoleno nepoužít lomítko	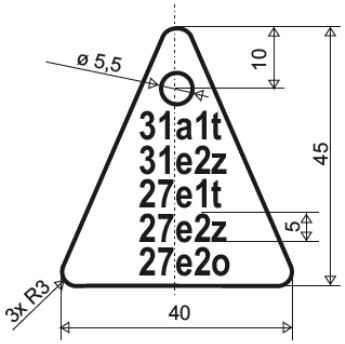
9.	Štítek tvaru kruh	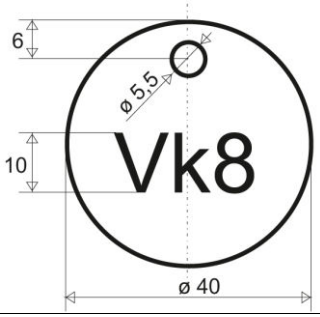
10.	Štítek tvaru obdélník	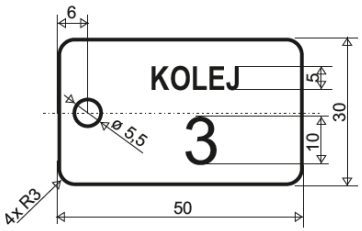
11.	Štítek tvaru obdélník (například zástrčkový zámek a klíč od přenosného	

Poř. číslo	Název	Štítek
	výměnového zámku)	
12.	Štítek tvaru obdélník (například klíč z ústředního zámku nebo z klíčového přístroje)	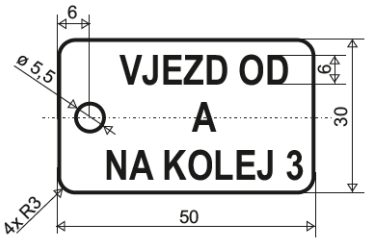
13.	Náhradní klíč, příklad u tvaru kruh, označení na zadní straně štítku	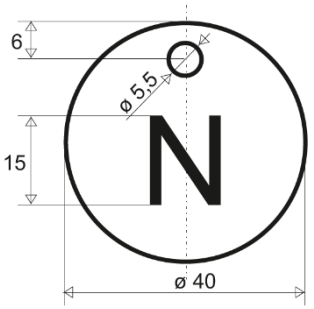
14.	Štítek klíče od mechanického zámku uzamknutého se závěrným hákem ve sklopené poloze, příkladu u tvaru čtverec	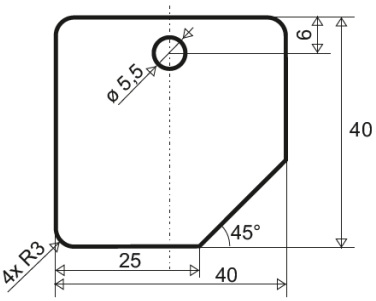

Poř. číslo	Název	Štítek
15.	Štítek klíče od mechanického zámku uzamknutého se závěrným hákem ve sklopené poloze, příkladu u tvaru trojúhelník	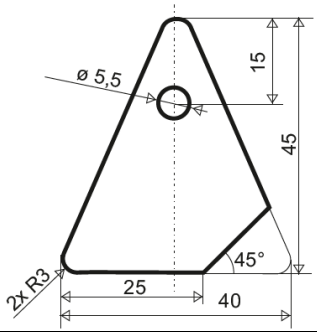
16.	Štítek klíče od mechanického zámku uzamknutého se závěrným hákem ve sklopené poloze, příkladu u tvaru stromeček	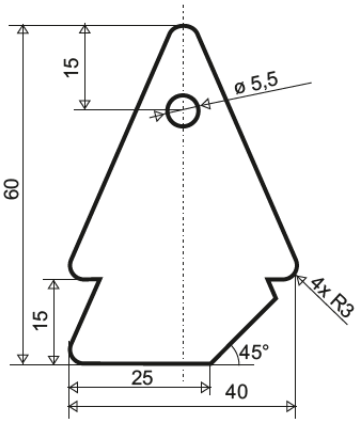
17.	Štítek tvaru kruh, s oseknutými okraji	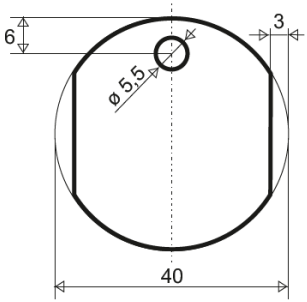

Poř. číslo	Název	Štítek
18.	Štítek tvaru pětiúhelník (možné použít i název pětihranný štítek)	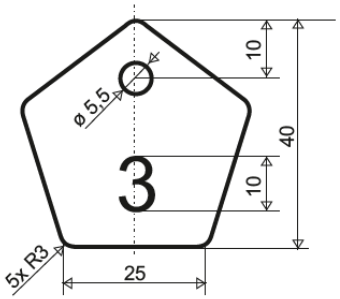
19.	Připojovací kroužek (nerozebíratelný spoj)	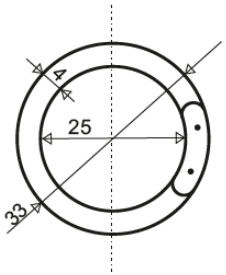

Příloha F (informativní)

Situační schéma zabezpečovacího zařízení

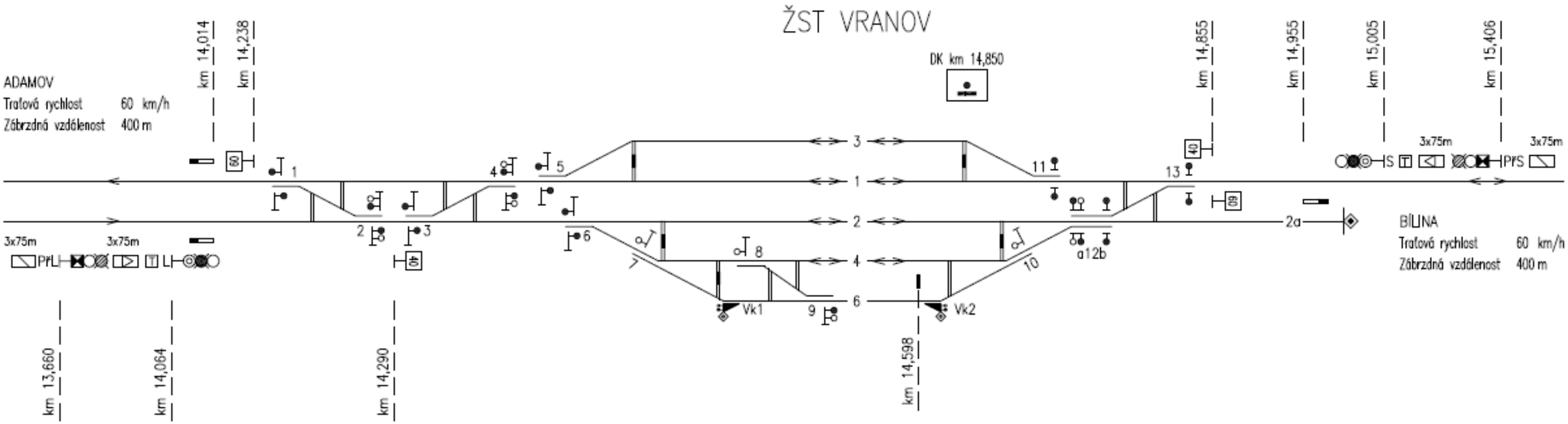

POZNÁMKA Úplný obsah výkresu „situační schéma“ je určen TNŽ 34 2602. V příkladu jsou pouze údaje vztahující se k obsahu čl. 5.3.1.18 předpisu (SŽ T100).

Obrázek F.1: Situační schéma ŽST Vranov

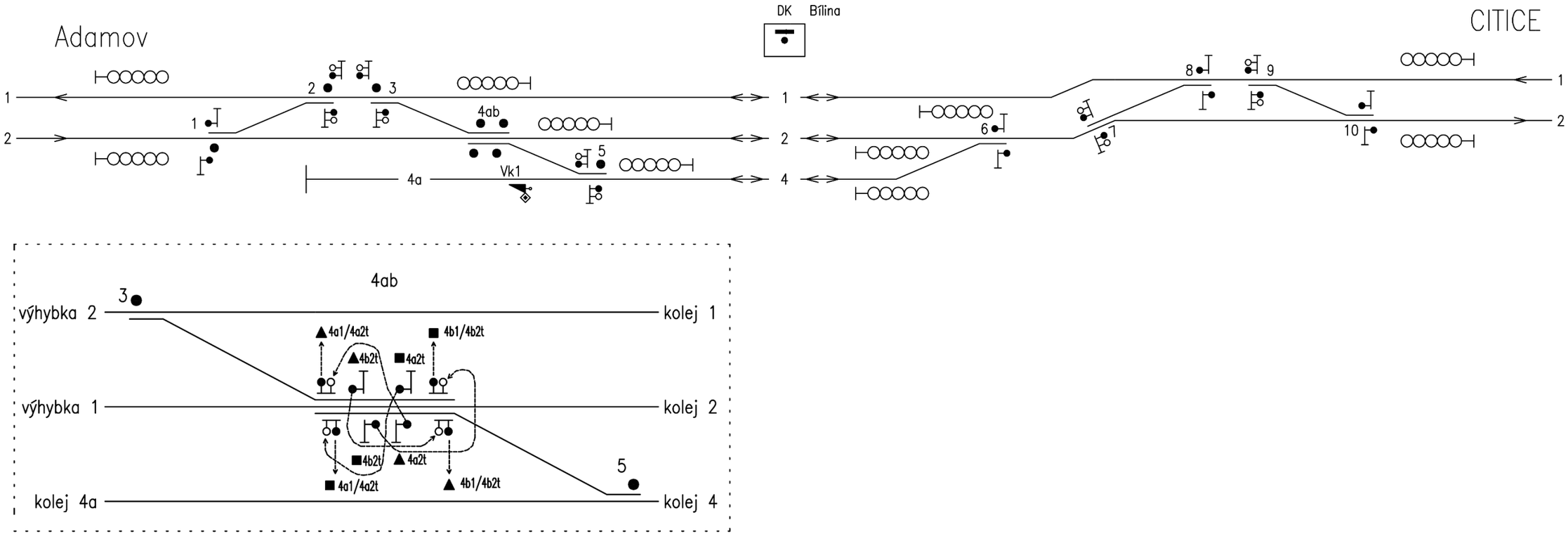

POZNÁMKA Úplný obsah výkresu „situační schéma" je určen TNŽ 34 2602. V příkladu jsou pouze údaje vztahující se k obsahu čl. 5.3.1.18 předpisu (SŽ T100)

Obrázek F.2: Situační schéma ŽST Bílina

Příloha G (normativní)

Tabulka současně vyloučených jízdních cest

(k čl. 5.3.1.18)

Normativní je jen forma tabulky. Obsah tabulky se vztahuje k příloze F.

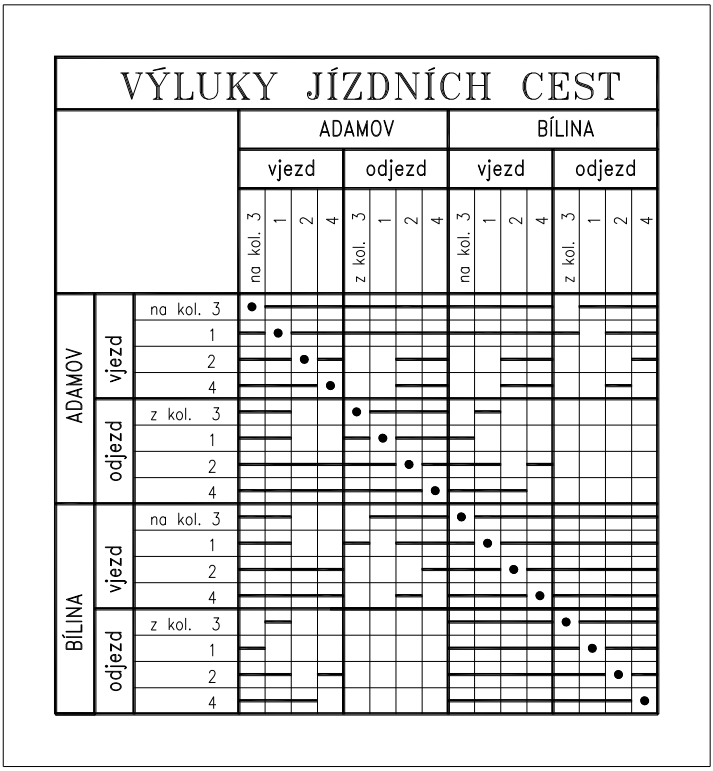

dovolená vlaková cesta

zakázaná vlaková cesta

shodná vlaková cesta

Obrázek G.1: Tabulka současně vyloučených jízdních cest pro ŽST Vranov

VÝLUKY JÍZDNÍCH CEST														
			ADAMOV						CITICE					
			vjezd			odjezd			vjezd			odjezd		
			na kolej 1	2	4	z koleje 1	2	4	na kolej 1	2	4	z koleje 1	2	4
ADAMOV	vjezd	na kolej 1	●	—					—					
		2	—	●	—		—	—		—				
		4	—	—	●		—	—			—			
	odjezd	z koleje 1	—			●	—	—						
		2	—	—	—	—	●	—						
		4	—	—	—	—	—	●						
CITICE	vjezd	na kolej 1	—						●	—	—	—		
		2		—					—	●	—			
		4			—				—	—	●			
	odjezd	z koleje 1							—	—	—	●	—	
		2								—	—	—	●	—
		4								—	—	—	—	●

Obrázek G.2: Tabulka současně vyloučených jízdních cest pro ŽST Bílina

Příloha H (normativní)

Tabulky uzamčení výhybek

(příklad k čl. 2.1.1.4 a 5.3.1.18)

Normativní je jen forma tabulek. Obsah tabulky se vztahuje k příloze F1.

			Výhybky, výkolejky číslo										
			2t/1t	4t/3t	5t	6t	Vk1/7t	9t/8t	Vk2/10t	11	12a/13	12b	Vk3
	Základní poloha		□	□	□	□	●	■	●	□	□	□	●
Vlaková cesta	Od ADAMOVA na kolej	3	■	▲	▲		●	■					●
		1	■	▲	■		●	■					●
		2	■	■		■	●	■					●
		4	■	■		▲	●	■					●
	Do ADAMOVA z koleje	3	■	■	△								
		1	■	■	□								
		2	▲	■		□	●	■					
		4	▲	■		△	●	■					
	Od BÍLINY na kolej	3								▲	■		
		1								■	■		
		2							●		▲	■	●
		4						■	●		▲	▲	●
	Do BÍLINY z koleje	3								△	■		
		1								□	■		
		2							●		▲	□	●
		4						■	●		▲	△	●

□ △ ○ Výhybka nebo výkolejka je uzamčena ve vyznačené poloze, klíč na tabuli viset nemusí.

■ ▲ ● Výhybka nebo výkolejka je uzamčena ve vyznačené poloze, klíč musí být zavěšen na tabuli.

Obrázek H.1: Tabulka uzamčení výhybek a výkolejek pro ŽST Vranov

Tabulky uzamčení výhybek a výkolejek v Bílina

(příklad k čl. 2.1.1.4 a 5.3.1.18)

Obsah tabulky se vztahuje k příloze F2.

			Výhybky, výkolejky číslo								
			2t / 1t	3t / 4b1 / 4b2t	5t / 4a1 / 4a2t	Vk1	6t	7t / 8t	9t / 10t		
Základní poloha			□	□	□	●	■	△	□		
Vlaková cesta	Od ADAMOVA na kolej	1	▲	■							
		2	■	■	■						
		4	■	■	▲	●					
	Do ADAMOVA z koleje	1	■	■							
		2	■	▲	■						
		4	■	▲	▲	●					
	Od CITIC na kolej	1						▲	■		
		2					■	■	■		
		4				●	▲	■	■		
	Do CITIC z koleje	1						▲	▲		
		2					■	▲	■		
		4				●	▲	▲	■		

Obrázek H.2: Tabulka uzamčení výhybek a výkolejek pro ŽST Bílina

	Výhybky, výkolejky číslo								
	2t / 1t	3t / 4b1 / 4b2t / 4bo	5t / 4a1 / 4a2t / 4ao	Vk1	6	7 / 8	9 / 10	4ao	4bo
Základní poloha	□	□	□	●	■	△	□	▲▬▼	▲▬▼
Od ADAMOVA									
na kolej									

Obrázek H.3: Výřez z tabulky uzamčení výhybek a výkolejek pro ŽST Bílina pro případ zámků na křižovatkové výhybce s PHS uzamykatelnými i ve sklopené poloze závěrných háků

(příklad k čl. 2.1.1.4) Příklad nemá vztah k příloze F.

Tabulka uzamčení výhybky 9ab při poruchách a mimořádnostech

1. Schéma zamykání výhybky 9ab

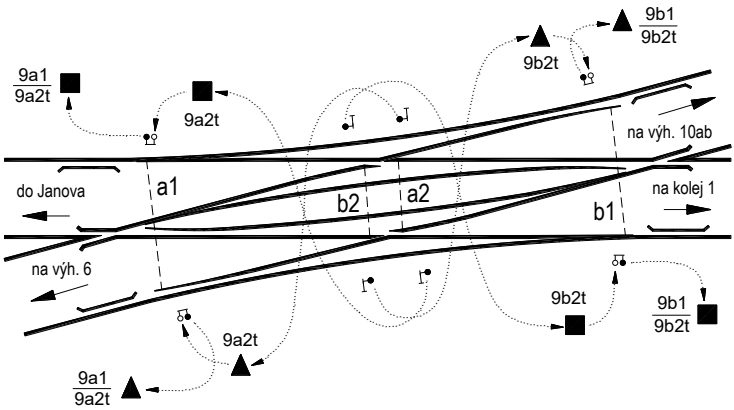

2. Tabulka uzamčení pro jízdy přes výhybku 9ab

Výhybka **9ab** (s PHS)	Výsledný klíč	9a1 / 9a2t	9b1 / 9b2t
	Základní poloha	□	□
Jízda ve směru	Janov ⇔ kolej 1	■	■
	Janov ⇔ výh. 10ab	▲	■
	výh. 6 ⇔ výh. 10ab	▲	▲
	výh. 6 ⇔ kolej 1	■	▲

Obrázek H.4: Tabulka uzamčení výhybky s PHS při poruchách a mimořádnostech

(příklad k čl. 2.1.1.4)

Příklad nemá vztah k příloze F.

Výhybky 9, 10 v příkladu jsou s PHS.

Následující tabulka může být v ZDD zařazena samostatně nebo jako bod 3. do tabulky podle části H3.

Vztah mezi závěrovou tabulkou a tabulkou uzamčení výhybky 9ab při poruchách a mimořádnostech

Výhybka (dvojice, skupina) s PHS	Poloha podle závěrové tabulky	Výsledné klíče (klíč) v úschově			
6/9b	+	■	9b1 9b2t		
	–	▲	9b1 9b2t		
9a/10b	+	■	9a1 9a2t	■	10b1 10b2t
	–	▲	9a1 9a2t	▲	10b1 10b2t

Obrázek H.5: Vztah mezi závěrovou tabulkou a tabulkou uzamčení pro jízdy přes výhybku s PHS

Příloha I (normativní)

Návěstidla v údržbě OUZZ

(k článkům 2.2.1.1 a 2.2.1.2)

Součástí nebo nezbytným doplňkem železničního zabezpečovacího zařízení a zařízení pro mechanizaci a automatizaci spádovišť jsou tato návěstidla:

a) **vjezdová, odjezdová, cestová, oddílová a krycí návěstidla**, včetně indikátorů nebo indikátorových tabulek na nich,

b) **vložená návěstidla**, včetně neproměnného návěstidla k označení kolejiště s vloženým návěstidlem,

c) **samostatné předvěsti hlavních návěstidel**, včetně samostatné světelné opakovací předvěsti,

d) **samostatný indikátor k hlavnímu návěstidlu**,

e) **seřaďovací návěstidla**, včetně opakovacího seřaďovacího návěstidla, kromě vyčkávacích návěstidel, které bezprostředně nekryjí vlakovou cestu ani přejezd s přejezdovým zabezpečovacím zařízením,

f) **spádovištní návěstidla**, včetně samostatného opakovacího spádovištního návěstidla a indikátorů na nich,

g) **přejezdníky** (včetně jejich provedení jako neproměnných návěstidel s návěstmi „Otevřený přejezd"),

h) **světelné návěstidlo výhybky se samovratným přestavníkem**,

i) **návěstidla (návěstní tělesa) na výkolejkách**,

j) **návěstní upozorňovadla** k hlavním návěstidlům, předvěstem a přejezdníkům, včetně tabulky s návěstí „Skupinové návěstidlo",

k) **předvěstní upozorňovadla** k předvěstem a hlavním návěstidlům,

l) **vzdálenostní upozorňovadla** k hlavním návěstidlům, předvěstem a přejezdníkům,

m) **tabulka s křížem**,

n) **lichoběžníková tabulka**,

o) **návěstidla pro vlakový zabezpečovač a radioblok**,

p) **drhlík,**

q) **přivolávací světelné návěstidlo se třemi bílými světly**,

r) **desky s návěstí „Zkrácená vzdálenost",** umísťované na hlavním návěstidle nebo samostatné předvěsti,

s) **desky s návěstmi „Očekávejte otevřený přejezd"**, umísťované na hlavním návěstidle,

t) **zkřížené bílé latě nebo černá deska s bílým křížem k označení neplatnosti návěstidla,** přísluší-li umístění zaměstnanci OUZZ,

u) **návěstidla (desky) s návěstmi „Místo zastavení", „Hranice pro návrat vozidel z širé trati" a „Nejkratší doba pro návrat vozidel ze širé trati"**, umísťují-li se k účelu předání pokynu pro jízdu drážního vozidla s ohledem na uspořádání ZZ, v ostatních případech provádí údržbu OUT,

v) **návěstidla (desky) s návěstmi „Vypněte proud", „Vypněte napájení průběžného vedení" a „Zapněte proud"**, umísťují-li se k účelu předání pokynu k obsluze zařízení pro ústřední zásobování vozových souprav elektrickou energií s ohledem na uspořádání kolejových obvodů, v ostatních případech provádí údržbu organizace udržující napájení,

w) **návěstidla s návěstmi „Hranice izolovaného úseku"** osazená pro zajištění správné funkce zabezpečovacího zařízení (např. umístěná na zastávkách a v jejich blízkosti pro správnou činnost PZS),

x) **indikátory pro návěsti Rychlost a Očekávejte rychlost**, pokud jsou použity z důvodu omezení, resp. zvýšení rychlosti pro účely PZS,

y) **neproměnná návěstidla pro ETCS.**

Poznámky:

1. Rádiovníky a předvěsti rádiovníků zřizuje a údržbu zajišťuje organizace zajišťující provoz a údržbu rádiové sítě.
2. Návěstidla pro návěsti „Hranice izolovaného úseku" v dopravnách a „Konec vlakové cesty" zřizuje a udržuje OUT.

Příloha J (normativní)

Záznamník poruch na sdělovacím a zabezpečovacím zařízení – závazné požadavky

(k článku 1.4.10)

Záznamník poruch musí splňovat následující požadavky:

J.1 formát A4,

J.2 celkový počet listů 102 + desky,

J.3 desky: 1 vrstvá lepenka GD2, gramáž 260 g až 300 g, možnost popisu, stránky desek se nečíslují,

J.4 vzhled čelní strany desek je na obr. J.1 (požadovaný typ písma Verdana, použita je velikost 24 „Záznamník poruch", 14 „na sdělovacím a zabezpečovacím zařízení", 12 „Zařízení, lokalita", 9 „Umístění záznamníku poruch", „Zahájeno" a „Dokončeno:" a 7 „Schváleno: …"),

J.5 listy: gramáž 80 g (bezdřevý ofset), vyjma první a poslední stránky jsou jednotlivé stránky očíslovány (v zápatí se zarovnáním na střed, typ písma Verdana, velikost 7),

J.6 vzhled tabulek je na obr. J.2 a J.3 (požadovaný typ písma Verdana, velikost 8 a u číslování sloupců 7, šířka sloupců 1., 2., 5. a 6. – 12 mm, 3. a 7. – 120 mm a 4. a 8. – 36 mm, výška řádků 1. – 14 mm, 2. a 3. – - 5 mm a 4. až 32. – 8 mm).

SPRÁVA ŽELEZNIC

Záznamník poruch

na sdělovacím a zabezpečovacím zařízení

Zařízení, lokalita	
Umístění záznamníku poruch	
Zahájeno	
Dokončeno	

Schváleno: Správou železnic, státní organizace
č.j. 182420/2021-SŽ-GŘ-O14 dne 28. 12. 2021

Obrázek J.1: Vzhled čelní strany desek Záznamníku poruch

Porucha nastala Práce zahájeny Číslo poruchy		Přesné označení a popis poruchy nebo plánovaný rozsah údržby. Včetně požadavků na dopravní opatření, respektive na obsluhu zařízení a vyrozumění o jejich možném zrušení.	Příjmení, funkce a podpis obsluhujícího a udržujícího zaměstnance
dne	hod.		
1	2	3	4

Obrázek J.2: Vzhled tabulek levých stran Záznamníku poruch

Práce ukončeny Porucha odstraněna		Popis a příčina poruchy a provedený zásah, kterým byla porucha odstraněna. Popis provedených prací na zařízení při údržbě a stav zařízení.	Příjmení, funkce a podpis udržujícího zaměstnance
dne	hod.		
5	6	7	8

Obrázek J.3: Vzhled tabulek pravých stran Záznamníku poruch

Příloha K (informativní)

Příklady zápisů do Záznamníku poruch

(k článkům: 4.2.8, 4.2.12 a 6.2.6)

OBSAH

Strana

K.1 Všeobecně 161
K.2 Zápisy při poruchách 162
K.3 Zápisy při preventivní údržbě 172
K.4 Zápisy při změnách závislostí podle VR 184
K.5 Zápisy při prohlídkách 188
K.6 Zápisy při rozříznutí výhybky 192
K.7 Zápisy při závadách 194

K.1 Všeobecně

K.1.1 **Příloha obsahuje doporučená znění zápisů.** Jiná formulace zápisů zpracovaná podle uvedených vzorů se nezakazuje.

K.1.2 Úvodní vysvětlivky k příkladům zápisů

K.1.2.1 Kurzívou jsou znázorněny zápisy obsluhujících zaměstnanců: *xxxxxxxxxx*.

K.1.2.2 Základním písmem jsou znázorněny zápisy udržujících zaměstnanců: xxxxxxxx.

K.1.2.3 Vlastnoruční podpis zaměstnance je znázorněn následovně: *Podpis*.

K.1.2.4 Červeně psané zápisy jsou znázorněny tučnou kurzívou: ***xxxxxxxxx***.

K.1.2.5 V záznamech požadovaná funkční zařazení konkrétních zaměstnanců v dalším textu uváděná jako „zam. OUZZ", „funkce" nebo konkrétní příklady funkcí např. technik sdělovací a zabezpečovací techniky (dále také jen „TSZT") se vždy musí nahradit podle skutečnosti. Vždy se uvede funkce (např. přednosta SSZT) a v případech OUZZ mimo SŽ i označení organizace zaměstnance. V případě zkratky OUT se postupuje analogicky.

K.1.2.6 Zápisy v Záznamníku poruch „zařízení je v provozuschopném stavu" nebo „zařízení je v pořádku" nebo „zařízení je ve vyhovujícím provozně-technickém stavu" se považují za významově shodné.

K.1.2.7 Problematika zápisů pro zajištění bezpečnosti zaměstnance při práci na zařízení v železniční dopravní cestě se řeší podle předpisu SŽ Bp1.

K.1.2.8 Pro označení funkce obsluhujícího a udržujícího zaměstnance jsou v souladu s čl. 3.2.7 v příkladech použity také jednoznačné zkratky jako např. TSZT – technik sdělovací a zabezpečovací techniky, výpr. – výpravčí, sig. – signalista, tr. disp. – traťový dispečer.

K.2 Zápisy při poruchách

K.2.1 Poruchu zjistil výpravčí, ohlašuje ji OUZZ k odstranění telefonicky; pro práci jsou zaváděna dopravní opatření; určený zaměstnanec OUZZ poruchu odepisuje na pracovišti výpravčího.

Záznamník poruch u výpravčího v DK:

Porucha nastala Práce zahájeny Číslo poruchy		**Přesné označení a popis poruchy nebo plánovaný rozsah údržby. Včetně požadavků na dopravní opatření, respektive na obsluhu zařízení a vyrozumění o jejich možném zrušení.**	**Příjmení, funkce a podpis obsluhujícího a udržujícího zaměstnance**
dne	**hod.**		
1	**2**	**3**	**4**
12.6.	*13:25*	*Po vlaku 9230 nelze uvolnit závěr výměn od Přímětic.*	
③		*Sejmuta plomba z nouzového vyb. zař. závěru výměn*	
		od Přímětic na St 2.	
		Zam. OUZZ Sehnal vyrozuměn v 13:30 hod., číslo	*Hambálková, výpr.*
		v tel. záp. 47.	*Podpis*
12.6.	*13:45*	Za účelem odstranění poruchy řídicího přístroje žádám	
		zavedení potřebných dopravních opatření a souhlas se	Sehnal, TSZT
		zahájením práce.	*Podpis*
12.6.	*13:45*	*Dopravní opatření zavedena, souhlas se zahájením*	*Hambálková, výpr.*
		práce udělen.	*Podpis*
12.6.	14:35	Zavedená dopravní opatření povoluji zrušit.	Sehnal, TSZT
		————	*Podpis*
		————	*Hambálková, výpr.*
		————	*Podpis*

Záznamník poruch u signalisty na St 2:

Porucha nastala Práce zahájeny Číslo poruchy		**Přesné označení a popis poruchy nebo plánovaný rozsah údržby. Včetně požadavků na dopravní opatření, respektive na obsluhu zařízení a vyrozumění o jejich možném zrušení.**	**Příjmení, funkce a podpis obsluhujícího a udržujícího zaměstnance**
dne	**hod.**		
1	**2**	**3**	**4**

Práce ukončeny Porucha odstraněna		Popis a příčina poruchy a provedený zásah, kterým byla porucha odstraněna. Popis provedených prací na zařízení při údržbě a stav zařízení.	Příjmení, funkce a podpis udržujícího zaměstnance
dne	hod.		
5	6	7	8
12.6.	14:35	Zlomené dotykové pero prvního kloubového doteku závěru	
		výměn od Přímětic na řídícím přístroji.	
		Porucha odstraněna, zařízení přezkoušeno a je v pořádku.	Sehnal, TSZT
		Sejmuté plomby na řídícím přístroji obnoveny.	Podpis

Práce ukončeny Porucha odstraněna		Popis a příčina poruchy a provedený zásah, kterým byla porucha odstraněna. Popis provedených prací na zařízení při údržbě a stav zařízení.	Příjmení, funkce a podpis udržujícího zaměstnance
dne	hod.		
5	6	7	8
12.6.	14:25	Obnovena plomba nouzového vyb. zař. závěru výměn	
		od Přímětic. Zápis o odstranění poruchy bude	Sehnal, TSZT
		proveden v DK.	Podpis

K.2.2 Poruchu zjistil signalista, oznamuje ji výpravčímu, který ji ohlašuje OUZZ telefonicky k odstranění; oprávněný zaměstnanec OUZZ poruchu odepisuje na pracovišti signalisty jako vadu na zařízení OUT.

Záznamník poruch u signalisty na St 1:

Porucha nastala Práce zahájeny Číslo poruchy		**Přesné označení a popis poruchy nebo plánovaný rozsah údržby. Včetně požadavků na dopravní opatření, respektive na obsluhu zařízení a vyrozumění o jejich možném zrušení.**	**Příjmení, funkce a podpis obsluhujícího a udržujícího zaměstnance**
dne	**hod.**		
1	**2**	**3**	**4**
13.3.	*10:25*	*Výhybku č. 2 nelze přestavit pro vlak 9275.*	
⑤		*Ohlášeno výpr. Slepičkovi v 10:26 hodin.*	
		Zam. OUZZ Luk vyrozuměn v 10:28 hod., číslo 47.	*Lamželezo, sig.*
		v tel. záp. výpr.	*Podpis*
13.3.	10:45	Zahájeny práce na odstranění poruchy.	Luk,TSZT *Podpis*
		————————	*Lamželezo, sig.*
		————————	*Podpis*

Práce ukončeny Porucha odstraněna		Popis a příčina poruchy a provedený zásah, kterým byla porucha odstraněna. Popis provedených prací na zařízení při údržbě a stav zařízení.	Příjmení, funkce a podpis udržujícího zaměstnance
dne	hod.		
5	6	7	8
13.3.	12:55	Nelze zaklesnout závěrový hák u výhybky č. 2. Nejedná	
		se o poruchu zabezpečovacího zařízení, ale o poruchu	
		závěru výhybky. Po opravě OUT, zab. zařízení výhybky	Luk, TSZT
		seřízeno, přezkoušeno a je v pořádku.	*Podpis*

Poznámka: Zaměstnanec OUT provedl na výhybce při opravě takový zásah, že byla nutná také přítomnost zaměstnance OUZZ, který musel provést seřízení kontrolních prvků ZZ.

K.2.3 Poruchu ZZ na trati eviduje výpravčí, který ji telefonicky ohlašuje OUZZ k odstranění. Oprávněný zaměstnanec OUZZ odstraňuje poruchu u zařízení v místě, které není stanovištěm obsluhujícího zaměstnance; výpravčí zapisuje odstranění poruchy do Záznamníku poruch podle telefonické zprávy od oprávněného zaměstnance OUZZ z trati.

Záznamník poruch u výpravčího v ŽST Okřín:

Porucha nastala Práce zahájeny Číslo poruchy		**Přesné označení a popis poruchy nebo plánovaný rozsah údržby. Včetně požadavků na dopravní opatření, respektive na obsluhu zařízení a vyrozumění o jejich možném zrušení.**	**Příjmení, funkce a podpis obsluhujícího a udržujícího zaměstnance**
dne	**hod.**		
1	**2**	**3**	**4**
10.6.	*10:25*	*Strojvedoucí vlaku číslo 735 nahlásil zhaslé oddílové*	
7		*návěstidlo 2715. Zam. OUZZ Zaoralová vyrozuměna*	
		v 10:30 hod., číslo v tel. zápisníku 67.	*Novák, výpr.*
		———————	*Podpis*

Záznamník poruch u ZZ na trati v mezistaničním úseku Okřín - Týnec:

Porucha nastala Práce zahájeny Číslo poruchy		**Přesné označení a popis poruchy nebo plánovaný rozsah údržby. Včetně požadavků na dopravní opatření, respektive na obsluhu zařízení a vyrozumění o jejich možném zrušení.**	**Příjmení, funkce a podpis obsluhujícího a udržujícího zaměstnance**
dne	**hod.**		
1	**2**	**3**	**4**
10.6.	10:25	Oddílové návěstidlo 2715 nesvítí. ŽST Okřín, Novák	
		výpravčí – porucha č. 7.	
10.6.	10:50	Zahájeny práce na odstranění poruchy vyrozuměni	
		výpravčí ŽST Okřín – Novák č. v TZ 69 a ŽST Týnec –	Zaoralová, TSZT
		Vacátko č. v TZ 49.	*Podpis*

Práce ukončeny Porucha odstraněna		Popis a příčina poruchy a provedený zásah, kterým byla porucha odstraněna. Popis provedených prací na zařízení při údržbě a stav zařízení.	Příjmení, funkce a podpis udržujícího zaměstnance
dne	hod.		
5	6	7	8
10.6.	*12:05*	*Porucha odstraněna, zařízení přezkoušeno a je*	
		v pořádku.	*Zaoralová, TSZT*
		————————	*zr Novák, výpr.*
		————————	*Podpis*

Práce ukončeny Porucha odstraněna		Popis a příčina poruchy a provedený zásah, kterým byla porucha odstraněna. Popis provedených prací na zařízení při údržbě a stav zařízení.	Příjmení, funkce a podpis udržujícího zaměstnance
dne	hod.		
5	6	7	8
10.6.	12:05	Přepálená pojistka ZS. Pojistka vyměněna. Naměřen	
		proud 95 mA. Zařízení přezkoušeno a je v pořádku.	
		Výpravčí ŽST Okřín a Týnec vyrozuměni o ukončení	
		práce.	Zaoralová, TSZT
		————————	*Podpis*

K.2.4 Poruchy kolejového obvodu v dopravně obsazené zaměstnancem řízení provozu (výpravčím). Poruchy výpravčí ohlašuje OUZZ k odstranění telefonicky.
V případě poruchy číslo 1 výpravčí využívá pro jízdy vlaku/posunového dílu další volné dopravní koleje. Udržující zaměstnanec ohlásit zahájení práce na odstranění poruchy výpravčí telefonicky. OUZZ měřením zjistil, že porucha je pouze u ZZ na vlastním relé 1K.
V případě poruchy číslo 2 není v dopravně další dopravní kolej volná, proto výpravčí prověří stav 2. koleje přímo v kolejišti. Pro jízdu vlaku po 2. koleji zavede odpovídající dopravní opatření. Udržující zaměstnanec zjistil, že porucha je pouze u zab. zař. U reléového konce KO 2K je vadný stykový transformátor. Jinou poruchu/vadu v kolejišti nezjistil, což si potvrdil měřením na KO 2K. Zaměstnanec OUZZ odstranil poruchu ve spolupráci s dalšími zaměstnanci OUZZ po dodání náhradního stykového transformátoru.

Záznamník poruch u výpravčího ŽST Malá u Prahy:

Porucha nastala Práce zahájeny Číslo poruchy		**Přesné označení a popis poruchy nebo plánovaný rozsah údržby. Včetně požadavků na dopravní opatření, respektive na obsluhu zařízení a vyrozumění o jejich možném zrušení.**	**Příjmení, funkce a podpis obsluhujícího a udržujícího zaměstnance**
dne	**hod.**		
1	**2**	**3**	**4**
14.1.	*22:15*	*Po odjezdu vlaku 602 zůstal obsazen kolejový obvod na*	
①		*1. staniční koleji (KÚ 1K). Náv. technik Slavík*	
		vyrozuměn ve 22:17, číslo v tel. záp. 68.	*Křižanová, výpr.*
		———————	*Podpis*
		———————	
16.1.	*20:10*	*Po odjezdu vlaku 122 zůstal obsazen kolejový obvod KO*	
②		*na 2. staniční koleji (KÚ 2K). Náv. technik Sehnal*	
		vyrozuměn ve 20:15, číslo v tel. záp. 49.	*Malá, výpr.*
		———————	*Podpis*
16.1.	20:55	Zahájeny práce na odstranění poruchy.	Sehnal, TSZT
		———————	*Podpis*
		———————	*Malá, výpr.*
		———————	*Podpis*
17.1.	7:30	Zahájeny práce na odstranění poruchy č. 2.	Pivoda, TSZT
		———————	*Podpis*
		———————	*Suk, výpr. Podpis*

Práce ukončeny Porucha odstraněna		Popis a příčina poruchy a provedený zásah, kterým byla porucha odstraněna. Popis provedených prací na zařízení při údržbě a stav zařízení.	Příjmení, funkce a podpis udržujícího zaměstnance
dne	hod.		
5	6	7	8
14.1.	23:10	Zjištěn přechodový odpor na kontaktech kolejového	
		relé 1K. Provedena výměna vadného relé za nové, po	
		opravě zařízení přezkoušeno a je v provozuschopném	
		stavu.	Slavík, TSZT
		————————	*Podpis*
16.1.	21:30	U reléového konce KO 2K zjištěn vadný stykový	
		transformátor. Porucha zab. zařízení trvá a bude	
		odstraněna po dodání náhradního transformátoru.	Sehnal, TSZT
		————————	*Podpis*
17.1.	9:00	Provedena výměna stykového transformátoru u KO 2K.	
		Po namontování nového transformátoru zařízení	Pivoda, TSZT
		přezkoušeno a je v provozuschopném stavu.	*Podpis*

K.2.5 Porucha kolejového obvodu v dopravně dálkově řízené a neobsazené zaměstnancem řízení provozu.
Traťový dispečer zjistil, že vlak 121 dojel do následující ŽST celý a zůstal obsazený KÚ LK. Pro jízdu po KÚ LK zavede dopravní opatření. Traťový dispečer poruchu ohlásí udržujícímu zaměstnanci OUZZ. Zaměstnanec OUZZ zjistí, že příčinou obsazení kolejového obvodu LK je lom kolejnice. O zjištěném stavu neprodleně informuje traťového dispečera. Traťový dispečer neodkladně zastaví provoz po dotčené koleji a nahlásí lom kolejnice pohotovosti OUT. Potřebné zápisy do Záznamníku poruch provedl technik sdělovací a zabezpečovací techniky u ZZ v dálkově řízené ŽST Pravčice.

Záznamník poruch na dispečerském pracovišti CDP Přerov:

Porucha nastala Práce zahájeny Číslo poruchy		Přesné označení a popis poruchy nebo plánovaný rozsah údržby. Včetně požadavků na dopravní opatření, respektive na obsluhu zařízení a vyrozumění o jejich možném zrušení.	Příjmení, funkce a podpis obsluhujícího a udržujícího zaměstnance
dne	hod.		
1	2	3	4
19.1.	*3:55*	*Po odjezdu vlaku 121 z ŽST Pravčice zůstal obsazen KÚ*	
9		*na 1. staniční koleji (KO LK).*	
		TSZT Slavík vyrozuměn v 4:05., číslo v tel. záp. 23.	*Ševčák, tr. disp.*
		————————	*Podpis*

Záznamník poruch u ZZ v ŽST Pravčice:

Porucha nastala Práce zahájeny Číslo poruchy		Přesné označení a popis poruchy nebo plánovaný rozsah údržby. Včetně požadavků na dopravní opatření, respektive na obsluhu zařízení a vyrozumění o jejich možném zrušení.	Příjmení, funkce a podpis obsluhujícího a udržujícího zaměstnance
dne	hod.		
1	2	3	4
19.1.	3:55	Obsazen KO LK. CDP Přerov, Ševčák výpr., porucha č. 9.	
19.1.	4:20	Práce na odstranění poruchy zahájeny. Vyrozuměn	Slavík, TSZT
		dispečer CDP Přerov Ševčák, číslo v tel. z. 25.	*Podpis*
19.1.	4:45	Zjištěn lom na kolejnici KO LK, zaveďte dopravní	
		opatření. Dopravní opatření zavedeno, zastavena jízda	Slavík, TSZT
		v KÚ LK 4:50. Dispečer CDP Ševčák, číslo v tel. z. 28.	*Podpis*

Práce ukončeny Porucha odstraněna		Popis a příčina poruchy a provedený zásah, kterým byla porucha odstraněna. Popis provedených prací na zařízení při údržbě a stav zařízení.	Příjmení, funkce a podpis udržujícího zaměstnance
dne	hod.		
5	6	7	8
19.1.	*4:45*	*Nejedná se o poruchu zab. zař., zjištěn lom kolejnice,*	*Slavík, TSZT*
		zaveďte dopravní opatření.	*zr Ševčák, tr. disp.*
		————————	*Podpis*
19.1.	*11:10*	*Po opravě lomu kolejnice zaměstnanci OUT na 1.*	
		staniční koleji(KO LK) v ŽST Pravčice bylo zařízení	
		přezkoušeno a je v pořádku.	*Slavík, TSZT*
		————————	*zr Sporek, tr. disp.*
		————————	*Podpis*

Práce ukončeny Porucha odstraněna		Popis a příčina poruchy a provedený zásah, kterým byla porucha odstraněna. Popis provedených prací na zařízení při údržbě a stav zařízení.	Příjmení, funkce a podpis udržujícího zaměstnance
dne	hod.		
5	6	7	8
19.1.	4:45	Obsazení KO LK není poruchou zab. zař., zjištěn lom na	
		kolejnici kolejového úseku LK přibližně v km 2,190.	Slavík, TSZT
		————————	*Podpis*
19.1.	11:10	Po odstranění lomu pohotovostí OUT z. zař. přezkoušeno	
		a je v pořádku. Vztažná dopravní opatření lze odvolat.	Slavík, TSZT
		Vyrozuměn dispečer CDP Sporek, číslo v tel. z. 34.	*Podpis*

K.3 Zápisy při preventivní údržbě

K.3.1 Preventivní údržba elektromechanického řídicího přístroje a souvisejícího zabezpečovacího zařízení na trati s hradlovým poloautomatickým blokem. Doplněno příkladem alternativního zápisu výpravčího při odloženém zavedení dopravních opatření. Plán údržby je veden podle přílohy A. Zápis o údržbě ve sloupci 7 je proveden zjednodušeným způsobem s uvedením naměřených hodnot z důvodu absence měř. protokolu.

Záznamník poruch u výpravčího v ŽST Řepnice:

Porucha nastala Práce zahájeny Číslo poruchy		**Přesné označení a popis poruchy nebo plánovaný rozsah údržby. Včetně požadavků na dopravní opatření, respektive na obsluhu zařízení a vyrozumění o jejich možném zrušení.**	**Příjmení, funkce a podpis obsluhujícího a udržujícího zaměstnance**
dne	**hod.**		
1	**2**	**3**	**4**
1.7.	8:00	Za účelem údržby řídicího přístroje žádám o zavedení	
		dopravních opatření jako při poruše TZZ v trati	
		Došov – Řepnice a Řepnice – Lhota a tel. hlášení.	Mazourek, TSZT
		o provedení přípravy vlakové cesty	*Podpis*
1.7.	*8:05*	*Telefonické dorozumívání mezi stanicemi Došov –*	
		Řepnice a Řepnice – Lhota zavedeno. Telefonické	*Hrubá, výpravčí*
		hlášení o provedení přípravy vlakové cesty zavedeno.	*Podpis*
1.7.	10:30	Zavedená dopravní opatření povoluji zrušit.	
		Další dílčí práce údržby budou sjednávány jednotlivě.	Mazourek, TSZT
		————————	*Podpis*
		————————	*Hrubá, výpravčí*
		————————	*Podpis*

Poznámka: Zápis výpravčí v 8:05 lze zjednodušit, a to například: Požadovaná dopravní opatření zavedena.

Alternativní zápis výpravčího:

Porucha nastala Práce zahájeny Číslo poruchy		**Přesné označení a popis poruchy nebo plánovaný rozsah údržby. Včetně požadavků na dopravní opatření, respektive na obsluhu zařízení a vyrozumění o jejich možném zrušení.**	**Příjmení, funkce a podpis obsluhujícího a udržujícího zaměstnance**
dne	**hod.**		
1	**2**	**3**	**4**
1.7.	*8:05*	*Vyžádaná dopravní opatření budou před jízdou vlaku*	
		zavedena. Práci na ZZ možno zahájit.	*Hrubá, výpravčí*
		————————	*Podpis*

Práce ukončeny Porucha odstraněna		Popis a příčina poruchy a provedený zásah, kterým byla porucha odstraněna. Popis provedených prací na zařízení při údržbě a stav zařízení.	Příjmení, funkce a podpis udržujícího zaměstnance
dne	hod.		
5	6	7	8
1.7.	10:30	Práce na údržbě vlastního řídicího přístroje ukončeny.	
		Zařízení přezkoušeno a je v pořádku. Bezpečnostní	
		závěry obnoveny v plném počtu.	Mazourek, TSZT
		————————	*Podpis*
1.7.	14:05	Provedena údržba podle schváleného plánu údržby na	
		den *)…. a s ním souvisejícího Výpisu	
		činností. Nejnižší izolační odpor proti zemi 5 MΩ.	
		Napětí induktoru ss. 65 V a st. 90 V. Práce ukončeny,	Mazourek, TSZT
		zařízení je v pořádku.	*Podpis*

*) Uvede se den podle Plánu údržby.

K.3.2 V rámci preventivní údržby je ve vlakových přestávkách prováděna výměna relé a dalších dílů.

Záznamník poruch u výpravčího:

Porucha nastala Práce zahájeny Číslo poruchy		Přesné označení a popis poruchy nebo plánovaný rozsah údržby. Včetně požadavků na dopravní opatření, respektive na obsluhu zařízení a vyrozumění o jejich možném zrušení.	Příjmení, funkce a podpis obsluhujícího a udržujícího zaměstnance
dne	hod.		
1	2	3	4
1.7.	6:05	Bude prováděna výměna relé a usměrňovačů ve	
		stavědlové ústředně ve vlakových přestávkách.	
		Výměnou relé bude znemožněno stavění cest. Dílčí	Kos, TSZT
		práce budou sjednávány jednotlivě.	*Podpis*
		————————	*Odehnal, výpr.*
		————————	*Podpis*

K.3.3 Údržba elektromechanického výhybkářského přístroje na trati s hradlovým poloautomatickým blokem. Oprávněný zaměstnanec OUZZ sjedná zavedení potřebných bezpečnostních dopravních opatření telefonicky přímo s výpravčím. Podmínky zápisu o údržbě jsou stejné jako v čl. K.3.1.

Záznamník poruch u signalisty na stavědle:

Porucha nastala Práce zahájeny Číslo poruchy		Přesné označení a popis poruchy nebo plánovaný rozsah údržby. Včetně požadavků na dopravní opatření, respektive na obsluhu zařízení a vyrozumění o jejich možném zrušení.	Příjmení, funkce a podpis obsluhujícího a udržujícího zaměstnance
dne	hod.		
1	2	3	4
5.7.	7:00	Bude prováděna údržba výhybkářského přístroje. Žádám	
		o zavedení dopravních opatření jako při poruše TZZ v 1.	
		traťové koleji Praha Vršovice – Praha hl. n. a	Poslušná, TSZT
		telefonického hlášení o provedení přípravy vlakové cesty.	*Podpis*
5.7.	7:05	Dopravní opatření zavedeno. Knot, výpravčí, číslo v tel.	Poslušná, TSZT
		z. v DK 83.	*Podpis*
5.7.	12:35	Údržba stavědlového přístroje ukončena. Zavedená	
		dopravní opatření povoluji zrušit.	Poslušná, TSZT
		Knot, výpravčí, číslo v tel. z. v DK 102.	*Podpis*

Práce ukončeny Porucha odstraněna		Popis a příčina poruchy a provedený zásah, kterým byla porucha odstraněna. Popis provedených prací na zařízení při údržbě a stav zařízení.	Příjmení, funkce a podpis udržujícího zaměstnance
dne	hod.		
5	6	7	8
1.7.	14:05	Provedena výměna relé a usměrňovačů.	Kos, TSZT
		Zařízení přezkoušeno a je v pořádku.	*Podpis*

Práce ukončeny Porucha odstraněna		Popis a příčina poruchy a provedený zásah, kterým byla porucha odstraněna. Popis provedených prací na zařízení při údržbě a stav zařízení.	Příjmení, funkce a podpis udržujícího zaměstnance
dne	hod.		
5	6	7	8
5.7.	12:35	Provedena údržba podle schváleného Plánu údržby na	
		den *)…. a s ním souvisejícího Výpisu činností. Nejnižší	
		izolační odpor proti zemi 7 MΩ. Napětí induktoru ss.	
		65 V a st. 90 V. Zařízení přezkoušeno a je ve	
		vyhovujícím provozně-technickém stavu. Bezpečnostní	
		závěry obnoveny v plném počtu.	Poslušná, TSZT
		————————	*Podpis*

*) Uvede se den podle Plánu údržby.

K.3.4 V rámci preventivní údržby mechanických přestavníků a závorníků, drátovodů a stavěcích pák na výhybkářském přístroji je prováděna výměna řetězů v drátovodech k výhybkám.

Záznamník poruch u signalisty na stavědle:

Porucha nastala Práce zahájeny Číslo poruchy		Přesné označení a popis poruchy nebo plánovaný rozsah údržby. Včetně požadavků na dopravní opatření, respektive na obsluhu zařízení a vyrozumění o jejich možném zrušení.	Příjmení, funkce a podpis obsluhujícího a udržujícího zaměstnance
dne	hod.		
1	2	3	4
15.8.	7:00	Bude prováděna údržba mechanických přestavníků a	
		závorníků, drátovodů a stavěcích pák. Dílčí práce údržby	Moravec, TSZT
		budou sjednávány podle potřeby jednotlivě.	*Podpis*
15.8.	7:05	Práci na ZZ možno zahájit. Kotrba, výpr., číslo v tel. z.	
		v DK 83.	Moravec, TSZT
		————————	*Podpis*
15.8.	10:30	Za účelem výměny řetězů žádám o povolení vypnutí	Moravec, TSZT
		výhybek č. 3 a č. 6 z ústředního přestavování.	*Podpis*
15.8.	10:35	Souhlasím s vypnutím výhybek č. 3 a č. 6 od 10:35 do	
		13:30 hod. Kotrba, výpr., číslo v tel. z. 91	Moravec, TSZT
		————————	*Podpis*
15.8.	13:25	Výhybky č. 3 a 6 zapnuty do ústředního přestavování.	Moravec, TSZT
		Údržba ukončena, zařízení v pořádku.	*Podpis*
		————————	*Krátká, signalistka*
		————————	*Podpis*

Poznámka: Se svým pracovním záměrem seznámí oprávněný zaměstnanec OUZZ výpravčího. Signalista smí dát souhlas určenému zaměstnanci OUZZ k práci až po oznámení jeho záměru výpravčímu a jen s jeho následným svolením. Ve 13:25 oprávněný zaměstnanec OUZZ oznámí ukončení údržby a výměny řetězů výpravčímu a signalista tuto informaci vezme na vědomí a toto potvrdí svým podpisem.

Práce ukončeny Porucha odstraněna		Popis a příčina poruchy a provedený zásah, kterým byla porucha odstraněna. Popis provedených prací na zařízení při údržbě a stav zařízení.	Příjmení, funkce a podpis udržujícího zaměstnance
dne	hod.		
5	6	7	8
15.8.	13:25	Provedena údržba podle schváleného Plánu údržby na	
		den *)…. a s ním souvisejícího Výpisu činností. Zařízení	
		shledáno v pořádku. Dále byla provedena výměna	
		řetězů výhybky č. 3 a 6. Po výměně řetězů provedena	
		západková zkouška. Poloha výhybek souhlasí s polohou	
		páky na stavědlovém přístroji, zařízení přezkoušeno a je	
		v provozuschopném stavu.	Moravec, TSZT
		————————	*Podpis*

*) Uvede se den podle Plánu údržby.

K.3.5 Preventivní údržba PZS je prováděna na trati v místě, kde není stanoviště obsluhujícího zaměstnance. Oprávněný zaměstnanec OUZZ zapisuje údaje o sjednání práce, zavedení dopravních opatření (jsou zavedena pouze na potřebné práce) a souhlas s jejich odvoláním do sl. 3; údaje o ukončení práce zapisuje do sl. 7.

Záznamník poruch u ZZ:

Porucha nastala Práce zahájeny Číslo poruchy		**Přesné označení a popis poruchy nebo plánovaný rozsah údržby. Včetně požadavků na dopravní opatření, respektive na obsluhu zařízení a vyrozumění o jejich možném zrušení.**	**Příjmení, funkce a podpis obsluhujícího a udržujícího zaměstnance**
dne	**hod.**		
1	**2**	**3**	**4**
18.4.	9:20	Bude provedena údržba PZS v km 7,214. Žádám	
		o zavedení dopravních opatření jako při poruchovém	Macháček, TSZT
		stavu PZS.	*Podpis*
18.4.	9:30	Dopravní opatření zavedeno. Okřín: Knot, výpravčí, číslo	Macháček, TSZT
		v tel. z. 83Týnec: Vacátko, výpravčí, číslo v tel. z. 112.	*Podpis*
18.4.	10:25	Dopravní opatření lze odvolat, zařízení je v pořádku.	
		Okřín: Knot, výpr., číslo v tel. z. 86, Týnec: Vacátko,	
		výpr., číslo v tel. z. 118. Další dílčí práce údržby budou	Macháček, TSZT
		sjednávány jednotlivě.	*Podpis*

Poznámka: Číslo zápisu v Telefonním zápisníku z přilehlých dopraven nahlásí dotčenému zaměstnanci OUZZ oba výpravčí. Pokud půjde o úsek dálkově ovládaný spadající pod jednoho traťového dispečera, nahlásí číslo pouze dotčený dispečer. Obdobný postup se uplatní i u PZZ (ZZ) v dálkově ovládané dopravně.

Alternativní zápis žádosti zaměstnance OUZZ:

Porucha nastala Práce zahájeny Číslo poruchy		**Přesné označení a popis poruchy nebo plánovaný rozsah údržby. Včetně požadavků na dopravní opatření, respektive na obsluhu zařízení a vyrozumění o jejich možném zrušení.**	**Příjmení, funkce a podpis obsluhujícího a udržujícího zaměstnance**
dne	**hod.**		
1	**2**	**3**	**4**
18.4.	9:20	Bude provedena údržba PZS v km 7,214. Žádám	
		o zpravování strojvedoucích drážních vozidel o nutnosti	Macháček, TSZT
		dodržení podmínek jízdy se zvýšenou opatrností.	*Podpis*

Poznámka: V rámci žádosti o zavedení potřebných dopravních opatření zaměstnanec OUZZ uvede požadavek na konkrétní dopravní opatření, a to pouze za podmínky, pokud jednoznačně ví, jaká konkrétní dopravní opatření plánovanou údržbu pokrývají. Pokud jednoznačně neví jaká dopravní opatření plánovanou údržbu pokrývají, použije zápis v horní tabulce.

Práce ukončeny Porucha odstraněna		Popis a příčina poruchy a provedený zásah, kterým byla porucha odstraněna. Popis provedených prací na zařízení při údržbě a stav zařízení.	Příjmení, funkce a podpis udržujícího zaměstnance
dne	hod.		
5	6	7	8
18.4.	12:35	Provedena údržba PZS podle schváleného Plánu údržby	
		na den *)…. a s ním souvisejícího Výpisu činností.	
		V rámci údržby byla provedena také výměna baterie	
		PZS. Zařízení přezkoušeno a je ve vyhovujícím	
		provozně-technickém stavu.	Macháček, TSZT
		————————	*Podpis*

*) Uvede se den podle Plánu údržby

Poznámka: Zápis ve sloupci 7 může být zjednodušený, protože byly provedeny všechny udržovací úkony v zápise uvedeného měsíčního cyklu.

K.3.6 Preventivní údržba kolejových obvodů. Při údržbě je zjištěn nedostatek vyžadující zavedení dopravního opatření. Výpravčí provádí zápis do sloupce 3 podle zprávy od určeného zaměstnance OUZZ. Plán údržby je veden podle přílohy A bez využití výpočetní techniky, tj. jako „zjednodušený plán údržby". Zápis o provedení údržby ve sloupci 7 je proveden zjednodušeně, tj. standardním způsobem pro zjednodušený plán.

Záznamník poruch u výpravčího:

Porucha nastala Práce zahájeny Číslo poruchy		**Přesné označení a popis poruchy nebo plánovaný rozsah údržby. Včetně požadavků na dopravní opatření, respektive na obsluhu zařízení a vyrozumění o jejich možném zrušení.**	**Příjmení, funkce a podpis obsluhujícího a udržujícího zaměstnance**
dne	**hod.**		
1	**2**	**3**	**4**
3.7.	7:00	Bude provedena údržba kolejových obvodů na kolínském	
		zhlaví. Souhlas k provádění zkoušek bude sjednáván	Krůta, TSZT
		podle potřeby.	*Podpis*
		————————	*Hus, výp. Podpis*
3.7.	10:10	Zjištěno ukradené lanové propojení na 1. staniční koleji	
⑦		u KÚ V1-4. Pro zamezení náhlé změny náv. znaku je	Krůta, TSZT
		nutno uskutečňovat jízdy vlaku přes uvedený úsek na PN.	*Podpis*
3.7.	10:12	Dopravní opatření bude před jízdou kolejového vozidla	
		zavedeno.	*Hus, výp. Podpis*
3.7.	12:20	Dopravní opatření na 1. staniční koleji pro KÚ V1-4 lze	Krůta, TSZT
		odvolat.	*Podpis*
		————————	*Hus, výp. Podpis*

Poznámka: I když se zjištěné ukradené lanové propojení zatím neprojevilo na obslužném pracovišti jako porucha, protože byla zaměstnancem OUZZ vyhodnocena nutnost zavedení dopravních opatření (pro eliminaci nežádoucí změny návěstního znaku), považuje se tento stav za poruchu ZZ.
Větou „Dopravní opatření bude před jízdou kolejového vozidla zavedeno." se výpravčí zavazuje, že požadované dopravní opatření zavede včas.

Práce ukončeny Porucha odstraněna		Popis a příčina poruchy a provedený zásah, kterým byla porucha odstraněna. Popis provedených prací na zařízení při údržbě a stav zařízení.	Příjmení, funkce a podpis udržujícího zaměstnance
dne	hod.		
5	6	7	8
3.7.	12:15	Při údržbě kolejových obvodů zjištěno v kolejišti u KO	
		V1-4 ukradené lanové propojení. Na KO naměřeno nízké	
		napětí na kolejovém relé (plave). Po doplnění lanového	
		propojení na KO V1-4 zařízení přezkoušeno a je	
		v pořádku.	Krůta, TSZT
		————————	*Podpis*
3.7.	13:30	Provedena údržba kolejových obvodů podle schváleného	
		Plánu údržby na den *)…. a s ním souvisejícího Výpisu	
		činností. Zařízení přezkoušeno a je v pořádku.	Krůta, TSZT
		————————	*Podpis*

*) Uvede se den podle Plánu údržby.

Poznámka: Udržovací práce s měsíčním cyklem byly provedeny v plném rozsahu. Nejsou-li práce provedeny v plném rozsahu, provede se zápis do sloupce 7 s výčtem provedených prací způsobem podle příkladu B1.

K.3.7 Preventivní údržba elektrických přestavníků. Plán údržby je veden podle přílohy A výpočetní technikou s použitím „Aplikačního programového vybavení k předpisu SŽDC T300". Zápis ve sloupci 7 je proveden způsobem, který je standardní při takovémto vedení plánu.

Záznamník poruch u výpravčího:

Porucha nastala Práce zahájeny Číslo poruchy		Přesné označení a popis poruchy nebo plánovaný rozsah údržby. Včetně požadavků na dopravní opatření, respektive na obsluhu zařízení a vyrozumění o jejich možném zrušení.	Příjmení, funkce a podpis obsluhujícího a udržujícího zaměstnance
dne	hod.		
1	2	3	4
3.7.	6:20	Bude prováděna údržba elektrických přestavníků na	
		výhybkách 1 až 8. Souhlas k provedení dílčí práce ve	Krůta, TSZT
		vlakové přestávce bude sjednáván po síti GSMR.	*Podpis*
		————————	*Hus, výp. Podpis*

K.3.8 Preventivní údržba elektrických přestavníků stejně jako v příkladu B7. Práce je předčasně ukončena (oprávněný zaměstnanec OUZZ musí například přednostně odstranit poruchu ZZ v jiné ŽST).

Záznamník poruch u výpravčího:

Porucha nastala Práce zahájeny Číslo poruchy		Přesné označení a popis poruchy nebo plánovaný rozsah údržby. Včetně požadavků na dopravní opatření, respektive na obsluhu zařízení a vyrozumění o jejich možném zrušení.	Příjmení, funkce a podpis obsluhujícího a udržujícího zaměstnance
dne	hod.		
1	2	3	4
28.7.	6:20	Bude prováděna údržba elektrických přestavníků na	
		výhybkách 1 až 8. Souhlas k provedení dílčí práce ve	Krůta, TSZT
		vlakové přestávce bude sjednáván po síti GSMR.	*Podpis*
		————————	*Hus, výp. podpis*

Práce ukončeny Porucha odstraněna		Popis a příčina poruchy a provedený zásah, kterým byla porucha odstraněna. Popis provedených prací na zařízení při údržbě a stav zařízení.	Příjmení, funkce a podpis udržujícího zaměstnance
dne	hod.		
5	6	7	8
3.7.	13:30	Provedena údržba elektrických přestavníků podle	
		schváleného Plánu údržby na den *)…. a s ním	
		souvisejícího Výpisu činností. Zařízení přezkoušeno a je	Krůta, TSZT
		v pořádku.	*Podpis*

*) Uvede se den podle Plánu údržby.

Poznámka: Udržovací činnosti a úkony byly provedeny v plném rozsahu podle Plánu údržby. V opačném případě se musí v zápise uvést, co bylo provedeno.

Práce ukončeny Porucha odstraněna		Popis a příčina poruchy a provedený zásah, kterým byla porucha odstraněna. Popis provedených prací na zařízení při údržbě a stav zařízení.	Příjmení, funkce a podpis udržujícího zaměstnance
dne	hod.		
5	6	7	8
28.7.	13:30	Provedena údržba elektrických přestavníků podle	
		schváleného Plánu údržby na den *)…. a s ním	
		souvisejícího Výpisu činností pouze na výhybkách 1 a 2.	
		Na přestavníku výhybky č. 3 vykonány činnosti	
		101121/1 až 12. Nutno dokončit údržbu na výhybce č.	
		3 a provést údržbu na výhybkách č. 4, 5, 6. Práce	
		ukončeny, provedenými pracemi dotčené zařízení bylo	Krůta, TSZT
		přezkoušeno, je v pořádku.	*Podpis*

*) Uvede se den podle Plánu údržby.

K.4 Zápisy při změnách závislostí podle VR

K.4.1 Provádění změn závislostí TZZ podle VR – zápisy při vypnutí a zapnutí ZZ.

Záznamník poruch u výpravčího ŽST Kounovice:

Porucha nastala Práce zahájeny Číslo poruchy		Přesné označení a popis poruchy nebo plánovaný rozsah údržby. Včetně požadavků na dopravní opatření, respektive na obsluhu zařízení a vyrozumění o jejich možném zrušení.	Příjmení, funkce a podpis obsluhujícího a udržujícího zaměstnance
dne	hod.		
1	2	3	4
21.9.	***7:00***	***Po vlaku 1205 vypnuto traťové zabezpečovací zařízení mezi ŽST***	
		rozkazu byla splněna.	
		_____	
1.10.	***16:10***	***Traťové zabezpečovací zařízení mezi ŽST Kounovice – Meziříčí bylo***	
		v 16:00 hod., zařízení bylo přezkoušeno a je v provozuschopném	

K.4.2 Provádění změn závislostí SZZ podle VR – zápisy při vypnutí a zapnutí ZZ.

Záznamník poruch u výpravčího:

Porucha nastala Práce zahájeny Číslo poruchy		Přesné označení a popis poruchy nebo plánovaný rozsah údržby. Včetně požadavků na dopravní opatření, respektive na obsluhu zařízení a vyrozumění o jejich možném zrušení.	Příjmení, funkce a podpis obsluhujícího a udržujícího zaměstnance
dne	hod.		
1	2	3	4
15.10.	***7:30***	***Po vlaku 121 bylo vypnuto SZZ podle 1. etapy VR 94 R156 ze dne***	
		Zařízení přezkoušeno a je v pořádku. Opatření podle rozkazu byla	
		_____	
25.10.	***7:00***	***Po vlaku 853 byla zahájena aktivace SZZ podle 4. etapy VR 94 R156***	
		_____	
25.10.	***17:30***	***Bylo aktivováno SZZ dle 4. etapy VR 94 R156 ze dne 3. 10. 2016.***	
		L3, L5, L7,S3, S5 a S7, přestavníky výhybek 8, 10 až 14. Na	
		s počítači náprav. Zařízení bylo přezkoušeno podle předpisu SŽDC	
		_____	
25.10.	***17:30***	***Po vlaku 106 byla zahájena aktivace dálkového ovládání SZZ podle***	
		_____	
26.10.	***4:00***	***Bylo aktivováno dálkové ovládání SZZ z CDP Přerov podle VR 94***	
		schválené dokumentace a předpisů výrobce (SZZ a DOZ) a je	
		_____	

Práce ukončeny Porucha odstraněna		Popis a příčina poruchy a provedený zásah, kterým byla porucha odstraněna. Popis provedených prací na zařízení při údržbě a stav zařízení.	Příjmení, funkce a podpis udržujícího zaměstnance
dne	hod.		
5	6	7	8
Kounovice – Meziříčí podle VR 94 R 136 ze dne 4. 9. 2017. Opatření podle			
		Krůta, OUZZ Podpis	
		Svozil, OZOV Podpis	
doplněno traťovými souhlasy pro oba směry dle VR 94 R 136. Zařízení zapnuto			
stavu. Dopravní opatření lze odvolat.		***Krůta, OUZZ Podpis***	

Práce ukončeny Porucha odstraněna		Popis a příčina poruchy a provedený zásah, kterým byla porucha odstraněna. Popis provedených prací na zařízení při údržbě a stav zařízení.	Příjmení, funkce a podpis udržujícího zaměstnance
dne	hod.		
5	6	7	8
3. 10. 2016. Bylo aktivováno provizorní zab. zař. s mechanickými zámky.			
splněna.		***Vintr, OUZZ Podpis*** Štrof, OZOV Podpis	
		Zelený, výpr. Podpis	
ze dne 3. 10. 2016.		***Vintr, OUZZ Podpis***	
		Svatý, výpr. Podpis	
Byly doplněny závislosti pro koleje č. 3, 5 a 7. Zaktivovány byly nová návěstidla			
uvedených dopravních kolejích a výhybkách byly zřízeny kolejové úseky			
T200, schválené dokumentace a předpisů výrobce a je v pořádku.			
		Vintr, OUZZ Podpis *Svatý, výpr. Podpis*	
5. etapy VR 94 R156 ze dne 3. 10. 2016. Opatření podle rozkazu byla splněna.			
		Vintr, OUZZ Podpis *Svatý, výpr. Podpis*	
R156 z 3. 10. 2016. Zařízení bylo přezkoušeno podle předpisu SŽDC T200,			
v provozuschopném stavu.		***Vintr, OUZZ Podpis***	
		Mádrová, výpr. Podpis	

K.4.3 Provádění změn závislostí TZZ a PZS podle VR – zápisy při vypnutí a zapnutí ZZ. Výluka je ukončena se zavedením dopravních opatření z důvodu nespolehlivé činnosti kolejových obvodů. Odvoláním těchto opatření je podle zápisu OZOV pověřen zástupce OUZZ. Pod příkladem zápisů do Záznamníku poruch je uveden příklad zápisu OZOV do Dopravního deníku (viz časovou návaznost zápisů).

Záznamník poruch u výpravčího ŽST Koulov:

Porucha nastala Práce zahájeny Číslo poruchy		Přesné označení a popis poruchy nebo plánovaný rozsah údržby. Včetně požadavků na dopravní opatření, respektive na obsluhu zařízení a vyrozumění o jejich možném zrušení.	Příjmení, funkce a podpis obsluhujícího a udržujícího zaměstnance
dne	hod.		
1	2	3	4
7.6.	***7:05***	***Po vlaku 3733 zahájena výluka 1. traťové koleje mezi ŽST Koulov***	
		k dotčeným ZZ jsou zavedena. Z činnosti je vypnut automatický blok	
		koleji u přejezdového zařízení v km 56,844.	
7.6.	***14:00***	***Závislosti automatického bloku a PZS k km 56,844 v 1. traťové koleji***	
		ve vyhovujícím provozně technickém stavu za splnění následujících	
		provoz autobloku a PZS v km 56,844 z důvodu neojetých kolejnic	
		OUZZ musí být pro jízdy vlaků v první traťové koleji Koulov – Zelená	
		přejezd v km 56,844 budou vlaky a PMD zpraveny podle předpisu	
		56,844 vypnuta z činnosti. Výpravčí je s opatřeními seznámen.	
		————————	
		————————	
7.6.	20:10	Dopravní opatření podle záznamu ze 7.6. 14:00 h	
		možno zrušit.	Krůta, TSZT
		————————	*Podpis*
		————————	*Hus, výp. Podpis*

Zápis OZOV při ukončení výluky do Telefonního zápisníku:

Od 14:05 je první traťová kolej Koulov – Zelená Lhota volná a sjízdná plnou rychlostí. Zabezpečovací zařízení v této koleji je provozuschopné a je možno jej používat při uplatnění opatření uvedených v Záznamníku. Štrof, OZOV Podpis.

Práce ukončeny Porucha odstraněna		Popis a příčina poruchy a provedený zásah, kterým byla porucha odstraněna. Popis provedených prací na zařízení při údržbě a stav zařízení.	Příjmení, funkce a podpis udržujícího zaměstnance
dne	hod.		
5	6	7	8
a Zelená Lhota podle VR 8 2 A 021. Dopravní opatření podle VR ve vztahu			
ve vyloučené koleji a zrušena závislost na kolejových obvodech ve vyloučené			
		Klega, OUZZ *Podpis* Štrof, OZOV *Podpis*	
mezi ŽST Koulov a Zelená Lhota jsou obnoveny. Zařízení je přezkoušeno a je			
opatření. S ukončením výluky nelze v první traťové koleji obnovit normální			
v úseku od km 55,2 do km 58,9. Po ukončení výluky až do odvolání zástupcem			
Lhota zavedeno telefonické dorozumívání při současné obsluze ZZ; pro jízdu přes			
SŽDC D1 o jízdě se zvýšenou opatrností. Pozitivní signalizace na PZS v km			
Předejte při předávce služby.		***Klega, OUZZ*** *Podpis*	
		Štrof, OZOV *Svobodová, výpr.*	
		Podpis *Podpis*	
7.6.	20:10	Zjištěno splnění podmínek pro normální provoz	
		kolejových obvodů v první traťové koleji Koulov –	
		Zelená Lhota. Bílá světla na přejezdu v km 56,844	Krůta, TSZT
		zapnuta, zařízení přezkoušeno a je v pořádku.	*Podpis*

K.5 Zápisy při prohlídkách

K.5.1 Provedení prohlídky ZZ podle vnitřních předpisů provozovatele dráhy.

Záznamník poruch u výpravčího:

Porucha nastala Práce zahájeny Číslo poruchy		Přesné označení a popis poruchy nebo plánovaný rozsah údržby. Včetně požadavků na dopravní opatření, respektive na obsluhu zařízení a vyrozumění o jejich možném zrušení.	Příjmení, funkce a podpis obsluhujícího a udržujícího zaměstnance
dne	hod.		
1	2	3	4
6.3.	7:30	Bude prováděna prohlídka na sdělovacím a	
		zabezpečovacím zařízení dle př. SŽ T100 čl. 3.3.2 d).	Krb, TSZT
		Zkoušky budou sjednávány jednotlivě.	*Podpis*
		————————	*Hnízdo, výp.*
		————————	*Podpis*
6.3.	***14:00***	***Byla provedena prohlídka podle předpisu SŽ .... *). O provedené***	
		————————	
		————————	

*) uvede se konkrétní DAP podle kterého je prohlídka provedena.

K.5.2 Provádění komplexní prohlídky sdělovacího a zabezpečovacího zařízení podle § 26 ods. 2 písmeno k) vyhlášky č. 177/1995 Sb. (Stavební a technický řád drah).

Záznamník poruch u výpravčího:

Porucha nastala Práce zahájeny Číslo poruchy		Přesné označení a popis poruchy nebo plánovaný rozsah údržby. Včetně požadavků na dopravní opatření, respektive na obsluhu zařízení a vyrozumění o jejich možném zrušení.	Příjmení, funkce a podpis obsluhujícího a udržujícího zaměstnance
dne	hod.		
1	2	3	4
10.6.	7:00	Bude prováděna prohlídka na sdělovacím a	
		zabezpečovacím zařízení dle př. SŽ T100 čl. 3.3.2 b).	Krb, TSZT
		Zkoušky budou sjednávány jednotlivě.	*Podpis*
		————————	*Hnízdo, výp.*
		————————	*Podpis*
10.6.	***15:00***	***Byla provedena komplexní prohlídka sdělovacího a zabezpečovacího***	
		prohlídky sepsán zápis. Zařízení je ve vyhovujícím	
		————————	

Práce ukončeny Porucha odstraněna		Popis a příčina poruchy a provedený zásah, kterým byla porucha odstraněna. Popis provedených prací na zařízení při údržbě a stav zařízení.	Příjmení, funkce a podpis udržujícího zaměstnance
dne	hod.		
5	6	7	8
prohlídce bude vyhotoven samostatný protokol. Hlava, vedoucí OUZZ Podpis			
		Krb, TSZT Jelínek, IŽD	
		Podpis *Podpis*	

Poznámka: Pokud se účastní komisionální prohlídky i zástupce OSPD, tak se také podepíše.

Práce ukončeny Porucha odstraněna		Popis a příčina poruchy a provedený zásah, kterým byla porucha odstraněna. Popis provedených prací na zařízení při údržbě a stav zařízení.	Příjmení, funkce a podpis udržujícího zaměstnance
dne	hod.		
5	6	7	8
zařízení podle § 26 odst. 2 písmeno k) vyhlášky č. 177/1995 Sb. O výsledku			
provozně-technickém stavu. Hlava, vedoucí OUZZ Podpis			
		Krb, TSZT *Podpis* Jelínek, IŽD *Podpis*	

Poznámka: Pokud se účastní komisionální prohlídky i zástupce OSPD, tak se také podepíše.

K.5.3 Provádění mimořádné prohlídky ZZ podle čl. 3.3.2 e).

Záznamník poruch u výpravčího:

Porucha nastala Práce zahájeny Číslo poruchy		Přesné označení a popis poruchy nebo plánovaný rozsah údržby. Včetně požadavků na dopravní opatření, respektive na obsluhu zařízení a vyrozumění o jejich možném zrušení.	Příjmení, funkce a podpis obsluhujícího a udržujícího zaměstnance
dne	hod.		
1	2	3	4
10.8.	7:00	Bude prováděna mimořádná prohlídka zabezpečovacího	
		zařízení na výhybkách dle př. SŽ T 100 čl. 3.3.2 e).	Krb, TSZT
		Provádění západkové zk. bude sjednáváno jednotlivě.	*Podpis*
		————————	*Hnízdo, výp.*
		————————	*Podpis*
10.8.	***15:00***	***Byla provedena mimořádná prohlídka zabezpečovacího zařízení***	
		v provozuschopném stavu. Karban, IŽD *Podpis*	

K.5.4 Provádění prohlídky sdělovacího a zabezpečovacího zařízení podle § 26 ods. 2 písmeno j) vyhlášky č. 177/1995 Sb. (Stavební a technický řád drah).

Záznamník poruch u výpravčího:

Porucha nastala Práce zahájeny Číslo poruchy		Přesné označení a popis poruchy nebo plánovaný rozsah údržby. Včetně požadavků na dopravní opatření, respektive na obsluhu zařízení a vyrozumění o jejich možném zrušení.	Příjmení, funkce a podpis obsluhujícího a udržujícího zaměstnance
dne	hod.		
1	2	3	4
10.6.	7:00	Bude prováděna prohlídka sdělovacího a zabezpečovacího	
		zařízení dle př. SŽ T 100 čl. 3.3.2 a). Zkoušky budou	Krb, TSZT
		sjednávány jednotlivě.	*Podpis*
		————————	*Hnízdo, výp.*
		————————	*Podpis*
10.6.	***15:00***	***Byla provedena prohlídka sdělovacího a zabezpečovacího zařízení***	
		Zařízení je ve vyhovujícím provozně-technickém stavu.	
		————————	

Práce ukončeny Porucha odstraněna		Popis a příčina poruchy a provedený zásah, kterým byla porucha odstraněna. Popis provedených prací na zařízení při údržbě a stav zařízení.	Příjmení, funkce a podpis udržujícího zaměstnance
dne	hod.		
5	6	7	8
podle ..... *). Výhybky vyhovují západkové zkoušce. Zařízení je			
		Kos, TSZT *Podpis* Křivánek, IŽD *Podpis*	

*) uvede se konkrétní DAP podle kterého je prohlídka provedena.

Poznámka: Pokud se účastní komisionální prohlídky i zástupce OSPD, tak se také podepíše.

Práce ukončeny Porucha odstraněna		Popis a příčina poruchy a provedený zásah, kterým byla porucha odstraněna. Popis provedených prací na zařízení při údržbě a stav zařízení.	Příjmení, funkce a podpis udržujícího zaměstnance
dne	hod.		
5	6	7	8
podle § 26 odst. 2 písmeno j) vyhlášky č. 177/1995 Sb.			
Hlava, vedoucí OUZZ *Podpis*			
		Kos, TSZT *Podpis* Křivánek, IŽD *Podpis*	

Poznámka: Pokud se účastní komisionální prohlídky i zástupce OSPD, tak se také podepíše.

K.6 Zápisy při rozříznutí výhybky

K.6.1 SZZ reléové indikuje rozříznutí výhybky č. 4. Výpravčí to eviduje číslem v Záznamníku poruch jako poruchu a vyrozumívá zástupce OUZZ a OUT.
Na místo se dostaví výpravčí, prohlédne výhybku a postupuje podle předpisu SŽDC (ČD) Z1 (posouzení zjevného poškození výhybky, zabezpečení přenosným výměnovým uzamykatelným zámkem, stanovení podmínek pro další pojíždění výhybky) a o zjištěných skutečnostech provede zápis do Telefonního zápisníku.

Záznamník poruch u výpravčího:

Porucha nastala Práce zahájeny Číslo poruchy		**Přesné označení a popis poruchy nebo plánovaný rozsah údržby. Včetně požadavků na dopravní opatření, respektive na obsluhu zařízení a vyrozumění o jejich možném zrušení.**	**Příjmení, funkce a podpis obsluhujícího a udržujícího zaměstnance**
dne	**hod.**		
1	**2**	**3**	**4**
13.3.	*10:05*	*Při posunu na 2. staniční koleji zařízení indikuje rozřez*	
⑤		*na výhybce č. 4. Vyrozuměn TSZT Luk v 10:10,*	*Lamželezo, výpr.*
		číslo v TZ 23 a traťmistr Hradil v 10:12 číslo v TZ 24.	*Podpis*
13.3.	10:45	Zahájeny práce na výhybce č. 4 po rozřezu.	Luk,TSZT *Podpis*
		————————	*Lamželezo, výpr.*
		————————	*Podpis*
13.3.	11:20	Pro dokončení přezkoušení zařízení bylo uvedeno SZZ	
		do základního stavu. Do odepsání poruchy v Knize K3	
		nelze indikaci SZZ o poloze výhybky č. 4 považovat za	
		správnou.	Luk,TSZT *Podpis*
		————————	*Lamželezo, výpr.*
		————————	*Podpis*

Kniha K3 u výpravčího

Dne 13. 3 2017 v 11:50 byla po rozřezu provedena kontrola výhybky č. 4 a kontrola jejího zabezpečení. Výhybka a její zabezpečovací zařízení jsou po předchozím rozříznutí již způsobilé pro provoz bez omezení.

Hradil, mistr *Podpis* Luk, TSZT *Podpis* Lamželezo, výpr. *Podpis*

Poznámka: Zaměstnanec OUT oznamuje zaměstnanci OUZZ zápisem, který píše do Knihy K3, že výhybka je způsobilá k zapojení do zabezpečovacích závislostí. Společným zápisem do Knihy K3 oznamují výpravčímu provedení kontrol a způsobilost výhybky a ZZ k normálnímu provozu.

Práce ukončeny Porucha odstraněna		Popis a příčina poruchy a provedený zásah, kterým byla porucha odstraněna. Popis provedených prací na zařízení při údržbě a stav zařízení.	Příjmení, funkce a podpis udržujícího zaměstnance
dne	hod.		
5	6	7	8
13.3.	11:50	Provedena prohlídka zab. zař. po rozřezu výhybky č. 4,	
		přitom nebylo shledáno žádné jeho poškození.	Luk, TSZT
		Byla provedena výměna rozřezné pojistky výhybky č. 4.	*Podpis*

K.7 Zápisy při závadách

K.7.1 Po odjezdu vlaku zůstal obsazen KÚ na 1. staniční koleji (KÚ 1K). Pro zjišťování volnosti tohoto úseku je použitý počítač náprav. Výpravčí zjistil u tohoto KÚ volnost postupem podle platných předpisů a z pracoviště JOP provedl reset povelem „ZSKU" (povel k uvedení zařízení pro hlášení volnosti do základního stavu).

Záznamník poruch u výpravčího:

Porucha nastala Práce zahájeny Číslo poruchy		Přesné označení a popis poruchy nebo plánovaný rozsah údržby. Včetně požadavků na dopravní opatření, respektive na obsluhu zařízení a vyrozumění o jejich možném zrušení.	Příjmení, funkce a podpis obsluhujícího a udržujícího zaměstnance
dne	hod.		
1	2	3	4
10.8.	10:23	*Po odjezdu vlaku č. 612 zůstal obsazen KÚ na 1.staniční*	*Novák, výpr.*
3z		*koleji (KÚ 1K).*	*Podpis*
10.8.	10:45	*Zjištěna volnost KÚ 1K. Závada 3z odstraněna zadáním*	*Novák, výpr.*
		povelu ZSKU na KÚ 1K.	*Podpis*

K.7.2 Při jízdě posunu na 2. staniční koleji z KÚ 2K na KÚ 2LK došlo na KÚ 2K k vyhodnocení ztráty šuntu. Pro zjišťování volnosti tohoto KÚ je použitý kolejový obvod. Výpravčí neshledal chybu v související obsluze zabezpečovacího zařízení. Výpravčí zjistil u tohoto KÚ volnost v kolejišti postupem podle platných předpisů a z pracoviště JOP provedl uvedení KÚ 2K do základního stavu povelem „PVKO" (povel k potvrzení volnosti kolejového obvodu).

Záznamník poruch u výpravčího:

Porucha nastala Práce zahájeny Číslo poruchy		Přesné označení a popis poruchy nebo plánovaný rozsah údržby. Včetně požadavků na dopravní opatření, respektive na obsluhu zařízení a vyrozumění o jejich možném zrušení.	Příjmení, funkce a podpis obsluhujícího a udržujícího zaměstnance
dne	hod.		
1	2	3	4
7.6.	*8:10*	*Po odjezdu posunu z KÚ 2K na KÚ 2LK došlo u tohoto*	
3z		*KÚ k vyhodnocení ztráty šuntu.*	*Navrátilová, výpr.*
		————————	*Podpis*
7.6.	*8:25*	*Zjištěna volnost KÚ 2K přímo v kolejišti. Závada 3z*	*Navrátilová, výpr.*
		odstraněna po zadání povelu PVKO na KÚ 2K.	*Podpis*

Práce ukončeny Porucha odstraněna		Popis a příčina poruchy a provedený zásah, kterým byla porucha odstraněna. Popis provedených prací na zařízení při údržbě a stav zařízení.	Příjmení, funkce a podpis udržujícího zaměstnance
dne	hod.		
5	6	7	8
			Jelínek, TSZT
			Podpis

Poznámka: Při zápisu závady výpravčí pouze vodorovně oddělí příslušné řádky. Šikmou čáru doplní a do sloupce 8 se podepíše zaměstnanec OUZZ v rámci svého následného zápisu v Záznamníku poruch.

Práce ukončeny Porucha odstraněna		Popis a příčina poruchy a provedený zásah, kterým byla porucha odstraněna. Popis provedených prací na zařízení při údržbě a stav zařízení.	Příjmení, funkce a podpis udržujícího zaměstnance
dne	hod.		
5	6	7	8
			Jelínek, TSZT
			Podpis

Příloha L (normativní)

Osobní zápisník zaměstnance OUZZ – závazné požadavky

(k čl. 4.2.13)

Příloha obsahuje závazné upřesňující požadavky na provádění záznamů v Osobním zápisníku a řešení jeho vlastního uspořádání a výrobu.

L.1 Obecné požadavky

L.1.1 Záznamy o poruše ZZ do Osobního zápisníku zapíše určený zaměstnanec OUZZ podle hlášení obsluhujícího zaměstnance. Ve třetím sloupci zapíše název místa, kde je porucha evidována, funkci a příjmení obsluhujícího zaměstnance, který poruchu ohlásil, a pořadové číslo poruchy (např. „ŽST Pravčice, Holanová výpr. – porucha č. 3"). Ve sloupci 4 uvede svůj podpis.

L.1.2 Zápis o odstranění poruchy provádí určený zaměstnanec OUZZ prostřednictvím výpravčího, kterému zprávu o odstranění poruchy nadiktuje, podle zápisu v Osobním zápisníku. Způsob předání zprávy o odstranění poruchy diktátem zápisu z Osobního zápisníku je přípustné pouze v případě, že není v místě odstraňování poruchy[47] Záznamník poruch pro dotčené ZZ.

L.1.3 Zprávu určeného zaměstnance OUZZ o odstranění poruchy nadiktovanou výpravčímu telefonicky musí výpravčí vždy zapsat na pravou stranu Záznamníku poruch, přičemž uvede ve sloupci 5 a 6 den a čas odstranění poruchy, ve sloupci 7 uvede obsah zprávy a ve sloupci 8 uvede příjmení a funkci určeného zaměstnance OUZZ a pod to „zr" (z rozkazu), své příjmení, funkci a svůj podpis.

L.1.4 Pokud nejsou pro grafickou úpravu záznamů v Osobním zápisníku tímto předpisem přímo stanovena pravidla, uplatní se pravidla stanovena pro Záznamníky poruch.

L.1.5 Do Osobního zápisníku zapisuje oprávněný zaměstnanec OUZZ následující zápisy:

a) požadavek na zavedení nebo změnu dopravních opatření, údaje o ukončení práce, souhlas se zrušením dopravních opatření,

b) záznamy o zahájení a ukončení práce,

---

[47] Pro posouzení zda jde o místo odstraňování poruchy je rozhodující doba, která je nutná pro případný přesun konkrétního zaměstnance k dotčenému Záznamníku. Tato doba se uvažuje 5 minut.

c) požadavek a další údaje pro sjednání a ukončení práce na provozované dopravní cestě dle požadavku předpisu SŽ Bp1,

d) záznam o stavu ZZ zjištěném při údržbě, který vyžaduje zavedení dopravních opatření, i když se to na ZZ jako porucha neprojevuje (ohlášení dopravnímu zaměstnanci),

e) záznam o druhu provedené práce na zařízení (kromě provedené údržby), příčinách a odstranění poruch, o stavu zařízení po těchto pracích a obnovení bezpečnostních závěrů.

L.1.6 Zápisy do Osobního zápisníku provádí pouze zaměstnanec, kterému byl Osobní zápisník přidělen, a to mimo následující případy:

a) zápis o kontrole provádění zápisů v Osobním zápisníku (píše se červeně a uvede se také datum a čas kontroly a příjmení, funkce a podpis dotčeného zaměstnance),

b) požadavek OZOV na provedení výluky závislostí ZZ v rámci nepředpokládaných výluk (musí obsahovat příjmení, funkci a podpis OZOV).

L.1.7 Všechny popsané Osobní zápisníky musí být uloženy po dobu minimálně 5 let, pravidla pro to určí vedoucího OUZZ.

L.1.8 Pokud ještě není Osobní zápisník popsaný, ale došlo k jeho značnému opotřebení (např. hrozí nečitelnost zapsaných údajů), postupuje se jako v případě popsaného Osobního zápisníku.

L.2 Požadavky na provedení Osobního zápisníku

L.2.1 Osobní zápisník musí splňovat následující požadavky:

a) formát A5, situován na ležato s vazbou po kratší straně,

b) jednotlivé stránky musí být očíslovány s tím, že stránky desek se nečíslují a do číslování nepočítají,

c) mimo vlastní desky obsahuje Osobní zápisník 30 listů (lze případně upravit na 20 až 40),

d) desky: 1 vrstvá lepenka GD2, gramáž 160 g až 300 g, možnost popisu,

e) vzhled čelní strany desek je uveden v čl. L.2.2 (požadovaný typ písma Verdana, použita je velikost 16 „Osobní zápisník zaměstnance OUZZ“, 9 na ostatní popisy, a to mimo „Schváleno: …“, jenž je velikostí 7),

f) listy: gramáž 80 g (bezdřevý ofset), jednotlivé stránky jsou očíslovány (v zápatí se zarovnáním na střed, typ písma Verdana, velikost 7),

g) vzhled tabulky je uveden v čl. L.2.3 (požadovaný typ písma Verdana v 1. řádku je velikost 8, šířka sloupců 1. a 2. – 15 mm,

3. – 140 mm a 4. – 25 mm, výška řádků 1. – 12 mm a 2. až 16. – 8 mm), tabulka je umístěna na každé stránce.

L.2.2 Vzhled čelní strany desek Osobního zápisníku

SPRÁVA ŽELEZNIC

Osobní zápisník

zaměstnance OUZZ

Zaměstnanec	
Osobní číslo:	**Organizační složka:**
Počet stran:	
Zahájeno:	**Ukončeno:**

Schváleno: Správou železnic, státní organizace
č.j. 182420/2021-SŽ-GŘ-O14 dne 28. 12. 2021

Obrázek L.1: Vzhled čelní strany desek Osobního zápisníku

L.2.3 Vzhled tabulky jednotlivých stránek Osobního zápisníku

Dne	Čas	Popis a příčina poruchy, popis provedených prací, požadavky na dopravní opatření (zavedení, změnu nebo možné zrušení), stav zařízení a popis dalších skutečností dané věci.	Podpis

Obrázek L.2: Vzhled jednotlivých stránek Osobního zápisníku

L.2.4 Příklady zápisů v Osobním zápisníku.

Porucha kolejového obvodu v mezistaničním úseku Hulín – Pravčice u dálkově řízené trati.

Traťový dispečer na monitoru JOP zjistil, že po vlaku 123, který dojel do ŽST Pravčice celý, zůstal obsazený v mezistaničním úseku Hulín – Pravčice KÚ T3 HU-PR. Traťový dispečer zavedl pro jízdu v dotčeném mezistaničním úseku dopravní opatření. Traťový dispečer poruchu ohlásí udržujícímu zaměstnanci OUZZ (technik sdělovací a zabezpečovací techniky). Technik sdělovací a zabezpečovací techniky zjistí, že příčinou obsazení kolejového obvodu T3 HU-PR je vodivá špona na připojení lan ke stykovému transformátoru. Po jejím odstranění zařízení přezkouší ve spolupráci s dispečerem přímo z kolejiště a provede další potřebné zkoušky a měření. Zápis o odstranění poruchy provede udržující zaměstnance OUZZ do svého Osobního zápisníku a dispečer do Záznamníku poruch na svém pracovišti.

Pod zápisem o poruše je příklad provedení kontroly zápisů v Osobním zápisníku.

Dne	Čas	Popis a příčina poruchy, popis provedených prací, požadavky na dopravní opatření (zavedení, změnu nebo možné zrušení), stav zařízení a popis dalších skutečností dané věci.	Podpis
18.2.	14:20	Obsazen KO T3 HU-PR. CDP Přerov, Ševčák tr. disp., porucha č. 27.	
18.2.	14:40	Práce na odstranění poruchy zahájeny. Vyrozuměn dispečer CDP	
		Přerov Ševčák, číslo v tel. z. 23.	
18.2.	14:55	Zjištěna vodivá špona na stykovém tr. reléového konce KO. Špona	
		odstraněna, zařízení přezkoušeno a je v pořádku.	
		Zavedená dopravní opatření lze odvolat.	
		Dispečer CDP Ševčák, číslo v tel. z. 29.	*Podpis*
19.2.	**7:30**	***Kontrola provádění zápisů, Slavík, mistr SZT.***	***Podpis***

Ověřovací doložka konverze dokumentu

Ověřuji pod pořadovým číslem **2229215**, že tento dokument, který vznikl převedením vstupu v listinné podobě do podoby elektronické, skládající se z **199** listů, se doslovně shoduje s obsahem vstupu.

Ověřující osoba: **Libor MRHÁLEK**

Vystavil: **Správa železnic, státní organizace**

Datum: **30.12.2021 09:02:56**

e6ff2a27-311d-450e-8b66-0a899dfe2814